ДРУШТВО ЗА ПРОСТОРНИ И УРБАНИСТИЧКИ ПЛАНОВИ,
ИНЖЕНЕРИНГ И ДР.

„УРБАН ДОО„ - ШТИП

УРБАНИСТИЧКИ ПРОЕКТ

За ГП 2.04

Од УПВНМ за електроцентрали од обновливи извори на енергија
КО Амзабегово

Општина Свети Николе

Digitally signed by Jorgo Shundovski
DN: cn=Jorgo Shundovski, c=MK, o=FORMI DOOEL BITOLA, email=laporlumino@gmail.com
Reason: I am the author of this document
Date: 2021.06.17 09:39:01 +02'00'

УРБАНИСТИЧКИ ПРОЕКТ за ГП2.04

Од УПВНМ за електроцентрали од
обновливи извори на енергија
КО Амзабегово, Општина Свети Николе

Место:	Општина Свети Николе, КО Амзабегово
Предмет:	Урбанистичко архитектонско обликување и разработка на ГП2.04 од УПВНМ за електроцентрали од обновливи извори на енергија во КО Амзабегово, Општина Свети Николе согласно член 58, став 2, точка 1 од Законот за просторно и урбанистичко планирање (Сл.весник на РМ 32/20)
Нарачател:	ТИМ инженеринг ДООЕЛ Скопје
Одобрува:	Општина Свети Николе
Изработувач:	Урбан доо Штип
Управител:	д.и.а. Дејан Диневски
Планери:	д.и.а. Дејан Јурак овластување: 0.0494 д.и.а. Томе Стојанов: 0.0641 д.и.а. Дејан Диневски овластување: 0.0371
Соработник:	д.и.а. Фросина Николовска

Dejan Dinevski
DN: C=MK, SERIALNUMBER=156383, SN=Dinevski, G=Dejan, CN=Dejan Dinevski
Reason: I am the author of this document

Digitally signed by DEJAN JURAK
DN: cn=DEJAN JURAK, c=MK, email=djurako@hotmail.com
Date: 2021.06.04 15:21:54 +02'00'

Технички број: 244/21
Датум на изработка: Јуни 2021

Број: 0809-50/155020200014362

Датум и време: 31.3.2020 г. 13:06:13

/Електронски издаден документ/

П О Т В Р Д А

за регистрирана дејност

ТЕКОВНИ ПОДАТОЦИ ЗА СУБЈЕКТОТ	
ЕМБС:	5651395
Назив:	Друштво за просторни и урбанистички планови,инжинеринг и др.УРБАН ДОО Штип
Седиште:	ТОШО АРСОВ ББ ШТИП, ШТИП

ПОДАТОЦИ ЗА РЕГИСТРИРАНА ДЕЈНОСТ	
Предмет на работење:	Не е регистрирана општа клаузула за бизнис
Приоритетна дејност/ главна приходна шифра:	71.11 - Архитектонски дејности
Други дејности во внатрешниот промет:	Нема
Евидентирани дејности во надворешниот промет:	Нема
Одобренија, дозволи, лиценци, согласности:	Нема

Правна поука: Против овој реален акт може да се изјави приговор до Централниот регистар на Република Северна Македонија во рок од 8 дена од денот на приемот.

Република Македонија

МИНИСТЕРСТВО ЗА ТРАНСПОРТ И ВРСКИ

СКОПЈЕ

Врз основа на член 16 став (2) Законот за просторно и урбанистичко планирање, Министерство за транспорт и врски издава:

ЛИЦЕНЦА

ЗА ИЗРАБОТУВАЊЕ НА УРБАНИСТИЧКИ ПЛАНОВИ

НА

Друштво за просторни и урбанистички планови, инжинеринг и др. УРБАН ДОО Штип

(назив, седиште, адреса и ЕМБС на правното лице)

ул. ТОШО АРСОВ бр.ББ ШТИП, ШТИП
ЕМБС: 5651395

СО ДОБИВАЊЕ НА ОВАА ЛИЦЕНЦА ПРАВНОТО ЛИЦЕ СЕ СТЕКНУВА СО ПРАВО ЗА ИЗРАБОТУВАЊЕ НА УРБАНИСТИЧКИ ПЛАНОВИ, УРБАНИСТИЧКО-ПЛАНСКИ ДОКУМЕНТАЦИИ, УРБАНИСТИЧКО-ПРОЕКТНИ ДОКУМЕНТАЦИИ И РЕГУЛАЦИСКИ ПЛАН НА ГЕНЕРАЛЕН УРБАНИСТИЧКИ ПЛАН

ЛИЦЕНЦАТА Е СО ВАЖНОСТ ДО: **06.12.2025 година**

Број: **0007**

06.12.2018 година
(ден, месец и година на издавање)

МИНИСТЕР

Горан Сугарески

Република Македонија
КОМОРА НА ОВЛАСТЕНИ АРХИТЕКТИ
И ОВЛАСТЕНИ ИНЖЕНЕРИ

Врз основа на член 16 став (4) од Законот за просторно и урбанистичко планирање, Комората на овластени архитекти и овластени инженери издава

ОВЛАСТУВАЊЕ

ЗА ИЗРАБОТУВАЊЕ НА УРБАНИСТИЧКИ ПЛАНОВИ ОДНОСНО ПЛАНЕР-ПОТПИСНИК НА ПЛАНСКА ДОКУМЕНТАЦИЈА

на

ДЕЈАН ДИНЕВСКИ

Овластувањето е со важност до: 19.10.2021 год.

ПРЕТСЕДАТЕЛ НА КОМОРА

Број: 0.0371

Издадено на: 19.10.2016 год.

М-р Блашко Димитров,
дипл.град.инж.

Република Северна Македонија
КОМОРА НА ОВЛАСТЕНИ АРХИТЕКТИ
И ОВЛАСТЕНИ ИНЖЕНЕРИ

Врз основа на член 16 од Законот за просторно и урбанистичко планирање („Службен весник на Република Македонија“ бр. 199 од 30.12.2014, 44/15, 193/15, 31/16, 163/16, 64/18, 168/18) Комората на овластени архитекти и овластени инженери издава

ОВЛАСТУВАЊЕ

ЗА ИЗРАБОТУВАЊЕ НА УРБАНИСТИЧКИ ПЛАНОВИ ОДНОСНО
ПЛАНЕР-ПОТПИСНИК НА ПЛАНСКА ДОКУМЕНТАЦИЈА

на

ДЕЈАН ЈУРАК

дипломиран инженер архитект

со подмирување на членаринатa за секоја тековна година
овластувањето важи до: 28.05.2025 год.

Број: 0.0494

Издадено на 29.05.2020 год.

Претседател на
Комората на овластени архитекти
и овластени инженери

Проф. д-р Миле Димитровски
дипл.маш.инж.

Република Северна Македонија
КОМОРА НА ОВЛАСТЕНИ АРХИТЕКТИ
И ОВЛАСТЕНИ ИНЖЕНЕРИ

Врз основа на член 16 од Законот за просторно и урбанистичко планирање („Службен весник на Република Македонија“ бр. 199 од 30.12.2014, 44/15, 193/15, 31/16, 163/16, 64/18, 168/18) Комората на овластени архитекти и овластени инженери издава

ОВЛАСТУВАЊЕ

ЗА ИЗРАБОТУВАЊЕ НА УРБАНИСТИЧКИ ПЛАНОВИ ОДНОСНО
ПЛАНЕР-ПОТПИСНИК НА ПЛАНСКА ДОКУМЕНТАЦИЈА

на

ТОМЕ СТОЈАНОВ

дипломиран инженер архитект

Овластувањето е со важност до: 28.07.2024 год.

Број: 0.0641

Издадено на 29.07.2019 год..

Претседател на
Комората на овластени архитекти
и овластени инженери

Проф. д-р Миле Димитровски
дипл.маш.инж.

РЕПУБЛИКА МАКЕДОНИЈА
УНИВЕРЗИТЕТ „Св. КИРИЛ И МЕТОДИЈ" - СКОПЈЕ
АРХИТЕКТОНСКИ ФАКУЛТЕТ

УНИВЕРЗИТЕТСКА
ДИПЛОМА

РЕКТОРОТ НА УНИВЕРЗИТЕТОТ „Св. КИРИЛ И МЕТОДИЈ" ВО СКОПЈЕ
И ДЕКАНОТ НА АРХИТЕКТОНСКИ ФАКУЛТЕТ ВО СКОПЈЕ,
СО СВОИТЕ ПОТПИСИ И СО ПЕЧАТОТ НА УНИВЕРЗИТЕТОТ, ПОТВРДУВААТ ДЕКА

Ефросина Павле Ивановска

РОДЕН-А НА 9.XI 1982 ГОДИНА, ВО СКОПЈЕ Р. МАКЕДОНИЈА
НА ДЕН 29.IX 2009 ГОДИНА ГО ЗАВРШИ ПОЛАГАЊЕТО НА ПРОПИШАНИТЕ ИСПИТИ
НА ДОДИПЛОМСКИТЕ СТУДИИ НА АРХИТЕКТОНСКИОТ ФАКУЛТЕТ, СО СРЕДНА ОЦЕНКА 7.84
И СТЕКНА ПРАВО НА СТРУЧЕН НАЗИВ

ДИПЛОМИРАН ИНЖЕНЕР АРХИТЕКТ

ВРЗ ОСНОВА НА ТОА, УНИВЕРЗИТЕТОТ „Св. КИРИЛ И МЕТОДИЈ" ВО СКОПЈЕ
МУ-И ИЗДАВА ДИПЛОМА ЗА ЗАВРШЕНИ ДОДИПЛОМСКИ СТУДИИ,
СО КОЈА КАНДИДАТОТ-КАТА ГИ СТЕКНУВА СИТЕ ПРАВА ШТО МУ-И ПРИПАГААТ
СПОРЕД ЗАКОНИТЕ НА РЕПУБЛИКА МАКЕДОНИЈА

ВО СКОПЈЕ, 26.V 2010 ГОДИНА, БР. А-3543

ДЕКАН
Проф. д-р ТИХОМИР СТОЈКОВ

РЕКТОР
Проф. д-р ВЕЛИМИР СТОЈКОВСКИ

ПРОЕКТНА ПРОГРАМА

За изработка на Урбанистички Проект на ГП2.04 од УПВНМ за електроцентрали од обновливи извори на енергија

КО Амзабегово
Општина Свети Николе

Со изработка и донесување на урбанистички план вон населено место за електроцентрали од обновливи извори на енергија, КО Амзабегово, Општина Свети Николе усвоен со одлука бр.0801-980 од 31.12.2020 год. опфатена со план и дефинирана е намената за предметната градежна парцела ГП2.04. Истата по УПВНМ е со намена Е2-комунална супраструктура (централа до 1мв).

Плански одредби за ГП2.04 согласно УПВНМ и УП се:

- максималната висина до венец е 4,0м
- катност П
- коефициент на искористеност 0,8
- Процент на изграденост 80%.

Со овој УП со кој се врши урбанистичко-архитектонско обликување на планираните градби и внатрешниот сообраќај на една поголема градежна парцела оформена во урбанистичкиот план вон населено место, Согласно член 58, Став 2, Точка 1 од Законот за просторно и урбанистичко планирање (Сл.Весник на Р.М.бр. 32/20), а со цел реализација на план од повисоко ниво.

Нумерацијата на градежната парцела ГП2.04 се превзема од урбанистички план вон населено место, КО Амзабегово, Општина Свети Николе. Истата е дел од Блок2 од УПВНМ.

Урбанистичкиот проект ќе се изработи во согласност со Законот за просторно и урбанистичко планирање (Сл.весник на РМ бр.32/20), како и Правилникот за стандарди и нормативи за урбанистичко планирање (Сл.весник на РМ бр.225/20).

За ГП2.04 изработен е геодетски елаборати за ажурирана геодетска подлога и геодетски елаборат за нумерички податоци. Проектниот опфат е дефиниран по граница на градежна парцела, согласно градежните парцели дефинирани со урбанистички план вон населено место за електроцентрали од обновливи извори на енергија, КО Амзабегово, Општина Свети Николе усвоен со одлука бр.0801-980 од 31.12.2020год.

Со УПВНМ дефинирана е намената за предметната градежна парцела: Е2-комунална супраструктура (фотоволтаично поле за производство на електрична енергија со моќност до 1мв).

Согласно Правилникот за стандарди и нормативи за урбанистичко планирање (Сл.весник на РМ 225/20), а преку иразработката на УП, градежната парцела ГП2.04 е со намена:

- група на класа на намени Г-производство, дистрибуција и сервиси,
- класа на намени Г1-енергетски градби
- основна класа на намени Г3.7-сончеви електрани (фотоволтаични електрани).

Целта на урбанистичкиот проект е преточување на планските одредби од УПВНМ, утврдување на параметри за градежната парцела и давање насоки за изработка на основни проекти на градбите. Во случајов се дефинираат детални параметри за изведба на фотоволтаични панели, како и трафостаница во состав на градежната парцела ГП2.04. Исто така детално се одредува влез-излез во и од ГП како и решение на статичниот сообраќај. Се проектира детална комунална инфраструктура во согласност со идејниот проект за градбите и се дава хортикултурно решение за целиот простор.

Изработувач на проектна програма

Урбан ДОО-Штип
Управител
Дејан Диневски

ДРУШТВО ЗА ПРОСТОРНИ И УРБАНИСТИЧКИ ПЛАНОВИ, ИНЖЕНЕРИНГ И ДР.

„УРБАН ДОО„ - ШТИП

РЕШЕНИЕ

Врз основа на Законот за просторно и урбанистичко планирање (“Сл.весник на РМ “ бр. 32/20), Друштвото за просторни и урбанистички планови, инженеринг и др. Урбан ДОО-Штип, со седиште на Ул.Тошо Арсов бб-Штип, а согласно називот и описот на работните задачи го донесувам следното решение за одредување на **ПЛАНЕРИ за изготвување на проектна документација:**

- **ДЕЈАН ДИНЕВСКИ** дипл.инж.арх. овластување бр.0.0371
- **ДЕЈАН ЈУРАК** дипл.инж.арх. овластување бр.0.0494
- **ТОМЕ СТОЈАНОВ** дипл.инж.арх. овластување бр.0.0641
- **ФРОСИНА НИКОЛОВСКА** дипл.инж.арх. соработник

За :

УРБАНИСТИЧКИ ПРОЕКТ за ГП2.04
Од УПВНМ за електроцентрали од обновливи извори на енергија
КО Амзабегово, Општина Свети Николе

Образложение:

Горенаведените лица се назначуваат како **ОДГОВОРНИ ПЛАНЕРИ И СОРАБОТНИЦИ** за изготвување на Урбанистичка документација. Истите се овластени да изработуваат и потпишуваат ваков вид на планска документација, бидејќи имаат соодветна стручна подготовка и потребно работно искуство.

Управител
Дејан Диневски

ПОЛНОМОШНО

Јас, Владе Пазарџиевски од Скопје со аддреса на ул.Орце Николов бр.118А/1-2, со ЕМБГ 0709951450153 и бр. на Л.К А0404806 издадена од МВР Скопје, во својство на Управител на Друштвото за проектирање, инженеринг и трговија „Тим-Инженеринг" дооел Скопје, со седиште на бул. Митрополит Теодосиј Гологанов број 60б со ЕМБС 4202180

Го ОПОЛНОМОШТУВАМ **Друштвото за просторни и урбанистички планови, инженеринг и др. УРБАН ДОО Штип**, со ЕДБ 4029002123153 и БДС-565395 за изработка на:

- Проектна програма;
- Урбанистички проект за електроцентрала (фотоволтаично поле) до 1мв.

Во рамките на ова полномошно, мојот ополномошник е овластен наместо мене да поднесува барања и поднесоци, да ги прибави сите документи од надлежните институции и да превзема и други правни дејствија пред сите надлежни органи и институции во Северна Република Македонија, кои се потребни за изготвување на гореопишаната проектна документација.

Полномошното важи до завршување на правната работа заради која е издадено и за други намени не може да се употреби.

ПОЛНОМОШНОТО го давам по моја слободна волја, при чиста совест, неприсилуван од никого и во знак на тоа своерачно го потпишувам.

Давател на полномошното

Управител на Тим Инженеринг

Владе Пазарџиевски

Scanned with CamScanner

Јас, НОТАР Зафир Хаџи-Зафиров
За подрачјето на Основните судови на град Скопје

Потврдувам дека
за Дооел Скопје Тим-Инженеринг ул.Митрополит Теодосиј Гологанов бр. 60Б, Скопје ЕМБС 4202180 застапникот по закон Пазарџиевски Владе ул.Орце Николов бр. 118А/1-2 Скопје
има депонирано потпис ОДУ 1535/15 од 06.10.2015 год., ,

Идентитетот на учесникот го утврдив самиот врз основа на лична карта бр. А0404806 Издадена од МВР Скопје

Потписот - ракознакот на писменото е втиснат.

Согласно чл. 86 став (4) од Законот за нотаријатот, учесниците се известени дека нотарот не е одговорен за содржината на писменото ниту е должен да испитува дали учесниците се овластени за таа правна работа.

Нотарската такса за заверка по тарифен број 10 т. 2 од Законот за судски такси во износ од 50.00 денари наплатена и поништена на примерокот кој останува за архивирање.

Нотарската награда е пресметана во износ од 100.00 денари.

Број УЗП 4077/2021
Во Скопје 20-04-2021

Нотар
Зафир Хаџи-Зафиров

РЕПУБЛИКА СЕВЕРНА МАКЕДОНИЈА
за подрачјето на основните судови на градот
НОТАР
ЗАФИР
ХАЏИ-ЗАФИРОВ
СКОПЈЕ

РЕПУБЛИКА СЕВЕРНА МАКЕДОНИЈА
ЗАМЕНИК - НОТАР
ЖИВКИНА КИРКОВА-СПАСОВА
за подрачјето на основните
судови на градот Скопје

Scanned with CamScanner

ИЗВОДИ

РЕПУБЛИКА СЕВЕРНА МАКЕДОНИЈА

ОПШТИНА СВЕТИ НИКОЛЕ

Сектор за урбанизам, заштита на животна средина, комунални работи и оттуѓување на градежно земјиште

Број:10-10 од 16.03.2021 год.

ИЗВОД ОД ПЛАН БРОЈ: 29

УПВНМ: за електроцентрали од обновливи извори на енергија, КО Амзабегово, Општина Свети Николе

Одлука бр: 0801-980 од 31.12. 2020 год.

Намена на градба: Е2- Комунална супраструктура

ул. „_____“ бр.____.

М = 1:1000

ИЗВОД ЗА дел од КП513/1 **КО** Амзабегово-вон **БЛОК** 2 **ГП** 2.03

1. ГРАФИЧКИ ДЕЛ:

Заверена копија од:
- Извод од УПВНМ – Синтезен план

2. ТЕКСТУАЛЕН ДЕЛ:

Заверена копија од:
-Општи и посебни услови за изградба

3. ПОДАТОЦИ ЗА ПОСТОЈНА ИНФРАСТРУКТУРА И ПРИКЛУЧОЦИ:

Изработил: м-р Катерина Стамболиева, диа

Одделение за урбанизам, заштита на животна средина и оттуѓување на градежно земјиште
Раководител,

Дарко Јованов, дги

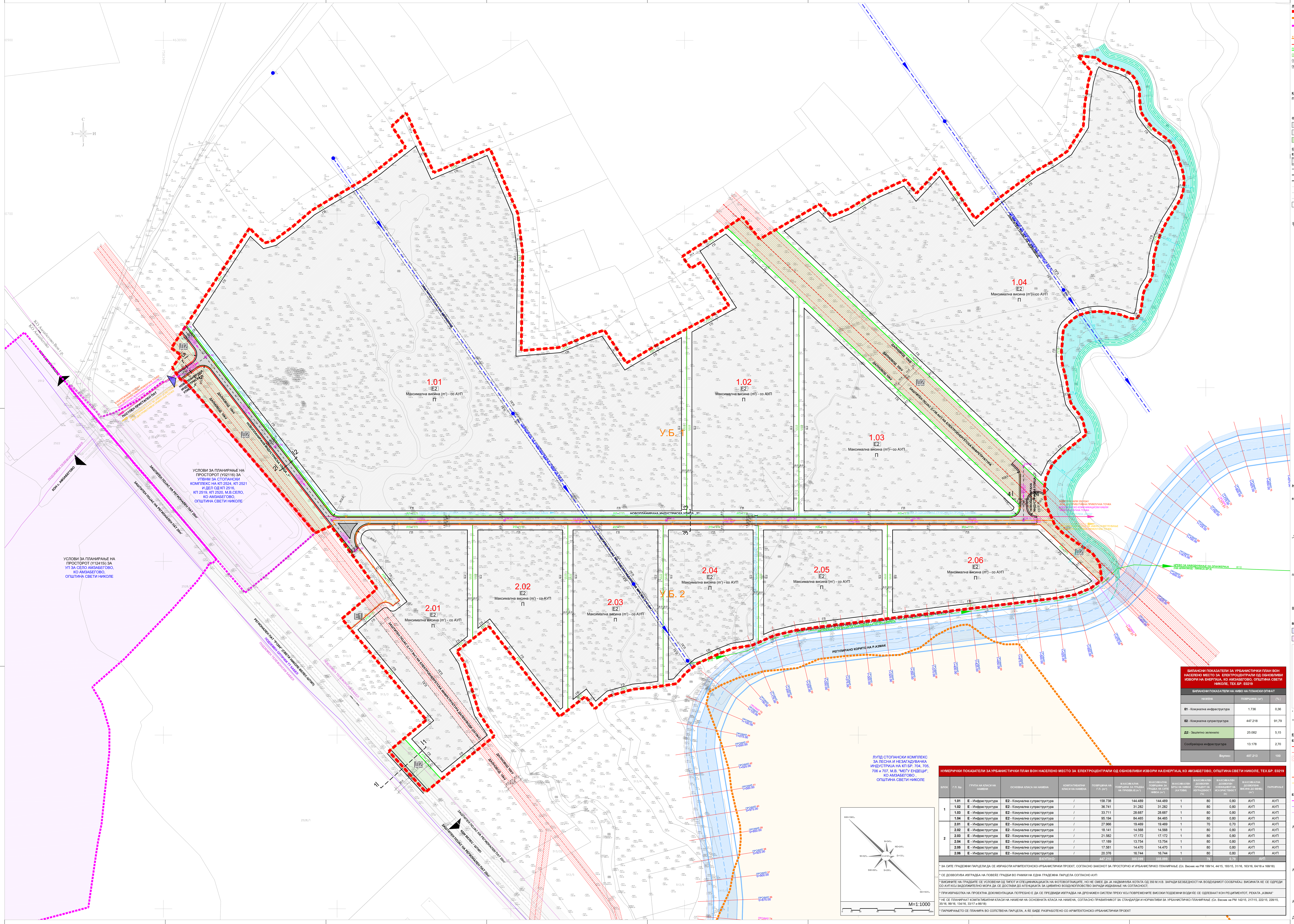

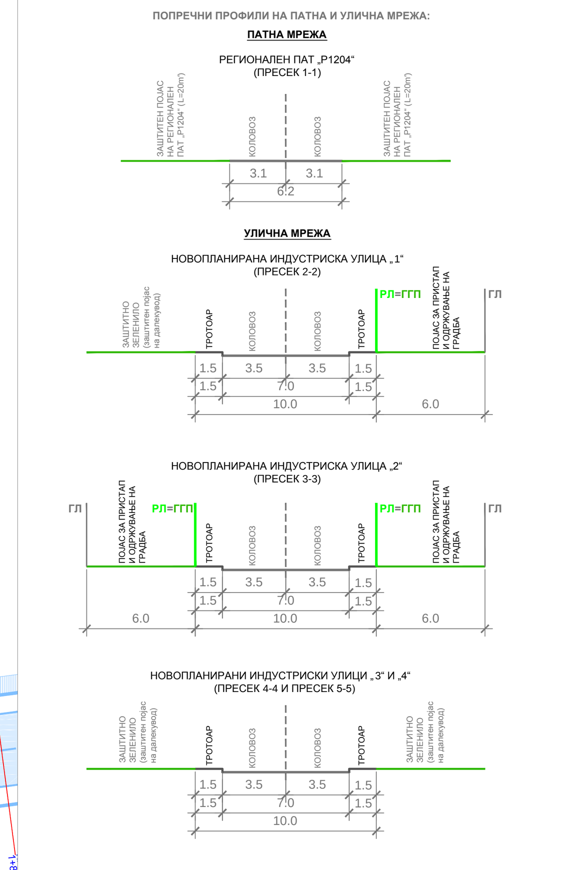

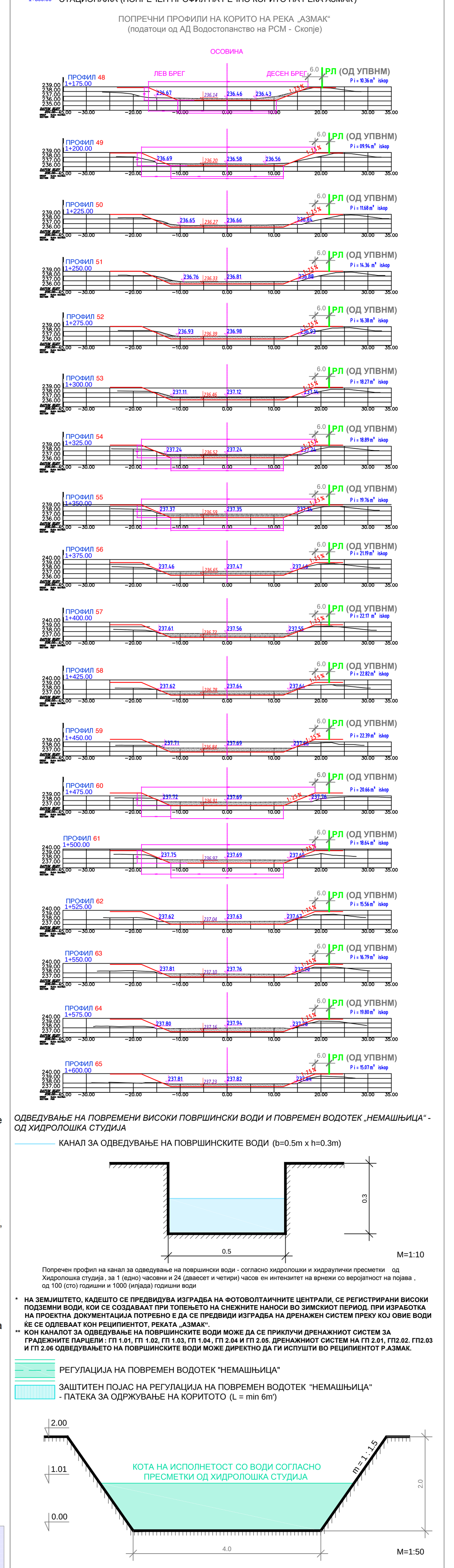

Нумерички показатели за сообраќајната инфраструктура

Постојниот сообраќаен профил на регионален патен правец Р1204 и неговите елементи е со следната структура:

коловоз ....2 x 3,10 = 6,20 м'
вкупно : 6,20 м'

Вкупна должина на планирана патна мрежа изнесува:
Регионален пат Р1204..L=63m'

Планираниот сообраќаен профил на новопланираните индустирски улици „1“, „2“, „3“ и „4“ и неговите елементи е со следната структура:

коловоз.. 3 x 3,50 = 7,00 м'
тротоари .... 2 x 1,50 = 3,00 м'
вкупно : 10,00 м'

Вкупна должина на новопланираната индустриска улична мрежа во граници на планскиот опфат изнесува :

- Новопланирана индустриска улица „1“ должината изнесува L=322,6m';
- Новопланирана индустриска улица „2“ должината изнесува L=811.5m';
- Новопланирана индустриска улица „3“ должината изнесува L= 62,6m';
- Новопланирана индустриска улица „4“ должината изнесува L= 38,4m'.

Вкупно: L= 1235,1m'.

Вкупно планирана патна и улична мрежа во планскиот опфат изнесува L=1298,1 m'.

ВОЗДУШЕН СООБРАЌАЈ

ЗОНА НА ПОЛЕТНО-СЛЕТНА ПАТЕКА НА ВОЗДУХОПЛОВНО ПРИСТАНИШТЕ „КАРГО АЕРОДРОМ - ФИЛИП ВТОРИ (ШТИП)“
ЗОНА НА ПОЛЕТНО-СЛЕТНА ПАТЕКА НА ВОЗДУХОПЛОВНО ПРИСТАНИШТЕ „ЛЕТАЛИШТЕ - ПЕШИРОВО“

БИЛАНСНИ ПОКАЗАТЕЛИ ЗА УРБАНИСТИЧКИ ПЛАН ВОН НАСЕЛЕНО МЕСТО ЗА ЕЛЕКТРОЦЕНТРАЛИ ОД ОБНОВЛИВИ ИЗВОРИ НА ЕНЕРГИЈА, КО АМЗАБЕГОВО, ОПШТИНА СВЕТИ НИКОЛЕ, ТЕХ.БР. Е0219

БИЛАНСНИ ПОКАЗАТЕЛИ НА НИВО НА ПЛАНСКИ ОПФАТ

НАМЕНА	ПОВРШИНА (м²)	(%)
Е1 - Комунална инфраструктура	1.736	0,36
Е2 - Комунална супраструктура	447.218	91,79
Д2 - Заштитно зеленило	25.082	5,15
Сообраќајна инфраструктура	13.178	2,70
Вкупно:	**487.213**	**100**

НУМЕРИЧКИ ПОКАЗАТЕЛИ ЗА УРБАНИСТИЧКИ ПЛАН ВОН НАСЕЛЕНО МЕСТО ЗА ЕЛЕКТРОЦЕНТРАЛИ ОД ОБНОВЛИВИ ИЗВОРИ НА ЕНЕРГИЈА, КО АМЗАБЕГОВО, ОПШТИНА СВЕТИ НИКОЛЕ, ТЕХ.БР. Е0219

БЛОК	Г.П. Бр.	ГРУПА НА КЛАСИ НА НАМЕНИ	ОСНОВНА КЛАСА НА НАМЕНА	КОМПАТИБИЛНИ КЛАСИ НА НАМЕНА	ПОВРШИНА НА Г.П. (m²)	МАКСИМАЛНА ПОВРШИНА ЗА ГРАДБА НА ПРИЗЕМЈЕ (m²)	МАКСИМАЛНА ПОВРШИНА ЗА ГРАДБА НА СИТЕ НИВОА (m²)	МАКСИМАЛЕН БРОЈ НА НИВОИ (КАТОВИ)	МАКСИМАЛЕН ДОЗВОЛЕН ПРОЦЕНТ НА ИЗГРАДЕНОСТ (%)	МАКСИМАЛЕН ДОЗВОЛЕН КОЕФИЦИЕНТ НА ИСКОРИСТЕНОСТ (k)	МАКСИМАЛНА ДОЗВОЛЕНА ВИСИНА ДО ВЕНЕЦ (m')	ПАРКИРАЊЕ
1	1.01	Е - Инфраструктура	Е2 - Комунална супраструктура	/	158.738	144.489	144.489	1	80	0,80	АУП	АУП
	1.02	Е - Инфраструктура	Е2 - Комунална супраструктура	/	36.741	31.282	31.282	1	80	0,80	АУП	АУП
	1.03	Е - Инфраструктура	Е2 - Комунална супраструктура	/	33.711	28.687	28.687	1	80	0,80	АУП	АУП
	1.04	Е - Инфраструктура	Е2 - Комунална супраструктура	/	95.194	84.465	84.465	1	80	0,80	АУП	АУП
2	2.01	Е - Инфраструктура	Е2 - Комунална супраструктура	/	27.966	19.469	19.469	1	70	0,70	АУП	АУП
	2.02	Е - Инфраструктура	Е2 - Комунална супраструктура	/	18.141	14.568	14.568	1	80	0,80	АУП	АУП
	2.03	Е - Инфраструктура	Е2 - Комунална супраструктура	/	21.582	17.172	17.172	1	80	0,80	АУП	АУП
	2.04	Е - Инфраструктура	Е2 - Комунална супраструктура	/	17.189	13.754	13.754	1	80	0,80	АУП	АУП
	2.05	Е - Инфраструктура	Е2 - Комунална супраструктура	/	17.581	14.470	14.470	1	80	0,80	АУП	АУП
	2.06	Е - Инфраструктура	Е2 - Комунална супраструктура	/	20.376	16.744	16.744	1	80	0,80	АУП	АУП
ВКУПНО:					**447.218**	**385.099**	**385.099**	**1**	**79**	**0,79**	**АУП**	

* ЗА СИТЕ ГРАДЕЖНИ ПАРЦЕЛИ ДА СЕ ИЗРАБОТИ АРХИТЕКТОНСКО-УРБАНИСТИЧКИ ПРОЕКТ, СОГЛАСНО ЗАКОНОТ ЗА ПРОСТОРНО И УРБАНИСТИЧКО ПЛАНИРАЊЕ (Сл. Весник на РМ 199/14, 44/15, 193/15, 31/16, 163/16, 64/18 и 168/18)

* СЕ ДОЗВОЛУВА ИЗГРАДБА НА ПОВЕЌЕ ГРАДБИ ВО РАМКИ НА ЕДНА ГРАДЕЖНА ПАРЦЕЛА СОГЛАСНО АУП

* ВИСИНИТЕ НА ГРАДБИТЕ СЕ УСЛОВЕНИ ОД ТИПОТ И СПЕЦИФИКАЦИЈАТА НА ФОТОВОЛТАИЦИТЕ, НО НЕ СМЕЕ ДА ЈА НАДМИНУВА КОТАТА ОД 350 М.Н.В. ЗАРАДИ БЕЗБЕДНОСТ НА ВОЗДУШНИОТ СООБРАЌАЈ. ВИСИНАТА КЕ СЕ ОДРЕДИ СО АУП КОЈ ЗАДОЛЖИТЕЛНО МОРА ДА СЕ ДОСТАВИ ДО АГЕНЦИЈАТА ЗА ЦИВИЛНО ВОЗДУХОПЛОВСТВО ЗАРАДИ ИЗДАВАЊЕ НА СОГЛАСНОСТ;

* ПРИ ИЗРАБОТКА НА ПРОЕКТНА ДОКУМЕНТАЦИЈА ПОТРЕБНО Е ДА СЕ ПРЕДВИДИ ИЗГРАДБА НА ДРЕНАЖЕН СИСТЕМ ПРЕКУ КОЈ ПОВРЕМЕНИТЕ ВИСОКИ ПОДЗЕМНИ ВОДИ ЌЕ СЕ ОДЛЕВААТ КОН РЕЦИПИЕНТОТ, РЕКАТА „АЗМАК“

* НЕ СЕ ПЛАНИРААТ КОМПАТИБИЛНИ КЛАСИ НА НАМЕНИ НА ОСНОВНАТА КЛАСА НА НАМЕНА, СОГЛАСНО ПРАВИЛНИКОТ ЗА СТАНДАРДИ И НОРМАТИВИ ЗА УРБАНИСТИЧКО ПЛАНИРАЊЕ (Сл. Весник на РМ 142/15, 217/15, 222/15, 228/15, 35/16, 99/16, 134/16, 33/17 и 86/18)

* ПАРКИРАЊЕТО СЕ ПЛАНИРА ВО СОПСТВЕНА ПАРЦЕЛА, А ЌЕ БИДЕ РАЗРАБОТЕНО СО АРХИТЕКТОНСКО-УРБАНИСТИЧКИ ПРОЕКТ

ЕЛЕКТРОНСКО-КОМУНИКАЦИСКА МРЕЖА

ЕЛЕКТРОКАБЛИ 20(10)kV
ЕЛЕКТРОКАБЛИ 0.4kV (ЗА ЈАВНО ОСВЕТЛУВАЊЕ)
СВЕТИЛКА ЗА ЈАВНО ОСВЕТЛУВАЊЕ
ЕЛЕКТРОНСКО КОМУНИКАЦИСКИ КАБЕЛ
ПОСТОЕН ОПТИЧКИ КАБЕЛ
ПОСТОЕН ТЕЛЕФОНСКИ БАКАРЕН КАБЕЛ

Нумерички показатели за електроенергетска инфраструктурата

Подземни и надземни инфраструктурни градби и водови:

- постоен далновод 35kV со заштитен коридор во должина од L=494m';
- постоен далновод 10kV со заштитен коридор во должина од L=2001 m';
- подземни 10(20)kV електрокабли, во должина од L=1099 m';

Нумерички показатели за електронско-комуникациска инфраструктурата

Подземни и надземни инфраструктурни градби водови:
- подземни електронско-комуникациски водови во вкупна должина од L=1099 m';
- постоен подземен телефонски вод-бакарен во вкупна должина од L=63,6 m'.

Нумерички показатели за јавно осветлување

Подземни и надземни инфраструктурни градби и водови:
- 42 метални столбови со височина 10м, со една натриумова сијалица од 250W;

Дистрибутивни 0,4kV кабли за јавно осветлување во должина од L=1425 m'.

Попречен профил за регулација на повремен водотек „Немашњица“ - согласно хидролошки и хидраулички пресметки од Хидролошка студија, за 1 (едно) часовни и 24 (дваесет и четири) часов ен интензитет на врнежи со веројатност на појава, од 100 (сто) годишни и 1000 (илјада) годишни води

* **ЗА РЕГУЛАЦИЈА НА КОРИТОТО НА ПОВРЕМЕНИОТ ВОДОТЕК „НЕМАШЊИЦА“, ТРЕБА ДА СЕ ИЗРАБОТИ ПРОЕКТ ЗА ИНФРАСТРУКТУРА.**

* **УСЛОВ ЗА ГРАДЕЊЕ НА ПЛАНИРАНИТЕ ФОТОВОЛТАИЧНИ ЦЕНТРАЛИ ВО ГРАДЕЖНИТЕ ПАРЦЕЛИ ГП 1.04 И ГП1.10, КОИ НА ДЕЛ ТАНГИРААТ И НА ДЕЛ СЕ ВО НЕПОСРЕДНА БЛИЗИНА НА НЕРЕГУЛИРАНИОТ ВОДОТЕК „НЕМАШЊИЦА“ ЌЕ БИДЕ ИЗГРАДБА И РЕГУЛАЦИЈА НА НЕГОВОТО КОРИТО.**

Нумерички показатели за водоснабдување и одведување отпадни води

Мрежа за наводнување на обработливи површини на земјоделско земјиште:

- Ф200 со должина на инфраструктурата за наводнување L=843 m'
- Ф110 со должина на инфраструктурата за наводнување L=18,4 m'

Мрежа за одводнување на земјиштето:

- Канал со попречен профил - 0,5м (ширина) х 0,3м (висина) со должина од L=1250m'

Примарна санитарна водоснабдителна мрежа:

- Нема планирана инфраструктура за водоснабдување.

Примарна техничка водоснабдителна мрежа:

- Нема планирана инфраструктура за водоснабдување.

** Доколку е потребна техничка вода во функционирање на централите може да се користат водите од река Азмак, но под услови кои ќе бидат дефинирани од АД „Водостопанство на РСМ“ - Скопје, подружница Свети Николе, како субјект кој стопанисува со водостопанската инфраструктура.*

Примарна фекална канализациска мрежа:

- Нема планирана инфраструктура за фекални отпадни води.

УРБАНИСТИЧКИ ПЛАН ВОН НАСЕЛЕНО МЕСТО ЗА „ЕЛЕКТРОЦЕНТРАЛИ ОД ОБНОВЛИВИ ИЗВОРИ НА ЕНЕРГИЈА“, КО АМЗАБЕГОВО, ОПШТИНА СВЕТИ НИКОЛЕ

(ПЛАНСКИ ПЕРИОД 2019-2029г.)

ПЛАНСКА ДОКУМЕНТАЦИЈА

Нарачател:
Република Северна Македонија — Министерство за транспорт и врски
Република Северна Македонија — Министерство за економија

Донесувач на планот: **ОПШТИНА СВЕТИ НИКОЛЕ**

Правно лице - носител на изработка на планот: Лиценца бр.0002

АГЕНЦИЈА ЗА ПЛАНИРАЊЕ НА ПРОСТОРОТ
SPATIAL PLANNING AGENCY

ПЛОШТАД МАКЕДОНИЈА бр. 2 , 4 кат, 1000 - СКОПЈЕ тел/факс: +389(0)2 3227-244

Одговорно лице - в.д. Директор: Огнен Апостолски, дипл.инж.арх.

Раководител на сектор за урбанистичко планирање: м-р. Јулијана Ставревски, дипл.инж.арх.

Работен тим: Иван Арсовски, дипл.инж.арх. Раководител на УПВНМ

Планери: Иван Арсовски, дипл.инж.арх.; Боро Петковски, дипл.инж.арх.; Ивана Граматикова, м-р.инж.арх.

Фази: М-р Соња Георгиева Депинова, дипл.град.инж. (водоводна и канализациска инфраструктура); Благој Јанков, дипл.ел.инж. (електро-енергетска и електронско-комуникациска инфраструктура)

Наслов на графичкиот прилог: **СИНТЕЗЕН ПЛАН**

Фаза: КОНЕЧЕН ПРЕДЛОГ ПЛАН

Датум:	Технички број:	Размер:	Број на графичкиот прилог:
09.2020	Е0219	1:1000	07

8. ОПШТИ УСЛОВИ ЗА ИЗГРАДБА

Основа за изработка на Општите услови за изградба е Правилникот за поблиската содржина, форма и начин на обработка на Генерален урбанистички план, Детален урбанистички план, Урбанистички план за село, Урбанистички план вон населено место и Регулациски план на Генерален урбанистички план, формата, содржината и начинот на обработка на урбанистичко-плански документации и архитектонско-урбанистичкиот проект и содржината, формата и начинот на обработка на Проектот за инфраструктура (Сл. весник на РМ бр. 142/15) и Правилникот за стандарди и нормативи за урбанистичко планирање (Сл. весник на РМ бр 142/15, 217/15, 222/15, 228/15, 35/16, 99/16, 134/16, 33/17 и 86/18), како и планираните барања.

Општите услови за изградба, развој и користење на земјиштето и градбите важат за целата површина на планскиот опфат и служат за спроведување на Урбанистичкиот план, односно за изготвување на извод од Урбанистички план вон населено место.

Комплексот од електроцентрали од обновливи извори на енергија е дефиниран во 2 (два) блока и тоа:

Блок 1, во кој се испланирани 1 (една) градежна парцела (ГП 1.01) со инсталирана моќност од 10 MW, 2 (две) градежни парцели (ГП 1.02 и ГП 1.03) секоја со инсталирана моќност од по 2 MW и 1 (една) градежна парцела (ГП 1.04) со инсталирана моќност од 5 MW. Овие планирани електроцентрали согласно Законот за градење влегуваат во делот на градби од ПРВА КАТЕГОРИЈА.

Блок 2, во кој се испланирани 6 градежни парцели (ГП 2.01, ГП 2.02, ГП 2.03, ГП 2.04, ГП 2.05 и ГП 2.06) за изградба на електроцентрали од обновливи извори на енергрија (фотоволтаици) и за секоја од нив е предвидена максимална инсталирана моќност од 1 MW, со што согласно Законот за градење влегуваат во делот на градби од ВТОРА КАТЕГОРИЈА.

За сите градежни парцели потребно е да се изработи Архитектонско - Урбанистички проект.

За постојната патна мрежа која е надвор од планскиот опфат на предметниот УПВНМ, стандардизација и дефинирање на сообраќајните елементи на патната и улична мрежа ќе биде утврдена преку изработка на Проект за инфраструктура или Урбанистички план.

За комуналната инфраструктура надвор од планскиот опфат, а за потребите на планот, да се изработат Проекти за инфраструктура согласно важечката законска регулатива.

Плански опфат

1.

Планскиот опфат опфаќа територија од 48,721ха.

- Границата на планскиот опфат се утврдува врз основа на Член 7, 8 и 9 од Правилникот за стандарди и нормативи за урбанистичко планирање (Сл. весник на РМ бр 142/15, 217/15, 222/15, 228/15, 35/16, 99/16, 134/16, 33/17 и 86/18). Границата на планскиот опфат треба да биде:
- рационална, економична, правилна линија, линија на опкружување со колку што е можно помала должина

- линијата што ќе се совпаѓа или ќе ги следи линеарните зададености на теренот, било да се природни (рељеф, водени текови и др.) или создадени (пат, оска на улица, граница на катастарска парцела, граница на подрачје со иста намена и др.) и
- линија која нема да ја намалува вредноста на земјишето што го дели или ја попречува неговата намена и начин на користење делејќи го на неупотребливи делови

Урбанистичкиот план вон населено место е изработен за локација дефинирана со линија и прекршни точки, во рамки на земјиште кое е во доминантна сопственост на Република Северна Македонија.

Границата на планскиот опфат е прикажана со линија која ги поврзува сите прекршни точки, означени со редни броеви од 1 до 206, а за секоја точка табеларно се дадени параметрите по X и Y координати.

Планскиот опфат лежи на територијата која како крајни точки ги има следните координати:

површина 487213.3360м^2
периметар 4481.9744м^1

рб	X	Y
207	7584458.1600	4630462.9900
208	7584454.7600	4630468.9800
209	7584448.5400	4630476.7300
210	7584444.4000	4630483.1000
211	7584440.7800	4630500.5900
212	7584439.8400	4630507.1500
213	7584439.0100	4630510.1400
214	7584437.8400	4630516.3000
215	7584436.2800	4630521.1400
216	7584434.6700	4630528.3400
217	7584434.0000	4630533.7400
218	7584433.8400	4630542.7800
219	7584434.6700	4630549.6800
220	7584435.3400	4630559.9800
221	7584435.9500	4630565.5400
222	7584437.5100	4630569.0400
223	7584438.9000	4630571.2700
224	7584442.3000	4630574.5500
225	7584448.3500	4630579.9300
226	7584452.0200	4630582.4800
227	7584455.2500	4630583.8700
228	7584461.5100	4630585.9500
229	7584467.1700	4630587.1200
230	7584475.6700	4630587.9000
231	7584484.2900	4630587.4600
232	7584491.7900	4630585.7900
233	7584497.4600	4630585.0700
234	7584503.3800	4630583.5400
235	7584511.4100	4630580.4300
236	7584514.4600	4630579.7100
237	7584518.7100	4630579.4000
238	7584521.4100	4630580.7900
239	7584523.1200	4630583.1700
240	7584524.8800	4630587.1600
241	7584525.7000	4630591.9500
242	7584526.6900	4630597.9500
243	7584527.6200	4630605.3800
244	7584528.5500	4630609.7800
245	7584530.3600	4630614.3400
246	7584533.3700	4630619.3000
247	7584535.9500	4630623.1500
248	7584537.6000	4630626.5200
249	7584538.7400	4630630.8100
250	7584539.7300	4630637.6500
251	7584539.7300	4630646.3600
252	7584540.4500	4630651.2800
253	7584543.6100	4630664.1900
254	7584546.8200	4630674.1200
255	7584550.8100	4630683.1300
256	7584555.6100	4630692.6000
257	7584559.7600	4630699.1200
258	7584568.0900	4630712.3400
259	7584571.5600	4630718.7100
260	7584573.5800	4630724.5100
261	7584574.6600	4630730.7900
262	7584575.2700	4630738.5200
263	7584573.3700	4630749.6400
264	7584571.4500	4630755.1800
265	7584569.4300	4630760.3000
266	7584568.7600	4630763.8200
267	7584565.1900	4630773.9300
268	7584562.7600	4630778.5300
269	7584559.7500	4630782.6200
270	7584554.4300	4630787.2100
271	7584547.3900	4630792.1800

272	7584540.9100	4630797.1400
273	7584535.4200	4630803.2500
274	7584529.9900	4630810.6700
275	7584526.8900	4630814.9100
276	7584525.4400	4630818.2300
277	7584524.7100	4630823.480
278	7584524.0400	4630830.8800
279	7584523.6800	4630843.2200
280	7584522.2800	4630848.0900
281	7584519.3800	4630854.6600
282	7584514.9900	4630860.0700
283	7584510.4800	4630863.2300
284	7584503.3300	4630866.4900
285	7584495.3300	4630869.1600
286	7584488.4400	4630870.9200
287	7584483.2600	4630872.9900
288	7584479.8400	4630874.9500
289	7584477.0900	4630876.9700
290	7584474.7700	4630880.0200
291	7584452.4400	4630882.4500
292	7584468.2800	4630864.3700
293	7584464.9300	4630852.8400
294	7584460.8000	4630827.3300
295	7584459.0800	4630801.3000
296	7584440.8800	4630772.4500
297	7584422.6500	4630760.0000
298	7584402.6300	4630748.7500
299	7584363.2200	4630719.3100
300	7584334.5100	4630694.7800
301	7584294.3000	4630752.9100
302	7584266.8800	4630723.7700
303	7584254.4300	4630739.5400
304	7584213.7200	4630721.1900
305	7584188.3800	4630705.6900
306	7584168.8000	4630697.5200
307	7584155.3500	4630711.2600
308	7584086.2500	4630671.0200
309	7584066.8200	4630696.7500
310	7583997.2900	4630651.1300
311	7584007.2800	4630637.4500
312	7584018.9500	4630644.6100
313	7584051.1700	4630594.2600
314	7584009.1000	4630571.3300
315	7583966.1600	4630548.1000
316	7583932.9900	4630528.3900
317	7583907.5700	4630566.3200
318	7583891.6000	4630561.1400
319	7583855.1500	4630546.2900
320	7583811.9700	4630542.7200
321	7583813.7200	4630654.3000
322	7583808.1100	4630700.2600
323	7583776.0800	4630775.1300
324	7583767.9400	4630771.8600

325	7583711.3100	4630747.7100
326	7583679.6100	4630816.3700
327	7583662.9400	4630801.3900
328	7583678.9300	4630776.7500
329	7583668.7500	4630768.8100
330	7583646.1000	4630750.7500
331	7583631.4600	4630740.2200
332	7583614.2600	4630730.0500
333	7583591.0300	4630716.4300
334	7583570.6200	4630704.0800
335	7583548.5800	4630685.2700
336	7583527.0500	4630669.3900
337	7583516.8200	4630666.7200
338	7583502.8800	4630679.8400
339	7583499.4500	4630684.1800
340	7583471.6900	4630641.6000
341	7583448.0700	4630605.3700
342	7583409.1000	4630545.5900
343	7583416.7717	4630540.0639
344	7583420.4698	4630537.4001
345	7583410.1628	4630523.0763
346	7583420.2700	4630508.7200
347	7583424.2100	4630508.5100
348	7583442.4400	4630487.7000
349	7583463.5800	4630463.0100
350	7583483.2500	4630440.0200
351	7583506.0900	4630413.5100
352	7583536.9400	4630377.2200
353	7583558.1200	4630352.3100
354	7583574.8300	4630332.7600
355	7583592.9713	4630340.7846
356	7583645.9700	4630268.3700
357	7583605.5534	4630233.9658
358	7583612.2984	4630225.8800
359	7583638.4000	4630194.5900
360	7583702.7400	4630117.4200
361	7583659.4372	4630081.3212
362	7583681.6985	4630056.8379
363	7583702.0138	4630034.5203
364	7583780.8800	4630098.7100
365	7583763.5700	4630125.1800
366	7583753.8100	4630157.3000
367	7583745.5900	4630184.5000
368	7583737.6700	4630196.6000
369	7583740.8900	4630198.8700
370	7583774.7700	4630225.3200
371	7583856.0100	4630121.2300
372	7583885.8900	4630144.5500
373	7583896.7600	4630130.2400
374	7583913.7800	4630145.2400
375	7583941.2600	4630152.7500
376	7583962.1300	4630154.8100
377	7583990.4100	4630159.1600

378	7584001.8000	4630171.9400
379	7584015.3000	4630182.6300
380	7584037.6500	4630192.7400
381	7584055.1000	4630199.7500
382	7584073.3800	4630202.7000
383	7584076.6746	4630202.8744
384	7584076.9764	4630203.0417
385	7584103.2178	4630214.6553
386	7584129.3079	4630220.9578
387	7584155.4645	4630224.5878
388	7584180.4845	4630227.6311
389	7584205.3016	4630230.6498
390	7584230.1186	4630233.6685
391	7584254.9357	4630236.6871
392	7584279.7528	4630239.7058
393	7584304.5699	4630242.7244
394	7584329.3870	4630245.7431
395	7584354.2041	4630248.7618

396	7584379.0212	4630251.7804
397	7584427.9166	4630257.7279
398	7584449.3152	4630261.6748
399	7584467.4230	4630269.0665
400	7584480.1674	4630278.3446
401	7584480.3900	4630278.7800
402	7584477.5600	4630298.5400
403	7584469.5100	4630309.1600
404	7584435.7500	4630332.3200
405	7584426.5800	4630341.3400
406	7584416.3000	4630364.3900
407	7584414.0200	4630382.8500
408	7584415.9300	4630396.5800
409	7584423.2300	4630411.5600
410	7584436.6500	4630425.4100
411.	7584462.7200	4630446.3200
412.	7584460.9800	4630452.3400

нај	X	Y
северна	7584452.4400	4630882.4500
источна	7584575.2700	4630738.5200
јужна	7583702.0138	4630034.5203
западна	7583409.1000	4630545.5900

Блокови

2.

Блокот е посложена единица на градежно земјиште која во случајот се состои од една или повеќе градежни парцели и градежно земјиште за општа употреба.

Во планскиот опфат се планирани 2 (два) блока. Во Блок 1 влегуваат 4 (четири), а во Блок 2 влегуваат 6 (шест) градежни парцели.

Регулаторни линии

3.

Регулаторни линии се плански одредби кои го разграничуваат градежното земјиште од аспект на носителот на правото за градење.

Регулаторни линии се регулациона линија (Р.Л.) и граница на градежната парцела (Г.Г.П.).

Регулациона линија (Р.Л.)

4.

Регулациона линија е линија на разграничување помеѓу градежното земјиште за општа употреба и парцелираното градежно земјиште за поединечна употреба.

Граница на градежна парцела (Г.Г.П.)

5.

Границата на градежна парцела претставува линија на разграничување на носителите на право на градење помеѓу две соседни градежни парцели.

Градежна парцела

6.

Градежната парцела претставува простор ограничен со регулаторни линии што ја обележуваат промената на носителот на правото за градење.

На ниво на планскиот опфат се планирани 10 градежни парцели и се означени со соодветна намена и ознака.

Градежните парцели се означени со арапски цифри.

Влезовите/излезите во градежните парцели ќе се обезбедат преку планирана улична мрежа која е оформена од новопланирани индустриски улици. Точните влзено-излени точки ќе бидат дефинирани со изработка на Архитектонско-урбанистички проект, а во зависност од технолошките просторни можности и потребите на инвеститорот.

Намена на земјиштето – групи и класи на намени

7.

Со УПВНМ се предвидуваат следните намени на земјиштето (дефинирањето е според Член 28 од Правилникот за стандарди и нормативи за урбанистичко планирање (Сл. весник на РМ бр 142/15, 217/15, 222/15, 228/15, 35/16, 99/16, 134/16, 33/17 и 86/18):

Групи на класи на намени:

1. **Инфраструктура – група на класа на намена Е**
2. **Зеленило и рекреација – група на класа на намена Д**

Класи на намени:

Инфраструктура – група на класа на намена Е;

- Комунална инфраструктура – класа на намена Е1
  (сообраќајна, водоводна, канализациона, енергетска и комуникациска инфраструктура)
- Комунална Супраструктура – класа на намена Е2
  Планирани градби од класата на намена Е2
  А) Градби од ПРВА КАТЕГОРИЈА согласно Закон за градење:
  - *1 (една) електроцентрала од обновлив извор на енергија (фотоволтаици) со инсталирана моќност од 10 MW (во ГП 1.01),*
  - *2 (две) електроцентрали од обновлив извор на енергија фотоволтаици), секоја со инсталирана моќност од по 2 MW (во ГП 1.02 и во ГП 1.03) и*
  - *1 (една) електроцентрала од обновлив извор на енергија (фотоволтаици) со инсталирана моќност од 5 MW (во ГП 1.04).*

  Б) Градби од ВТОРА КАТЕГОРИЈА согласно Закон за градење:

- *6 (шест) електроцентрали од обновливи извори на енергрија (фотоволтаици) и за секоја од нив е предвидена максимална инсталирана моќност од 1 MW (во ГП 2.01, ГП 2.02, ГП 2.03, ГП 2.04, ГП 2.05 и ГП 2.06)*

Зеленило и рекреација – група на класа на намена Д;

- Заштитно зеленило – класа на намена Д2

без можност за вградување на компатибилни класи на намена на основните, согласно Правилникот за стандарди и нормативи за урбанистичко планирање (Сл. весник на РМ бр 142/15, 217/15, 222/15, 228/15, 35/16, 99/16, 134/16, 33/17 и 86/18).

Градежна линија

8.

Градежната линија претставува граница на површината за градење во градежната парцела и ја дефинира просторната граница до која градбата може да се гради.

Помошна градежна линија

9.

Помошната градежна линија претставува ознака за денивелација, пасажи или друга промена во рамки на површината за градење, а согласно Член 35 од Правилникот за стандарди и нормативи за урбанистичко планирање (Сл. весник на РМ бр 142/15, 217/15, 222/15, 228/15, 35/16, 99/16, 134/16, 33/17 и 86/18).

Во предметниот УПВНМ помошната градежна линија е применета и испланирана за да означи површина, односно заштитен појас во кој не е дозволено изградба заради постојни функционални инфраструктурни водови (Цевковод за полевање на земјоделски површини – Линија 8 и 9, како и преносни енергетски водови (Далекуводи со различна јачина – 4 водови x 10kV и 1 вод x 35kV). Притоа овие неизградени површини ќе служат и за одржување и пристап до изградената инфраструктура.

Површини за градење

10.

Во градежните парцели е утврден простор ограничен со градежни линии во кој е дозволено поставување на површини за градење на повеќе градби, согласно дозволениот процент на изграденост на земјиштето. За сите градежни парцели потребно е да се изработи Архитектонско-урбанистички проект.

Во нумеричките показатели зададена е максималната површина за изградба на повеќе градби во утврдениот простор.

Максимална височина на градбите (H мах.)

11.
Максималната височина за градба е планска одредба со која се утврдува дозволената височина за градба до завршниот венец на објектот.
Височината на градбите е условена од потребата за простор и од намената, како и од техничките спецификации на производителите на фотоволтаици.
Максималните височини на градење на градбите во градежните парцели ќе биде дефинирана со Архитектонско-урбанистички проект и директно зависи од техничките спецификации на фотоволтаиците.
Висината на градбите не смее да ја надминува котата од 350 м.н.в. од аспект на безбедноста на воздушниот сообраќај.

Процент на изграденост (%)

12.
Процентот на изграденост на земјиштето е урбанистичка величина која ја покажува густината на изграденост, односно колкав дел од градежното земјиште е зафатен со градба. Во предметниот УПВНМ за градежните парцели оваа величина изнесува од 70% до 80%.

Коефициент на искористеност (к)

13.
Коефициентот на искористеност е урбанистичка величина која го покажува интензитетот на изгаденост на градежното земјиште. Во предметниот УПВНМ за градежните парцели оваа величина изнесува од 0,70 до 0,80.

Сообраќај

14.
Влезно-излезната партија во Зоната со електроцентрали, дефинирана со овој УПВНМ, е испланирана да се поврзе преку постојниот пристапен пат кој веќе е приклучен на Регионалниот пат Р1204.

15.
Задолжително да се изработи Проект за инфраструктура кој ќе ја дефинира точната траса на поврзување на планираната влезно-излезна партија на овој УПВНМ со регионалниот патен правец Р1204 (во овој план е зададено предлог сообраќајно решение за поврзување со регионалниот пат Р1204 - кој ќе се разработи со Проект за инфраструктура или Урбанистички план). Изработката на Проектот за инфраструктура ќе претставува услов за понатамошна реализација на овој УПВНМ и издавање на одобрение за градење на градежните парцели.

16.
Да се почитува минималното растојание на крстосниците во зависност од видот на крстосницата и категоријата на сообраќајниците и истите да се во согласност со Правилникот за стандарди и нормативи за урбанистичко планирање (Сл. весник на РМ бр 142/15, 217/15, 222/15, 228/15, 35/16, 99/16, 134/16, 33/17 и 86/18).

Паркирање

17.
За потребите на корисниците, паркинг простор за лесни моторни возила, товарни возила и друг тип на возила, ќе се предвиди внатре во градежната парцела и истиот ќе се дефинира со Архитектионско-урбанистичкиот проект.
Во планскиот опфат е испланирана и површина за јавен паркинг.
Големината и бројот на паркинг местата да биде исклучиво согласно Правилникот за стандарди и нормативи за урбанистичко планирање (Сл. весник на РМ бр 142/15, 217/15, 222/15, 228/15, 35/16, 99/16, 134/16, 33/17 и 86/18).

Услови за движење на инвалидизирани лица

18.
За обезбедување услови за движење на инвалидизирани лица важат истите одредби од член 75, 76, 77, 78 и 79 од Правилникот за стандарди и нормативи за урбанистичко планирање (Сл. весник на РМ бр 142/15, 217/15, 222/15, 228/15, 35/16, 99/16, 134/16, 33/17 и 86/18).

Зеленило

19.
Во рамките на планскиот опфат е предвидено заштитно зеленило Д2. Зеленилото е предвидено на влезовите/излезите од зоната. Истото се планира како инфраструктурен коридор за спроведување на инфраструктурни водови за зоната.
При уредување на површините со намена Д2 – Заштитно зеленило и Заштитните појаси да се почитува член 203 од Законот за енергетика (Сл. Весник на РМ бр. 96/18), каде што се вели дека во заштитниот појас не се дозволува засадување на дрва и растенија.

20.
Просторот околу градбите хортикултурно да се уреди со проект за хортикултура.

Мерки за заштита

21.
При изготвување на Архитектонско-урбанистичкиот проект, при изготвување на Проектите за инфраструктура, како и при изготвувањето на идејните и основните проекти за градбите и проектите за градбите на инфраструктура и самата инфраструктура, како и при самата градба, да се почитуваат мерките за заштита на животната средина и природата согласно:

- Закон за животната средина (Сл.в. на РМ бр.53/05, бр.81/05, бр.24/07, бр.159/08 , бр.83/09, 48/10 и 124/10 и 51/11, 123/12 и 93/13 и 187/13 и 42/14 и 44/15 и 129/15, 192/15, 39/16, 99/18);
- Закон за заштита на природата („Службен весник на Република Македонија" број 67/04, 14/06, 84/07, 35/10, 47/11, 148/11, 59/12, 13/13, 163/13, 41/14, 146/15, 39/16, 63/16, 113/18);

- Закон за квалитет на амбиентниот воздух („Службен весник на Република Македонија" број 100/12-пречистен текст, и бр. 163/13, 10/15 и 146/15);
- Закон за заштита од бучава во животната средина („Службен весник на Република Македонија" број 79/07, 124/10, 47/11, 163/13 и 146/15);
- Закон за управување со отпадот („Службен весник на Република Македонија" број 09/11 - пречистен текст, 51/11, 123/12, 147/13, 163/13, 51/15, 146/15, 192/15, 39/16 и 63/16);
- Закон за водите („Службен весник на Република Македонија" број 87/08, 06/09, 161/09, 83/10, 51/11, 44/12, 163/13, 180/14, 146/15 и 52/16).

22.

Обврзно треба да се почитуваат мерките за заштита согласно Закон за одбрана (Сл в. на РМ бр: 42/01, 05/03, 58/06, 110/08) (пречистен текст 185/11) и 215/15.

На градбите обврзна е изведба на громобранска инсталација со цел да нема појава на зголемено пожарно оптоварување.

Уличното осветлување да се планира со светилки кои емитираат светлина исклучиво кон земја.

Во планскиот опфат да не се предвидуваат објекти или содржини со елементи или структури кои ќе емитираат радио сигнали, ласерски сигнали или светлосни снопови.

При проектирањето да се води сметка да не се создаваат тесни грла на сообраќајниците и зони на тотални урнатини.

Градбите да бидат оптимално сеизмички отпорни на 9^0 по МЦС скалата, да бидат изградени со помала количина на градежен материјал и релативно помали тежини.

Со оглед на намените на градбите, потребно е да се изготви елаборат за извршени геомеханички, геолошки и хидротехнички испитувања.

23.

При изработката на АУП да се предвидат пропишаните мерки за заштита од пожари, експлозии и опасни материи согласно Законот за заштита и спасување, Законот за пожарникарство (Сл. Весник на РМ, бр. 168/17 – пречистен текст) и другите подзаконски акти и прописи со кои е регулирана оваа проблематика.

24.

При уредувањето на градежната парцела, обврзно да се предвиди заштитен појас, меѓу одредени градби и простори, со широчина предвидена со нормативите, а која овозможува заштита од пожар.

25.

Доколку при реализацијата на планот се дојде до откривање на објекти, односно предмети (целосно зачувани фрагменти) од материјалната култура на Република Македонија, треба да се постапи во согласност со одредбите од Законот за заштита на културното наследство (Сл. Весник на РМ бр. 20/04, 71/04, 115/07, 18/11, 148/11, 23/13, 137/13, 164/13 и 38/14 и 44/14 и 199/14, 104/15 и 154/15, 192/15, 39/16, 11/18, 20/19).

26.

За градбите се пропишува и следното:

- да се применат асеизмички конструктивни системи, како и материјали отпорни на пожар;
- да се применат изолаторски материјали кои ќе обезбедат максимална заштеда на енергијата за затоплување или ладење на внатрешниот корисен простор, а во функција на одржливиот развој и заштита на животната средина;
- да се применат квалитетни естетски современи материјали за завршна обработка на градбите;
- да се градат градби со примена на помала количина на градежен материјал и со релативно помали тежини
- да се примени естетско парковско и заштитно зеленило, погодно за климатските простори
- обврзно да се изготви елаборат за извршени геомеханички, геолошки и хидротехнички испитувања, при изработка на основните проекти на градбите и инфраструктурата.

27.

Површините за градење се во корелација со градежните линии и ќе се утврдат со Архитектионско-урбанистичкиот проект, посебно и во рамките на дозволените Коефициенти на искористеност (К) на земјиштето и Проценти на изграденост (Р) на земјиштето, согласно овие Услови за градење.

28.

При изработка на Архитектонско-урбанистичките проекти, идејните и основните проекти на градбите, Проектите за инфраструктура, како и градбите на комуналната супраструктура и комуналната инфраструктура, обврзно е да се почитуваат прописите за градење, современите техничките стандарди за ваков тип на градби.

29.

Градежните парцели на кои се планира изградба на електроцентрали од обновливи извори на енергија треба да биде оградени. Елементите на оградата ќе бидат дефинирани со проектно-техничка документација.

30.

Други елементи, кои се прилог на Архитектонско-урбанистичкиот проект, се оние кои ги дефинираат трасите на примарните инфраструктурни водови внатре и надвор од градежната парцела.

31.

При изработка на Архитектонско-урбанистичкиот проект важи Правилникот за стандарди и нормативи за урбанистичко планирање (Сл. весник на РМ бр 142/15, 217/15, 222/15, 228/15, 35/16, 99/16, 134/16, 33/17 и 86/18), како и други закони и подзаконски акти.

Мерки за спречување на бариери за лица со инвалидност

32.

Обврзно треба да се почитуваат Мерките за спречување на бариери за лица со инвалидност согласно Член 75, 76, 77, 78 и 79 од Правилникот за стандарди и нормативи за Урбанистичко планирање (Сл. весник на РМ бр 142/15, 217/15, 222/15, 228/15, 35/16, 99/16, 134/16, 33/17 и 86/18) и Член 109 од Правилник за стандарди и нормативи за проектирање (Сл.в. на РМ, бр.60/12, 29/15, 32/16, 114/16);

33.
Заради обезбедување на потребните услови се применуваат и одредбите од Правилникот за начинот на обезбедување на непречен пристап, движење (хоризонтално и вертикално), престој и работа на лица со инвалидност до и во градби со јавни и деловни намени, градби со намена домување во станбени згради, како и градби со станбено-деловна намена и Правилникот за техничките карактеристики и димензиите на патеката за движење на лица со телесен хендикеп и лица со оштетен вид.

9. ПОСЕБНИ УСЛОВИ ЗА ГРАДЕЊЕ

Посебните услови за изградба, развој и користење на градежното земјиште и градбите се однесуваат на секоја градежната парцела поединечно и се дадени табеларно.

34.
Посебните услови за градење се основа за изработка на Архитектонско-урбанистичките проекти врз основа на што ќе се изработат идејни или основни проекти за градбите и инфраструктурата.
Планските одредби се однесуваат на секоја една градежна парцела посебно во рамките на планскиот опфат.

БЛОК 1

УРБАНИСТИЧКИ ПЛАН ВОН НАСЕЛЕНО МЕСТО ЗА ЕЛЕКТРОЦЕНТРАЛИ ОД ОБНОВЛИВИ ИЗВОРИ НА ЕНЕРГИЈА, КО АМЗАБЕГОВО, ОПШТИНА СВЕТИ НИКОЛЕ, ТЕХ.БР.Е0219	
ПОСЕБНИ УСЛОВИ ЗА ГРАДБА	
Градежна Парцела Г.П. бр.	**1.01**
Група на класа на намена	**Е** - Инфраструктура
Основна класа на намена	**Е2** - Комунална супраструктура
Поединечна намена	Градби за производство на енергија (макс. инсталирана моќност 10 MW)
Површина на градежна парцела (m²)	**158.738**
Максимална површина за градба на приземје (m²)	**144.489**
Максимална изградена површина на сите нивоа (m²)	**144.489**
Максимален број на нивои (катови)	**1 (П)**
Максимална дозволена висина до венец (m')	со **АУП**
Максимален дозволен процент на изграденост (%)	80
Максимален дозволен коефициент на искористеност (k)	0,80
Паркирање	со **АУП**

* ЗА ГРАДЕЖНАТА ПАРЦЕЛА ДА СЕ ИЗРАБОТИ АРХИТЕКТОНСКО-УРБАНИСТИЧКИ ПРОЕКТ (АУП), СОГЛАСНО ЧЛЕН 51 ОД ЗАКОНОТ ЗА ПРОСТОРНО И УРБАНИСТИЧКО ПЛАНИРАЊЕ (СЛУЖБЕН ВЕСНИК НА РМ БРОЈ 199/14, 44/15, 193/15, 31/16, 163/16, 64/18 И 168/18), ПРАВИЛНИКОТ ЗА СТАНДАРДИ И НОРМАТИВИ ЗА УРБАНИСТИЧКО ПЛАНИРАЊЕ (СЛУЖБЕН ВЕСНИК НА РМ БРОЈ 142/15, 217/15, 222/15, 228/15, 35/16, 99/16, 134/16, 33/17 И 86/18) И ПРАВИЛНИК ЗА ПОБЛИСКАТА СОДРЖИНА, ФОРМА И НАЧИН НА ОБРАБОТКА НА ГЕНЕРАЛЕН УРБАНИСТИЧКИ ПЛАН, ДЕТАЛЕН УРБАНИСТИЧКИ ПЛАН, УРБАНИСТИЧКИ ПЛАН ЗА СЕЛО, УРБАНИСТИЧКИ ПЛАН ВОН НАСЕЛЕНО МЕСТО И РЕГУЛАЦИСКИ ПЛАН НА ГЕНЕРАЛЕН УРБАНИСТИЧКИ ПЛАН, ФОРМАТА, СОДРЖИНАТА И НАЧИНОТ НА ОБРАБОТКА НА УРБАНИСТИЧКО-ПЛАНСКИ ДОКУМЕНТАЦИИ И АРХИТЕКТОНСКО-УРБАНИСТИЧКИОТ ПРОЕКТ И СОДРЖИНАТА, ФОРМАТА И НАЧИНОТ НА ОБРАБОТКА НА ПРОЕКТОТ ЗА ИНФРАСТРУКТУРА (СЛУЖБЕН ВЕСНИК НА РМ БРОЈ 142/15);
* СЕ ДОЗВОЛУВА ИЗГРАДБА НА ПОВЕЌЕ ГРАДБИ ВО РАМКИ НА ЕДНА ГРАДЕЖНА ПАРЦЕЛА, СОГЛАСНО АУП;
* ПАРКИРАЊЕТО СЕ ПЛАНИРА ВО СОПСТВЕНА ПАРЦЕЛА, СОГЛАСНО АУП;
* ДА СЕ ПОЧИТУВА ЗАШТИТНИОТ ПОЈАС НА ЦЕВКОВОДОТ ЗА НАВОДНУВАЊЕ (ЛИНИЈА БР.9) И НЕГОВИОТ ЗАШТИТЕН ПОЈАС (ШИРОЧИНА L=6m') И ВО НЕГО НЕ СЕ ДОЗВОЛУВА ИЗГРАДБА НА ГРАДБИ.
* ВИСИНИТЕ НА ГРАДБИТЕ СЕ УСЛОВЕНИ ОД ТИПОТ И СПЕЦИФИКАЦИЈАТА НА ФОТОВОЛТАИЦИТЕ, НО НЕ СМЕЕ ДА ЈА НАДМИНУВА КОТАТА ОД 350 М.Н.В. ЗАРАДИ БЕЗБЕДНОСТ НА ВОЗДУШНИОТ СООБРАЌАЈ. ВИСИНАТА КЕ СЕ ОДРЕДИ СО АУП КОЈ ЗАДОЛЖИТЕЛНО МОРА ДА СЕ ДОСТАВИ ДО АГЕНЦИЈАТА ЗА ЦИВИЛНО ВОЗДУХОПЛОВСТВО ЗАРАДИ ИЗДАВАЊЕ НА СОГЛАСНОСТ;
* ЗА ГРАДЕЖНАТА ПАРЦЕЛА СО ПРОЕКТНА ДОКУМЕНТАЦИЈА ДА СЕ ПРЕДВИДИ ИЗГРАДБА НА ДРЕНАЖЕН СИСТЕМ ЗА ОДВЕДУВАЊЕ НА ПОВРШИНСКИТЕ ВОДИ;
* ПРИ ИЗРАБОТКА НА АУП ЗА ГРАДЕЖНАТА ПАРЦЕЛА, ВЛЕЗНО/ИЗЛЕЗНАТА ПАРТИЈА ДА СЕ ПРЕДВИДИ ОД НОВОПЛАНИРАНАТА ИНДУСТРИСКА УЛИЦА „1" И/ИЛИ ОД НОВОПЛАНИРАНАТА ИНДУСТРИСКА УЛИЦА „2".

УРБАНИСТИЧКИ ПЛАН ВОН НАСЕЛЕНО МЕСТО ЗА ЕЛЕКТРОЦЕНТРАЛИ ОД ОБНОВЛИВИ ИЗВОРИ НА ЕНЕРГИЈА, КО АМЗАБЕГОВО, ОПШТИНА СВЕТИ НИКОЛЕ, ТЕХ.БР.E0219	
ПОСЕБНИ УСЛОВИ ЗА ГРАДБА	
Градежна Парцела Г.П. бр.	**1.02**
Група на класа на намена	**E** - Инфраструктура
Основна класа на намена	**E2** - Комунална супраструктура
Поединечна намена	Градби за производство на енергија (макс. инсталирана моќност 2 MW)
Површина на градежна парцела (m²)	**36.741**
Максимална површина за градба на приземје (m²)	**31.282**
Максимална изградена површина на сите нивоа (m²)	**31.282**
Максимален број на нивои (катови)	**1 (П)**
Максимална дозволена висина до венец (m')	со **АУП**
Максимален дозволен процент на изграденост (%)	80
Максимален дозволен коефициент на искористеност (k)	0,80
Паркирање	со **АУП**

* ЗА ГРАДЕЖНАТА ПАРЦЕЛА ДА СЕ ИЗРАБОТИ АРХИТЕКТОНСКО-УРБАНИСТИЧКИ ПРОЕКТ (АУП), СОГЛАСНО ЧЛЕН 51 ОД ЗАКОНОТ ЗА ПРОСТОРНО И УРБАНИСТИЧКО ПЛАНИРАЊЕ (СЛУЖБЕН ВЕСНИК НА РМ БРОЈ 199/14, 44/15, 193/15, 31/16, 163/16, 64/18 И 168/18), ПРАВИЛНИКОТ ЗА СТАНДАРДИ И НОРМАТИВИ ЗА УРБАНИСТИЧКО ПЛАНИРАЊЕ (СЛУЖБЕН ВЕСНИК НА РМ БРОЈ 142/15, 217/15, 222/15, 228/15, 35/16, 99/16, 134/16, 33/17 И 86/18) И ПРАВИЛНИК ЗА ПОБЛИСКАТА СОДРЖИНА, ФОРМА И НАЧИН НА ОБРАБОТКА НА ГЕНЕРАЛЕН УРБАНИСТИЧКИ ПЛАН, ДЕТАЛЕН УРБАНИСТИЧКИ ПЛАН, УРБАНИСТИЧКИ ПЛАН ЗА СЕЛО, УРБАНИСТИЧКИ ПЛАН ВОН НАСЕЛЕНО МЕСТО И РЕГУЛАЦИСКИ ПЛАН НА ГЕНЕРАЛЕН УРБАНИСТИЧКИ ПЛАН, ФОРМАТА, СОДРЖИНАТА И НАЧИНОТ НА ОБРАБОТКА НА УРБАНИСТИЧКО-ПЛАНСКИ ДОКУМЕНТАЦИИ И АРХИТЕКТОНСКО-УРБАНИСТИЧКИОТ ПРОЕКТ И СОДРЖИНАТА, ФОРМАТА И НАЧИНОТ НА ОБРАБОТКА НА ПРОЕКТОТ ЗА ИНФРАСТРУКТУРА (СЛУЖБЕН ВЕСНИК НА РМ БРОЈ 142/15);
* СЕ ДОЗВОЛУВА ИЗГРАДБА НА ПОВЕЌЕ ГРАДБИ ВО РАМКИ НА ЕДНА ГРАДЕЖНА ПАРЦЕЛА, СОГЛАСНО АУП;
* ПАРКИРАЊЕТО СЕ ПЛАНИРА ВО СОПСТВЕНА ПАРЦЕЛА, СОГЛАСНО АУП;
* ВИСИНИТЕ НА ГРАДБИТЕ СЕ УСЛОВЕНИ ОД ТИПОТ И СПЕЦИФИКАЦИЈАТА НА ФОТОВОЛТАИЦИТЕ, НО НЕ СМЕЕ ДА ЈА НАДМИНУВА КОТАТА ОД 350 М.Н.В. ЗАРАДИ БЕЗБЕДНОСТ НА ВОЗДУШНИОТ СООБРАЌАЈ. ВИСИНАТА КЕ СЕ ОДРЕДИСО АУП КОЈ ЗАДОЛЖИТЕЛНО МОРА ДА СЕ ДОСТАВИ ДО АГЕНЦИЈАТА ЗА ЦИВИЛНО ВОЗДУХОПЛОВСТВО ЗАРАДИ ИЗДАВАЊЕ НА СОГЛАСНОСТ;
* ЗА ГРАДЕЖНАТА ПАРЦЕЛА СО ПРОЕКТНА ДОКУМЕНТАЦИЈА ДА СЕ ПРЕДВИДИ ИЗГРАДБА НА ДРЕНАЖЕН СИСТЕМ ЗА ОДВЕДУВАЊЕ НА ПОВРШИНСКИТЕ ВОДИ;
* ПРИ ИЗРАБОТКА НА АУП ЗА ГРАДЕЖНАТА ПАРЦЕЛА, ВЛЕЗНО/ИЗЛЕЗНАТА ПАРТИЈА ДА СЕ ПРЕДВИДИ ОД НОВОПЛАНИРАНАТА ИНДУСТРИСКА УЛИЦА „2".

УРБАНИСТИЧКИ ПЛАН ВОН НАСЕЛЕНО МЕСТО ЗА ЕЛЕКТРОЦЕНТРАЛИ ОД ОБНОВЛИВИ ИЗВОРИ НА ЕНЕРГИЈА, КО АМЗАБЕГОВО, ОПШТИНА СВЕТИ НИКОЛЕ, ТЕХ.БР.E0219	
ПОСЕБНИ УСЛОВИ ЗА ГРАДБА	
Градежна Парцела Г.П. бр.	**1.03**
Група на класа на намена	**E** - Инфраструктура
Основна класа на намена	**E2** - Комунална супраструктура
Поединечна намена	Градби за производство на енергија (макс. инсталирана моќност 2 MW)
Површина на градежна парцела (m²)	**33.711**
Максимална површина за градба на приземје (m²)	**28.687**
Максимална изградена површина на сите нивоа (m²)	**28.687**
Максимален број на нивои (катови)	**1 (П)**
Максимална дозволена висина до венец (m')	со **АУП**
Максимален дозволен процент на изграденост (%)	80
Максимален дозволен коефициент на искористеност (k)	0,80
Паркирање	со **АУП**

* ЗА ГРАДЕЖНАТА ПАРЦЕЛА ДА СЕ ИЗРАБОТИ АРХИТЕКТОНСКО-УРБАНИСТИЧКИ ПРОЕКТ (АУП), СОГЛАСНО ЧЛЕН 51 ОД ЗАКОНОТ ЗА ПРОСТОРНО И УРБАНИСТИЧКО ПЛАНИРАЊЕ (СЛУЖБЕН ВЕСНИК НА РМ БРОЈ 199/14, 44/15, 193/15, 31/16, 163/16, 64/18 И 168/18), ПРАВИЛНИКОТ ЗА СТАНДАРДИ И НОРМАТИВИ ЗА УРБАНИСТИЧКО ПЛАНИРАЊЕ (СЛУЖБЕН ВЕСНИК НА РМ БРОЈ 142/15, 217/15, 222/15, 228/15, 35/16, 99/16, 134/16, 33/17 И 86/18) И ПРАВИЛНИК ЗА ПОБЛИСКАТА СОДРЖИНА, ФОРМА И НАЧИН НА ОБРАБОТКА НА ГЕНЕРАЛЕН УРБАНИСТИЧКИ ПЛАН, ДЕТАЛЕН УРБАНИСТИЧКИ ПЛАН, УРБАНИСТИЧКИ ПЛАН ЗА СЕЛО, УРБАНИСТИЧКИ ПЛАН ВОН НАСЕЛЕНО МЕСТО И РЕГУЛАЦИСКИ ПЛАН НА ГЕНЕРАЛЕН УРБАНИСТИЧКИ ПЛАН, ФОРМАТА, СОДРЖИНАТА И НАЧИНОТ НА ОБРАБОТКА НА УРБАНИСТИЧКО-ПЛАНСКИ ДОКУМЕНТАЦИИ И АРХИТЕКТОНСКО-УРБАНИСТИЧКИОТ ПРОЕКТ И СОДРЖИНАТА, ФОРМАТА И НАЧИНОТ НА ОБРАБОТКА НА ПРОЕКТОТ ЗА ИНФРАСТРУКТУРА (СЛУЖБЕН ВЕСНИК НА РМ БРОЈ 142/15);
* СЕ ДОЗВОЛУВА ИЗГРАДБА НА ПОВЕЌЕ ГРАДБИ ВО РАМКИ НА ЕДНА ГРАДЕЖНА ПАРЦЕЛА, СОГЛАСНО АУП;
* ПАРКИРАЊЕТО СЕ ПЛАНИРА ВО СОПСТВЕНА ПАРЦЕЛА, СОГЛАСНО АУП;
* ВИСИНИТЕ НА ГРАДБИТЕ СЕ УСЛОВЕНИ ОД ТИПОТ И СПЕЦИФИКАЦИЈАТА НА ФОТОВОЛТАИЦИТЕ, НО НЕ СМЕЕ ДА ЈА НАДМИНУВА КОТАТА ОД 350 М.Н.В. ЗАРАДИ БЕЗБЕДНОСТ НА ВОЗДУШНИОТ СООБРАЌАЈ. ВИСИНАТА КЕ СЕ ОДРЕДИ СО АУП КОЈ ЗАДОЛЖИТЕЛНО МОРА ДА СЕ ДОСТАВИ ДО АГЕНЦИЈАТА ЗА ЦИВИЛНО ВОЗДУХОПЛОВСТВО ЗАРАДИ ИЗДАВАЊЕ НА СОГЛАСНОСТ;
* ЗА ГРАДЕЖНАТА ПАРЦЕЛА СО ПРОЕКТНА ДОКУМЕНТАЦИЈА ДА СЕ ПРЕДВИДИ ИЗГРАДБА НА ДРЕНАЖЕН СИСТЕМ ЗА ОДВЕДУВАЊЕ НА ПОВРШИНСКИТЕ ВОДИ;
* ПРИ ИЗРАБОТКА НА АУП ЗА ГРАДЕЖНАТА ПАРЦЕЛА, ВЛЕЗНО/ИЗЛЕЗНАТА ПАРТИЈА ДА СЕ ПРЕДВИДИ ОД НОВОПЛАНИРАНАТА ИНДУСТРИСКА УЛИЦА „2".

УРБАНИСТИЧКИ ПЛАН ВОН НАСЕЛЕНО МЕСТО ЗА ЕЛЕКТРОЦЕНТРАЛИ ОД ОБНОВЛИВИ ИЗВОРИ НА ЕНЕРГИЈА, КО АМЗАБЕГОВО, ОПШТИНА СВЕТИ НИКОЛЕ, ТЕХ.БР.Е0219	
ПОСЕБНИ УСЛОВИ ЗА ГРАДБА	
Градежна Парцела Г.П. бр.	**1.04**
Група на класа на намена	**Е** - Инфраструктура
Основна класа на намена	**Е2** - Комунална супраструктура
Поединечна намена	Градби за производство на енергија (макс. инсталирана моќност 5 MW)
Површина на градежна парцела (m²)	**95.194**
Максимална површина за градба на приземје (m²)	**84.465**
Максимална изградена површина на сите нивоа (m²)	**84.465**
Максимален број на нивои (катови)	**1 (П)**
Максимална дозволена висина до венец (m')	со **АУП**
Максимален дозволен процент на изграденост (%)	80
Максимален дозволен коефициент на искористеност (k)	0,80
Паркирање	со **АУП**

* ЗА ГРАДЕЖНАТА ПАРЦЕЛА ДА СЕ ИЗРАБОТИ АРХИТЕКТОНСКО-УРБАНИСТИЧКИ ПРОЕКТ (АУП), СОГЛАСНО ЧЛЕН 51 ОД ЗАКОНОТ ЗА ПРОСТОРНО И УРБАНИСТИЧКО ПЛАНИРАЊЕ (СЛУЖБЕН ВЕСНИК НА РМ БРОЈ 199/14, 44/15, 193/15, 31/16, 163/16, 64/18 И 168/18), ПРАВИЛНИКОТ ЗА СТАНДАРДИ И НОРМАТИВИ ЗА УРБАНИСТИЧКО ПЛАНИРАЊЕ (СЛУЖБЕН ВЕСНИК НА РМ БРОЈ 142/15, 217/15, 222/15, 228/15, 35/16, 99/16, 134/16, 33/17 И 86/18) И ПРАВИЛНИК ЗА ПОБЛИСКАТА СОДРЖИНА, ФОРМА И НАЧИН НА ОБРАБОТКА НА ГЕНЕРАЛЕН УРБАНИСТИЧКИ ПЛАН, ДЕТАЛЕН УРБАНИСТИЧКИ ПЛАН, УРБАНИСТИЧКИ ПЛАН ЗА СЕЛО, УРБАНИСТИЧКИ ПЛАН ВОН НАСЕЛЕНО МЕСТО И РЕГУЛАЦИСКИ ПЛАН НА ГЕНЕРАЛЕН УРБАНИСТИЧКИ ПЛАН, ФОРМАТА, СОДРЖИНАТА И НАЧИНОТ НА ОБРАБОТКА НА УРБАНИСТИЧКО-ПЛАНСКИ ДОКУМЕНТАЦИИ И АРХИТЕКТОНСКО-УРБАНИСТИЧКИОТ ПРОЕКТ И СОДРЖИНАТА, ФОРМАТА И НАЧИНОТ НА ОБРАБОТКА НА ПРОЕКТОТ ЗА ИНФРАСТРУКТУРА (СЛУЖБЕН ВЕСНИК НА РМ БРОЈ 142/15);
* СЕ ДОЗВОЛУВА ИЗГРАДБА НА ПОВЕЌЕ ГРАДБИ ВО РАМКИ НА ЕДНА ГРАДЕЖНА ПАРЦЕЛА, СОГЛАСНО АУП;
* ПАРКИРАЊЕТО СЕ ПЛАНИРА ВО СОПСТВЕНА ПАРЦЕЛА, СОГЛАСНО АУП;
* ВИСИНИТЕ НА ГРАДБИТЕ СЕ УСЛОВЕНИ ОД ТИПОТ И СПЕЦИФИКАЦИЈАТА НА ФОТОВОЛТАИЦИТЕ, НО НЕ СМЕЕ ДА ЈА НАДМИНУВА КОТАТА ОД 350 М.Н.В. ЗАРАДИ БЕЗБЕДНОСТ НА ВОЗДУШНИОТ СООБРАЌАЈ. ВИСИНАТА КЕ СЕ ОДРЕДИ СО АУП КОЈ ЗАДОЛЖИТЕЛНО МОРА ДА СЕ ДОСТАВИ ДО АГЕНЦИЈАТА ЗА ЦИВИЛНО ВОЗДУХОПЛОВСТВО ЗАРАДИ ИЗДАВАЊЕ НА СОГЛАСНОСТ;
* ЗА ГРАДЕЖНАТА ПАРЦЕЛА СО ПРОЕКТНА ДОКУМЕНТАЦИЈА ДА СЕ ПРЕДВИДИ ИЗГРАДБА НА ДРЕНАЖЕН СИСТЕМ ЗА ОДВЕДУВАЊЕ НА ПОВРШИНСКИТЕ ВОДИ;
* ДА СЕ ПОЧИТУВА ЗАШТИТНИОТ ПОЈАС НА ЦЕВКОВОДОТ ЗА НАВОДНУВАЊЕ (ЛИНИЈА БР.8) И НЕГОВИОТ ЗАШТИТЕН ПОЈАС (ШИРОЧИНА L=6m') И ВО НЕГО НЕ СЕ ДОЗВОЛУВА ИЗГРАДБА НА ГРАДБИ.
* ПРИ ИЗРАБОТКА НА АУП ЗА ГРАДЕЖНАТА ПАРЦЕЛА, ВЛЕЗНО/ИЗЛЕЗНАТА ПАРТИЈА ДА СЕ ПРЕДВИДИ ОД НОВОПЛАНИРАНАТА ИНДУСТРИСКА УЛИЦА „3".
* УСЛОВ ЗА ГРАДЕЊЕ НА ПЛАНИРАНАТА ФОТОВОЛТАИЧНА ЦЕНТРАЛА ВО ГРАДЕЖНАТА ПАРЦЕЛА ГП 1.04, КОЈА НА ДЕЛ ТАНГИРА И НА ДЕЛ Е ВО НЕПОСРЕДНА БЛИЗИНА НА НЕРЕГУЛИРАНИОТ ВОДОТЕК НЕМАШЊИЦА, ЌЕ БИДЕ ИЗГРАДБА И РЕГУЛАЦИЈА НА НЕГОВОТО КОРИТО ИЛИ ДА СЕ НАНЕСЕ КРАЈБРЕЖЕН ПОЈАС ОД 50м', А ВО ОСТАНАТИОТ ДЕЛ ОД ГРАДЕЖНАТА ПАРЦЕЛА ДА МОЖЕ ДА СЕ ПОСТАВУВААТ ГРАДБИ.

БЛОК 2

УРБАНИСТИЧКИ ПЛАН ВОН НАСЕЛЕНО МЕСТО ЗА ЕЛЕКТРОЦЕНТРАЛИ ОД ОБНОВЛИВИ ИЗВОРИ НА ЕНЕРГИЈА, КО АМЗАБЕГОВО, ОПШТИНА СВЕТИ НИКОЛЕ, ТЕХ.БР.Е0219	
ПОСЕБНИ УСЛОВИ ЗА ГРАДБА	
Градежна Парцела Г.П. бр.	**2.01**
Група на класа на намена	**Е** - Инфраструктура
Основна класа на намена	**Е2** - Комунална супраструктура
Поединечна намена	Градби за производство на енергија (макс. инсталирана моќност 1 MW)
Површина на градежна парцела (m²)	**27.966**
Максимална површина за градба на приземје (m²)	**19.469**
Максимална изградена површина на сите нивоа (m²)	**19.469**
Максимален број на нивои (катови)	**1 (П)**
Максимална дозволена висина до венец (m')	со **АУП**
Максимален дозволен процент на изграденост (%)	70
Максимален дозволен коефициент на искористеност (k)	0,70
Паркирање	со **АУП**

* ЗА ГРАДЕЖНАТА ПАРЦЕЛА ДА СЕ ИЗРАБОТИ АРХИТЕКТОНСКО-УРБАНИСТИЧКИ ПРОЕКТ (АУП), СОГЛАСНО ЧЛЕН 51 ОД ЗАКОНОТ ЗА ПРОСТОРНО И УРБАНИСТИЧКО ПЛАНИРАЊЕ (СЛУЖБЕН ВЕСНИК НА РМ БРОЈ 199/14, 44/15, 193/15, 31/16, 163/16, 64/18 И 168/18), ПРАВИЛНИКОТ ЗА СТАНДАРДИ И НОРМАТИВИ ЗА УРБАНИСТИЧКО ПЛАНИРАЊЕ (СЛУЖБЕН ВЕСНИК НА РМ БРОЈ 142/15, 217/15, 222/15, 228/15, 35/16, 99/16, 134/16, 33/17 И 86/18) И ПРАВИЛНИК ЗА ПОБЛИСКАТА СОДРЖИНА, ФОРМА И НАЧИН НА ОБРАБОТКА НА ГЕНЕРАЛЕН УРБАНИСТИЧКИ ПЛАН, ДЕТАЛЕН УРБАНИСТИЧКИ ПЛАН, УРБАНИСТИЧКИ ПЛАН ЗА СЕЛО, УРБАНИСТИЧКИ ПЛАН ВОН НАСЕЛЕНО МЕСТО И РЕГУЛАЦИСКИ ПЛАН НА ГЕНЕРАЛЕН УРБАНИСТИЧКИ ПЛАН, ФОРМАТА, СОДРЖИНАТА И НАЧИНОТ НА ОБРАБОТКА НА УРБАНИСТИЧКО-ПЛАНСКИ ДОКУМЕНТАЦИИ И АРХИТЕКТОНСКО-УРБАНИСТИЧКИОТ ПРОЕКТ И СОДРЖИНАТА, ФОРМАТА И НАЧИНОТ НА ОБРАБОТКА НА ПРОЕКТОТ ЗА ИНФРАСТРУКТУРА (СЛУЖБЕН ВЕСНИК НА РМ БРОЈ 142/15);
* СЕ ДОЗВОЛУВА ИЗГРАДБА НА ПОВЕЌЕ ГРАДБИ ВО РАМКИ НА ЕДНА ГРАДЕЖНА ПАРЦЕЛА, СОГЛАСНО АУП;
* ПАРКИРАЊЕТО СЕ ПЛАНИРА ВО СОПСТВЕНА ПАРЦЕЛА, СОГЛАСНО АУП;
* ДА СЕ ПОЧИТУВА ЗАШТИТНИОТ ПОЈАС НА РЕГИОНАЛНИОТ ПАТ, СОГЛАСНО ЗАКОНОТ ЗА ЈАВНИ ПАТИШТА (СЛУЖБЕН ВЕСНИК НА РМ БРОЈ 84/08, 52/09, 114/09, 124/10, 23/11, 53/11, 44/12, 168/12, 163/13, 187/13, 39/14, 42/14, 166/14, 44/15, 116/15, 150/15, 31/16, 71/16, 163/16);
* ДА СЕ ПОЧИТУВА ЗАШТИТНИОТ ПОЈАС НА ДАЛЕКУВОДИТЕ (2x10Kv) И НИНВНИОТ ЗАШТИТЕН ПОЈАС (ШИРОЧИНА мин L=17,9m');
* ВИСИНИТЕ НА ГРАДБИТЕ СЕ УСЛОВЕНИ ОД ТИПОТ И СПЕЦИФИКАЦИЈАТА НА ФОТОВОЛТАИЦИТЕ, НО НЕ СМЕЕ ДА ЈА НАДМИНУВА КОТАТА ОД 350 М.Н.В. ЗАРАДИ БЕЗБЕДНОСТ НА ВОЗДУШНИОТ СООБРАЌАЈ. ВИСИНАТА КЕ СЕ ОДРЕДИ СО АУП КОЈ ЗАДОЛЖИТЕЛНО МОРА ДА СЕ ДОСТАВИ ДО АГЕНЦИЈАТА ЗА ЦИВИЛНО ВОЗДУХОПЛОВСТВО ЗАРАДИ ИЗДАВАЊЕ НА СОГЛАСНОСТ;
* ЗА ГРАДЕЖНАТА ПАРЦЕЛА СО ПРОЕКТНА ДОКУМЕНТАЦИЈА ДА СЕ ПРЕДВИДИ ИЗГРАДБА НА ДРЕНАЖЕН СИСТЕМ ЗА ОДВЕДУВАЊЕ НА ПОВРШИНСКИТЕ ВОДИ;
* ПРИ ИЗРАБОТКА НА АУП ЗА ГРАДЕЖНАТА ПАРЦЕЛА, ВЛЕЗНО/ИЗЛЕЗНАТА ПАРТИЈА ДА СЕ ПРЕДВИДИ ОД НОВОПЛАНИРАНАТА ИНДУСТРИСКА УЛИЦА „2".

УРБАНИСТИЧКИ ПЛАН ВОН НАСЕЛЕНО МЕСТО ЗА ЕЛЕКТРОЦЕНТРАЛИ ОД ОБНОВЛИВИ ИЗВОРИ НА ЕНЕРГИЈА, КО АМЗАБЕГОВО, ОПШТИНА СВЕТИ НИКОЛЕ, ТЕХ.БР.E0219	
ПОСЕБНИ УСЛОВИ ЗА ГРАДБА	
Градежна Парцела Г.П. бр.	**2.02**
Група на класа на намена	**E** - Инфраструктура
Основна класа на намена	**E2** - Комунална супраструктура
Поединечна намена	Градби за производство на енергија (макс. инсталирана моќност 1 MW)
Површина на градежна парцела (m²)	**18.141**
Максимална површина за градба на приземје (m²)	**14.568**
Максимална изградена површина на сите нивоа (m²)	**14.568**
Максимален број на нивои (катови)	**1 (П)**
Максимална дозволена висина до венец (m')	со **АУП**
Максимален дозволен процент на изграденост (%)	80
Максимален дозволен коефициент на искористеност (k)	0,80
Паркирање	со **АУП**

* ЗА ГРАДЕЖНАТА ПАРЦЕЛА ДА СЕ ИЗРАБОТИ АРХИТЕКТОНСКО-УРБАНИСТИЧКИ ПРОЕКТ (АУП), СОГЛАСНО ЧЛЕН 51 ОД ЗАКОНОТ ЗА ПРОСТОРНО И УРБАНИСТИЧКО ПЛАНИРАЊЕ (СЛУЖБЕН ВЕСНИК НА РМ БРОЈ 199/14, 44/15, 193/15, 31/16, 163/16, 64/18 И 168/18), ПРАВИЛНИКОТ ЗА СТАНДАРДИ И НОРМАТИВИ ЗА УРБАНИСТИЧКО ПЛАНИРАЊЕ (СЛУЖБЕН ВЕСНИК НА РМ БРОЈ 142/15, 217/15, 222/15, 228/15, 35/16, 99/16, 134/16, 33/17 И 86/18) И ПРАВИЛНИК ЗА ПОБЛИСКАТА СОДРЖИНА, ФОРМА И НАЧИН НА ОБРАБОТКА НА ГЕНЕРАЛЕН УРБАНИСТИЧКИ ПЛАН, ДЕТАЛЕН УРБАНИСТИЧКИ ПЛАН, УРБАНИСТИЧКИ ПЛАН ЗА СЕЛО, УРБАНИСТИЧКИ ПЛАН ВОН НАСЕЛЕНО МЕСТО И РЕГУЛАЦИСКИ ПЛАН НА ГЕНЕРАЛЕН УРБАНИСТИЧКИ ПЛАН, ФОРМАТА, СОДРЖИНАТА И НАЧИНОТ НА ОБРАБОТКА НА УРБАНИСТИЧКО-ПЛАНСКИ ДОКУМЕНТАЦИИ И АРХИТЕКТОНСКО-УРБАНИСТИЧКИОТ ПРОЕКТ И СОДРЖИНАТА, ФОРМАТА И НАЧИНОТ НА ОБРАБОТКА НА ПРОЕКТОТ ЗА ИНФРАСТРУКТУРА (СЛУЖБЕН ВЕСНИК НА РМ БРОЈ 142/15);
* СЕ ДОЗВОЛУВА ИЗГРАДБА НА ПОВЕЌЕ ГРАДБИ ВО РАМКИ НА ЕДНА ГРАДЕЖНА ПАРЦЕЛА, СОГЛАСНО АУП;
* ПАРКИРАЊЕТО СЕ ПЛАНИРА ВО СОПСТВЕНА ПАРЦЕЛА, СОГЛАСНО АУП;
* ВИСИНИТЕ НА ГРАДБИТЕ СЕ УСЛОВЕНИ ОД ТИПОТ И СПЕЦИФИКАЦИЈАТА НА ФОТОВОЛТАИЦИТЕ, НО НЕ СМЕЕ ДА ЈА НАДМИНУВА КОТАТА ОД 350 М.Н.В. ЗАРАДИ БЕЗБЕДНОСТ НА ВОЗДУШНИОТ СООБРАЌАЈ. ВИСИНАТА КЕ СЕ ОДРЕДИ СО АУП КОЈ ЗАДОЛЖИТЕЛНО МОРА ДА СЕ ДОСТАВИ ДО АГЕНЦИЈАТА ЗА ЦИВИЛНО ВОЗДУХОПЛОВСТВО ЗАРАДИ ИЗДАВАЊЕ НА СОГЛАСНОСТ;
* ЗА ГРАДЕЖНАТА ПАРЦЕЛА СО ПРОЕКТНА ДОКУМЕНТАЦИЈА ДА СЕ ПРЕДВИДИ ИЗГРАДБА НА ДРЕНАЖЕН СИСТЕМ ЗА ОДВЕДУВАЊЕ НА ПОВРШИНСКИТЕ ВОДИ;
* ПРИ ИЗРАБОТКА НА АУП ЗА ГРАДЕЖНАТА ПАРЦЕЛА, ВЛЕЗНО/ИЗЛЕЗНАТА ПАРТИЈА ДА СЕ ПРЕДВИДИ ОД НОВОПЛАНИРАНАТА ИНДУСТРИСКА УЛИЦА „2".

УРБАНИСТИЧКИ ПЛАН ВОН НАСЕЛЕНО МЕСТО ЗА ЕЛЕКТРОЦЕНТРАЛИ ОД ОБНОВЛИВИ ИЗВОРИ НА ЕНЕРГИЈА, КО АМЗАБЕГОВО, ОПШТИНА СВЕТИ НИКОЛЕ, ТЕХ.БР.E0219	
ПОСЕБНИ УСЛОВИ ЗА ГРАДБА	
Градежна Парцела Г.П. бр.	**2.03**
Група на класа на намена	**E** - Инфраструктура
Основна класа на намена	**E2** - Комунална супраструктура
Поединечна намена	Градби за производство на енергија (макс. инсталирана моќност 1 MW)
Површина на градежна парцела (m²)	**21.582**
Максимална површина за градба на приземје (m²)	**17.172**
Максимална изградена површина на сите нивоа (m²)	**17.172**
Максимален број на нивои (катови)	**1 (П)**
Максимална дозволена висина до венец (m')	со **АУП**
Максимален дозволен процент на изграденост (%)	80
Максимален дозволен коефициент на искористеност (k)	0,80
Паркирање	со **АУП**

* ЗА ГРАДЕЖНАТА ПАРЦЕЛА ДА СЕ ИЗРАБОТИ АРХИТЕКТОНСКО-УРБАНИСТИЧКИ ПРОЕКТ (АУП), СОГЛАСНО ЧЛЕН 51 ОД ЗАКОНОТ ЗА ПРОСТОРНО И УРБАНИСТИЧКО ПЛАНИРАЊЕ (СЛУЖБЕН ВЕСНИК НА РМ БРОЈ 199/14, 44/15, 193/15, 31/16, 163/16, 64/18 И 168/18), ПРАВИЛНИКОТ ЗА СТАНДАРДИ И НОРМАТИВИ ЗА УРБАНИСТИЧКО ПЛАНИРАЊЕ (СЛУЖБЕН ВЕСНИК НА РМ БРОЈ 142/15, 217/15, 222/15, 228/15, 35/16, 99/16, 134/16, 33/17 И 86/18) И ПРАВИЛНИК ЗА ПОБЛИСКАТА СОДРЖИНА, ФОРМА И НАЧИН НА ОБРАБОТКА НА ГЕНЕРАЛЕН УРБАНИСТИЧКИ ПЛАН, ДЕТАЛЕН УРБАНИСТИЧКИ ПЛАН, УРБАНИСТИЧКИ ПЛАН ЗА СЕЛО, УРБАНИСТИЧКИ ПЛАН ВОН НАСЕЛЕНО МЕСТО И РЕГУЛАЦИСКИ ПЛАН НА ГЕНЕРАЛЕН УРБАНИСТИЧКИ ПЛАН, ФОРМАТА, СОДРЖИНАТА И НАЧИНОТ НА ОБРАБОТКА НА УРБАНИСТИЧКО-ПЛАНСКИ ДОКУМЕНТАЦИИ И АРХИТЕКТОНСКО-УРБАНИСТИЧКИОТ ПРОЕКТ И СОДРЖИНАТА, ФОРМАТА И НАЧИНОТ НА ОБРАБОТКА НА ПРОЕКТОТ ЗА ИНФРАСТРУКТУРА (СЛУЖБЕН ВЕСНИК НА РМ БРОЈ 142/15);
* СЕ ДОЗВОЛУВА ИЗГРАДБА НА ПОВЕЌЕ ГРАДБИ ВО РАМКИ НА ЕДНА ГРАДЕЖНА ПАРЦЕЛА, СОГЛАСНО АУП;
* ПАРКИРАЊЕТО СЕ ПЛАНИРА ВО СОПСТВЕНА ПАРЦЕЛА, СОГЛАСНО АУП;
* ДА СЕ ПОЧИТУВА ЗАШТИТНИОТ ПОЈАС НА ЦЕВКОВОДОТ ЗА НАВОДНУВАЊЕ (ЛИНИЈА БР.9) И НЕГОВИОТ ЗАШТИТЕН ПОЈАС (ШИРОЧИНА L=6m') И ВО НЕГО НЕ СЕ ДОЗВОЛУВА ИЗГРАДБА НА ГРАДБИ.
* ВИСИНИТЕ НА ГРАДБИТЕ СЕ УСЛОВЕНИ ОД ТИПОТ И СПЕЦИФИКАЦИЈАТА НА ФОТОВОЛТАИЦИТЕ, НО НЕ СМЕЕ ДА ЈА НАДМИНУВА КОТАТА ОД 350 М.Н.В. ЗАРАДИ БЕЗБЕДНОСТ НА ВОЗДУШНИОТ СООБРАЌАЈ. ВИСИНАТА КЕ СЕ ОДРЕДИ СО АУП КОЈ ЗАДОЛЖИТЕЛНО МОРА ДА СЕ ДОСТАВИ ДО АГЕНЦИЈАТА ЗА ЦИВИЛНО ВОЗДУХОПЛОВСТВО ЗАРАДИ ИЗДАВАЊЕ НА СОГЛАСНОСТ;
* ЗА ГРАДЕЖНАТА ПАРЦЕЛА СО ПРОЕКТНА ДОКУМЕНТАЦИЈА ДА СЕ ПРЕДВИДИ ИЗГРАДБА НА ДРЕНАЖЕН СИСТЕМ ЗА ОДВЕДУВАЊЕ НА ПОВРШИНСКИТЕ ВОДИ;
* ПРИ ИЗРАБОТКА НА АУП ЗА ГРАДЕЖНАТА ПАРЦЕЛА, ВЛЕЗНО/ИЗЛЕЗНАТА ПАРТИЈА ДА СЕ ПРЕДВИДИ ОД НОВОПЛАНИРАНАТА ИНДУСТРИСКА УЛИЦА „2".

УРБАНИСТИЧКИ ПЛАН ВОН НАСЕЛЕНО МЕСТО ЗА ЕЛЕКТРОЦЕНТРАЛИ ОД ОБНОВЛИВИ ИЗВОРИ НА ЕНЕРГИЈА, КО АМЗАБЕГОВО, ОПШТИНА СВЕТИ НИКОЛЕ, ТЕХ.БР.Е0219	
ПОСЕБНИ УСЛОВИ ЗА ГРАДБА	
Градежна Парцела Г.П. бр.	**2.04**
Група на класа на намена	**Е** - Инфраструктура
Основна класа на намена	**Е2** - Комунална супраструктура
Поединечна намена	Градби за производство на енергија (макс. инсталирана моќност 1 MW)
Површина на градежна парцела (m²)	**17.189**
Максимална површина за градба на приземје (m²)	**13.754**
Максимална изградена површина на сите нивоа (m²)	**13.754**
Максимален број на нивои (катови)	**1 (П)**
Максимална дозволена висина до венец (m')	со **АУП**
Максимален дозволен процент на изграденост (%)	80
Максимален дозволен коефициент на искористеност (k)	0,80
Паркирање	со **АУП**

* ЗА ГРАДЕЖНАТА ПАРЦЕЛА ДА СЕ ИЗРАБОТИ АРХИТЕКТОНСКО-УРБАНИСТИЧКИ ПРОЕКТ (АУП), СОГЛАСНО ЧЛЕН 51 ОД ЗАКОНОТ ЗА ПРОСТОРНО И УРБАНИСТИЧКО ПЛАНИРАЊЕ (СЛУЖБЕН ВЕСНИК НА РМ БРОЈ 199/14, 44/15, 193/15, 31/16, 163/16, 64/18 И 168/18), ПРАВИЛНИКОТ ЗА СТАНДАРДИ И НОРМАТИВИ ЗА УРБАНИСТИЧКО ПЛАНИРАЊЕ (СЛУЖБЕН ВЕСНИК НА РМ БРОЈ 142/15, 217/15, 222/15, 228/15, 35/16, 99/16, 134/16, 33/17 И 86/18) И ПРАВИЛНИК ЗА ПОБЛИСКАТА СОДРЖИНА, ФОРМА И НАЧИН НА ОБРАБОТКА НА ГЕНЕРАЛЕН УРБАНИСТИЧКИ ПЛАН, ДЕТАЛЕН УРБАНИСТИЧКИ ПЛАН, УРБАНИСТИЧКИ ПЛАН ЗА СЕЛО, УРБАНИСТИЧКИ ПЛАН ВОН НАСЕЛЕНО МЕСТО И РЕГУЛАЦИСКИ ПЛАН НА ГЕНЕРАЛЕН УРБАНИСТИЧКИ ПЛАН, ФОРМАТА, СОДРЖИНАТА И НАЧИНОТ НА ОБРАБОТКА НА УРБАНИСТИЧКО-ПЛАНСКИ ДОКУМЕНТАЦИИ И АРХИТЕКТОНСКО-УРБАНИСТИЧКИОТ ПРОЕКТ И СОДРЖИНАТА, ФОРМАТА И НАЧИНОТ НА ОБРАБОТКА НА ПРОЕКТОТ ЗА ИНФРАСТРУКТУРА (СЛУЖБЕН ВЕСНИК НА РМ БРОЈ 142/15);
* СЕ ДОЗВОЛУВА ИЗГРАДБА НА ПОВЕЌЕ ГРАДБИ ВО РАМКИ НА ЕДНА ГРАДЕЖНА ПАРЦЕЛА, СОГЛАСНО АУП;
* ПАРКИРАЊЕТО СЕ ПЛАНИРА ВО СОПСТВЕНА ПАРЦЕЛА, СОГЛАСНО АУП;
* ДА СЕ ПОЧИТУВА ЗАШТИТНИОТ ПОЈАС НА ЦЕВКОВОДОТ ЗА НАВОДНУВАЊЕ (ЛИНИЈА БР.9) И НЕГОВИОТ ЗАШТИТЕН ПОЈАС (ШИРОЧИНА L=6m') И ВО НЕГО НЕ СЕ ДОЗВОЛУВА ИЗГРАДБА НА ГРАДБИ.
* ВИСИНИТЕ НА ГРАДБИТЕ СЕ УСЛОВЕНИ ОД ТИПОТ И СПЕЦИФИКАЦИЈАТА НА ФОТОВОЛТАИЦИТЕ, НО НЕ СМЕЕ ДА ЈА НАДМИНУВА КОТАТА ОД 350 М.Н.В. ЗАРАДИ БЕЗБЕДНОСТ НА ВОЗДУШНИОТ СООБРАЌАЈ. ВИСИНАТА КЕ СЕ ОДРЕДИ СО АУП КОЈ ЗАДОЛЖИТЕЛНО МОРА ДА СЕ ДОСТАВИ ДО АГЕНЦИЈАТА ЗА ЦИВИЛНО ВОЗДУХОПЛОВСТВО ЗАРАДИ ИЗДАВАЊЕ НА СОГЛАСНОСТ;
* ЗА ГРАДЕЖНАТА ПАРЦЕЛА СО ПРОЕКТНА ДОКУМЕНТАЦИЈА ДА СЕ ПРЕДВИДИ ИЗГРАДБА НА ДРЕНАЖЕН СИСТЕМ ЗА ОДВЕДУВАЊЕ НА ПОВРШИНСКИТЕ ВОДИ;
* ПРИ ИЗРАБОТКА НА АУП ЗА ГРАДЕЖНАТА ПАРЦЕЛА, ВЛЕЗНО/ИЗЛЕЗНАТА ПАРТИЈА ДА СЕ ПРЕДВИДИ ОД НОВОПЛАНИРАНАТА ИНДУСТРИСКА УЛИЦА „2".

УРБАНИСТИЧКИ ПЛАН ВОН НАСЕЛЕНО МЕСТО ЗА ЕЛЕКТРОЦЕНТРАЛИ ОД ОБНОВЛИВИ ИЗВОРИ НА ЕНЕРГИЈА, КО АМЗАБЕГОВО, ОПШТИНА СВЕТИ НИКОЛЕ, ТЕХ.БР.Е0219	
ПОСЕБНИ УСЛОВИ ЗА ГРАДБА	
Градежна Парцела Г.П. бр.	**2.05**
Група на класа на намена	**Е** - Инфраструктура
Основна класа на намена	**Е2** - Комунална супраструктура
Поединечна намена	Градби за производство на енергија (макс. инсталирана моќност 1 MW)
Површина на градежна парцела (m²)	**17.581**
Максимална површина за градба на приземје (m²)	**14.470**
Максимална изградена површина на сите нивоа (m²)	**14.470**
Максимален број на нивои (катови)	**1 (П)**
Максимална дозволена висина до венец (m')	со **АУП**
Максимален дозволен процент на изграденост (%)	80
Максимален дозволен коефициент на искористеност (k)	0,80
Паркирање	со **АУП**

* ЗА ГРАДЕЖНАТА ПАРЦЕЛА ДА СЕ ИЗРАБОТИ АРХИТЕКТОНСКО-УРБАНИСТИЧКИ ПРОЕКТ (АУП), СОГЛАСНО ЧЛЕН 51 ОД ЗАКОНОТ ЗА ПРОСТОРНО И УРБАНИСТИЧКО ПЛАНИРАЊЕ (СЛУЖБЕН ВЕСНИК НА РМ БРОЈ 199/14, 44/15, 193/15, 31/16, 163/16, 64/18 И 168/18), ПРАВИЛНИКОТ ЗА СТАНДАРДИ И НОРМАТИВИ ЗА УРБАНИСТИЧКО ПЛАНИРАЊЕ (СЛУЖБЕН ВЕСНИК НА РМ БРОЈ 142/15, 217/15, 222/15, 228/15, 35/16, 99/16, 134/16, 33/17 И 86/18) И ПРАВИЛНИК ЗА ПОБЛИСКАТА СОДРЖИНА, ФОРМА И НАЧИН НА ОБРАБОТКА НА ГЕНЕРАЛЕН УРБАНИСТИЧКИ ПЛАН, ДЕТАЛЕН УРБАНИСТИЧКИ ПЛАН, УРБАНИСТИЧКИ ПЛАН ЗА СЕЛО, УРБАНИСТИЧКИ ПЛАН ВОН НАСЕЛЕНО МЕСТО И РЕГУЛАЦИСКИ ПЛАН НА ГЕНЕРАЛЕН УРБАНИСТИЧКИ ПЛАН, ФОРМАТА, СОДРЖИНАТА И НАЧИНОТ НА ОБРАБОТКА НА УРБАНИСТИЧКО-ПЛАНСКИ ДОКУМЕНТАЦИИ И АРХИТЕКТОНСКО-УРБАНИСТИЧКИОТ ПРОЕКТ И СОДРЖИНАТА, ФОРМАТА И НАЧИНОТ НА ОБРАБОТКА НА ПРОЕКТОТ ЗА ИНФРАСТРУКТУРА (СЛУЖБЕН ВЕСНИК НА РМ БРОЈ 142/15);
* СЕ ДОЗВОЛУВА ИЗГРАДБА НА ПОВЕЌЕ ГРАДБИ ВО РАМКИ НА ЕДНА ГРАДЕЖНА ПАРЦЕЛА, СОГЛАСНО АУП;
* ПАРКИРАЊЕТО СЕ ПЛАНИРА ВО СОПСТВЕНА ПАРЦЕЛА, СОГЛАСНО АУП;
* ВИСИНИТЕ НА ГРАДБИТЕ СЕ УСЛОВЕНИ ОД ТИПОТ И СПЕЦИФИКАЦИЈАТА НА ФОТОВОЛТАИЦИТЕ, НО НЕ СМЕЕ ДА ЈА НАДМИНУВА КОТАТА ОД 350 М.Н.В. ЗАРАДИ БЕЗБЕДНОСТ НА ВОЗДУШНИОТ СООБРАЌАЈ. ВИСИНАТА КЕ СЕ ОДРЕДИ СО АУП КОЈ ЗАДОЛЖИТЕЛНО МОРА ДА СЕ ДОСТАВИ ДО АГЕНЦИЈАТА ЗА ЦИВИЛНО ВОЗДУХОПЛОВСТВО ЗАРАДИ ИЗДАВАЊЕ НА СОГЛАСНОСТ;
* ЗА ГРАДЕЖНАТА ПАРЦЕЛА СО ПРОЕКТНА ДОКУМЕНТАЦИЈА ДА СЕ ПРЕДВИДИ ИЗГРАДБА НА ДРЕНАЖЕН СИСТЕМ ЗА ОДВЕДУВАЊЕ НА ПОВРШИНСКИТЕ ВОДИ;
* ПРИ ИЗРАБОТКА НА АУП ЗА ГРАДЕЖНАТА ПАРЦЕЛА, ВЛЕЗНО/ИЗЛЕЗНАТА ПАРТИЈА ДА СЕ ПРЕДВИДИ ОД НОВОПЛАНИРАНАТА ИНДУСТРИСКА УЛИЦА „2“.

УРБАНИСТИЧКИ ПЛАН ВОН НАСЕЛЕНО МЕСТО ЗА ЕЛЕКТРОЦЕНТРАЛИ ОД ОБНОВЛИВИ ИЗВОРИ НА ЕНЕРГИЈА, КО АМЗАБЕГОВО, ОПШТИНА СВЕТИ НИКОЛЕ, ТЕХ.БР.Е0219	
ПОСЕБНИ УСЛОВИ ЗА ГРАДБА	
Градежна Парцела Г.П. бр.	**2.06**
Група на класа на намена	**Е** - Инфраструктура
Основна класа на намена	**Е2** - Комунална супраструктура
Поединечна намена	Градби за производство на енергија (макс. инсталирана моќност 1 MW)
Површина на градежна парцела (m²)	**20.376**
Максимална површина за градба на приземје (m²)	**16.744**
Максимална изградена површина на сите нивоа (m²)	**16.744**
Максимален број на нивои (катови)	**1 (П)**
Максимална дозволена висина до венец (m')	со **АУП**
Максимален дозволен процент на изграденост (%)	80
Максимален дозволен коефициент на искористеност (k)	0,80
Паркирање	со **АУП**

* ЗА ГРАДЕЖНАТА ПАРЦЕЛА ДА СЕ ИЗРАБОТИ АРХИТЕКТОНСКО-УРБАНИСТИЧКИ ПРОЕКТ (АУП), СОГЛАСНО ЧЛЕН 51 ОД ЗАКОНОТ ЗА ПРОСТОРНО И УРБАНИСТИЧКО ПЛАНИРАЊЕ (СЛУЖБЕН ВЕСНИК НА РМ БРОЈ 199/14, 44/15, 193/15, 31/16, 163/16, 64/18 И 168/18), ПРАВИЛНИКОТ ЗА СТАНДАРДИ И НОРМАТИВИ ЗА УРБАНИСТИЧКО ПЛАНИРАЊЕ (СЛУЖБЕН ВЕСНИК НА РМ БРОЈ 142/15, 217/15, 222/15, 228/15, 35/16, 99/16, 134/16, 33/17 И 86/18) И ПРАВИЛНИК ЗА ПОБЛИСКАТА СОДРЖИНА, ФОРМА И НАЧИН НА ОБРАБОТКА НА ГЕНЕРАЛЕН УРБАНИСТИЧКИ ПЛАН, ДЕТАЛЕН УРБАНИСТИЧКИ ПЛАН, УРБАНИСТИЧКИ ПЛАН ЗА СЕЛО, УРБАНИСТИЧКИ ПЛАН ВОН НАСЕЛЕНО МЕСТО И РЕГУЛАЦИСКИ ПЛАН НА ГЕНЕРАЛЕН УРБАНИСТИЧКИ ПЛАН, ФОРМАТА, СОДРЖИНАТА И НАЧИНОТ НА ОБРАБОТКА НА УРБАНИСТИЧКО-ПЛАНСКИ ДОКУМЕНТАЦИИ И АРХИТЕКТОНСКО-УРБАНИСТИЧКИОТ ПРОЕКТ И СОДРЖИНАТА, ФОРМАТА И НАЧИНОТ НА ОБРАБОТКА НА ПРОЕКТОТ ЗА ИНФРАСТРУКТУРА (СЛУЖБЕН ВЕСНИК НА РМ БРОЈ 142/15)
* СЕ ДОЗВОЛУВА ИЗГРАДБА НА ПОВЕЌЕ ГРАДБИ ВО РАМКИ НА ЕДНА ГРАДЕЖНА ПАРЦЕЛА, СОГЛАСНО АУП
* ПАРКИРАЊЕТО СЕ ПЛАНИРА ВО СОПСТВЕНА ПАРЦЕЛА, СОГЛАСНО АУП
* ВИСИНИТЕ НА ГРАДБИТЕ СЕ УСЛОВЕНИ ОД ТИПОТ И СПЕЦИФИКАЦИЈАТА НА ФОТОВОЛТАИЦИТЕ, НО НЕ СМЕЕ ДА ЈА НАДМИНУВА КОТАТА ОД 350 М.Н.В. ЗАРАДИ БЕЗБЕДНОСТ НА ВОЗДУШНИОТ СООБРАЌАЈ. ВИСИНАТА КЕ СЕ ОДРЕДИ СО АУП КОЈ ЗАДОЛЖИТЕЛНО МОРА ДА СЕ ДОСТАВИ ДО АГЕНЦИЈАТА ЗА ЦИВИЛНО ВОЗДУХОПЛОВСТВО ЗАРАДИ ИЗДАВАЊЕ НА СОГЛАСНОСТ;
* ЗА ГРАДЕЖНАТА ПАРЦЕЛА СО ПРОЕКТНА ДОКУМЕНТАЦИЈА ДА СЕ ПРЕДВИДИ ИЗГРАДБА НА ДРЕНАЖЕН СИСТЕМ ЗА ОДВЕДУВАЊЕ НА ПОВРШИНСКИТЕ ВОДИ;
* ПРИ ИЗРАБОТКА НА АУП ЗА ГРАДЕЖНАТА ПАРЦЕЛА, ВЛЕЗНО/ИЗЛЕЗНАТА ПАРТИЈА ДА СЕ ПРЕДВИДИ ОД НОВОПЛАНИРАНАТА ИНДУСТРИСКА УЛИЦА „2“
* УСЛОВ ЗА ГРАДЕЊЕ НА ПЛАНИРАНАТА ФОТОВОЛТАИЧНА ЦЕНТРАЛА ВО ГРАДЕЖНАТА ПАРЦЕЛА ГП 2.06, КОЈА НА ДЕЛ ТАНГИРА И НА ДЕЛ Е ВО НЕПОСРЕДНА БЛИЗИНА НА НЕРЕГУЛИРАНИОТ ВОДОТЕК НЕМАШЊИЦА, ЌЕ БИДЕ ИЗГРАДБА И РЕГУЛАЦИЈА НА НЕГОВОТО КОРИТО ИЛИ ДА СЕ НАНЕСЕ КРАЈБРЕЖЕН ПОЈАС ОД 50м', А ВО ОСТАНАТИОТ ДЕЛ ОД ГРАДЕЖНАТА ПАРЦЕЛА ДА МОЖЕ ДА СЕ ПОСТАВУВААТ ГРАДБИ.

35.
При изработка на Архитектонско-урбанистички проект, обврзно е да се почитуваат современите техничките стандарди за изградба на ваков тип на градби, прописите за заштита на животната средина, прописите за заштита и спасување и други прописи засегнати со намената и да се почитуваат општите и посебните услови за градење.

36.
Изработувачот и Нарачателот на Архитектонско-урбанистичките проекти и Проектите за инфраструктура се обврзуваат за предвидената инфра и супра структура да ги обезбедат сите потребните податоци и информации од органите на државната управа и други субјекти, кои ќе бидат вградени во Архитектонско-урбанистичкиот проект и Проектите за инфраструктура.

9.1.1. Посебни услови за градба од доменот на сообраќајната инфраструктура

37.
При изработка на Архитектонско-урбанистичкиот проект за секоја градежна парцела посебно, треба да се води сметка секоја градба сообраќајно да биде поврзана со секундарна улична мрежа во ниво. Се препорачува нивелетата на внатрешната улица да паѓа кон улицата која го формира блокот, а во правец на нагибот на теренот, во правец на истекотот на водата.

38.
Се утврдува сите паркиралишта да се изведат од монтажно-демонтажни бетонски профилирани елементи (можност за интервенција во инфраструктурата). Алтернативно, се дозволува да се употребат и покривни плочи од камен или други материјали, високоестетски обликувани, како завршна обработка на паркиралиштата и соодветни рабници, во рамките на градежната парцела.

39.
Целокупното одводнување на водите од површината на целиот плански опфат и објектите (површински, фекални, отпадни) треба да биде проектирано и изведено со такви подолжни и попречни наклони со што ќе се оневозможи било какво загрозување на трупот на државните патшта, или било какво користење на постојните системи за одводнување на наведените патишта, за потребите на оваа планска документација

40.
Врз основа на изработен Архитектонско-урбанистички проект да се изработат основни проекти на уличната мрежа и стационарен сообраќај внатре во градежните парцели.

9.1.2. Посебни услови за градба од доменот на водостопанската инфраструктура

41.
Доколку во функционирањето на фотоволтаичните централи има потреба од техничка вода, а за тоа се користат водите од река Азмак, мора да се пристапи под услови кои ќе бидат дефинирани од АД „Водостопанство на РСМ“ - Скопје, подружница Свети Николе, како субјект кој стопанисува со водостопанската инфраструктура во тој регион.

42.
При реализација на планската документација преку проектни документации и при изградба на планираните градби со овој УПВНМ, обврзно да се почитува планираниот заштитен појас од по 3м од обете страни на постојните цевководи за наводнување на околните земјоделски површини, кој ќе служи и за пристап и одржување на истите. Во заштитниот појас не се дозволува изградба на градби.

43.
При реализација на УПВНМ и изработка на Архитектонско-урбанистичкиот проект, потребно е да се предвиди изградба на соодветен дренажен систем за одведување на повремените високи подземни води.
Изградбата на дренажниот систем ќе биде врз основа на проектно-техничка документација, која треба да биде имплементирана во Архитектонско-Урбанистичките проекти.

44.
Да се почитува планираниот Заштитен појас (L=6m') на река Азмак, заради непречено функционирање, одржување и пристап на механизација до нејзиното регулирано речно корито.

45.
За регулација на коритото на повремениот водотек Немашњица, треба да се изработи Проект за инфраструктура.
Услов за градење на планираните фотоволтаични централи во градежните парцели ГП 1.04 и ГП 2.06, кои на дел тангираат и на дел се во непосредна близина на нерегулираниот водотек Немашњица ќе биде изградба и регулација на неговото корито.

46.
За непрекинато наводнување на обработливото земјиште во оранжеријата, која е во близина на планскиот опфат од неговата источна страна и за непречено функционирање на електроцентралата, потребно е цревото Ф110 да се дислоцира. Дислокацијата ќе биде врз основа на услови кои ќе ги дефинира АД „Водостопанство на РСМ" Скопје - подружница Свети Николе.

9.1.3. Посебни услови за градба од доменот на електроснабдувањето, јавното осветлување и електронските комуникации

47.
Електромрежата во секоја градежна парцела ќе се предвиди со Архитектонско-урбанистичи проект (АУП).

48.
Во секоја градежна парцела се дозволува поставување на една или повеќе дистрибутивни 10(20)/0,4kV трафостаници. Микролокацијата на овие трафостаници не е определена со овој УПВНМ и нивната диспозиција ќе биде дефинирана при изработка на АУП во било кој дел од

градежната парцела, а во зависност од производните и технолошките процеси и потребите на инвеститорот.

49.
При изработката на Архитектонско-урбанистички проекти се обврзуваат Изработувачот и Нарачателот на АУП-от да ги обезбедат потребните барања (услови) од лиценциран дистрибутер на електрична енергија во Републиката.

50.
За постојните надземни електрични водови (35kV и 10kV) предвидени се заштитни појаси во согласност со: "Законот за енергетика" (Службен весник на РМ број 96/2018, членови 203 и 204) и "Правилник за технички нормативи за изградба на надземни електроенергетски водови со номинален напон од 1kV до 400kV".
Планираните заштитни појаси за надземните електрични водови да се почитуваат при изработка на АУП и Проектно-техничките документации.

51.
Кај планираните Заштитните појаси на надземните електрични водови да се почитува член 203 од Законот за енергетика (Сл. Весник на РМ бр. 96/18), каде што се вели дека во заштитниот појас не се дозволува засадување на дрва и растенија.

52.
Дистрибутивни електро кабли, како и каблите за јавно осветлување треба да се поставуваат во инфраструктурни коридори. Целокупната градба на среднонапонската и нисконапонската дистрибутивна мрежа треба да биде во согласност со "Правилник за технички нормативи за изградба на надземни електро-енергетски водови со номинален напон од 1kV до 400kV".

53.
Врз основа на изработен Архитектонско-урбанистички проект (АУП) да се изработат основни проекти на електронско-комуникациската мрежа. Корисниците треба да имаат можност за сопствен слободен избор на оператор, а на сите оператори пристап до градбите под еднакви и недискриминаторски услови.

54.
Изработувачот и нарачателот на АУП-от да ги обезбедат потребните барања (услови) од овластените оператори за електронски комуникации во Република Северна Македонија чии услуги ќе ги користат.

55.
Електронско-комуникацискиот кабел да се полага на начин кој нема да ја попречува работата на другите јавни комуникациски мрежи и придружни средства, како ни работата на други јавни електронски комуникациски услуги и услуги од друг карактер.

56.
Врз основа на изработен Архитектонско-урбанистички проект и Светлотехничка пресметка да се изработат основни проекти на јавното осветлување. Заради близина на планираниот карго аеродром „Филип Втори – Штип“, Архитектонско-урбанистичките проекти и Основните проекти да се достават на Мислење/Согласност од Агенција на цивилно воздухопловство од аспект на безбедноста на воздушниот сообраќај.

57.
При изборот на улични канделабри да се изврши нивна типизација со применет современ дизајн, односно во склад со High-Tech архитектурата, која се очекува да се примени во просторот.

9.1.4. Посебни услови за градба од доменот на безбедност на воздушниот сообраќај

58.
Бидејќи предметниот плански опфат влегува во конусна рамнина со елевација од 350 мнв, односно на 5546 метри од западно-референтната точка на „Карго Аеродром – Филип Втори (Штип)“ планираната висина на градбите, вклучително и во наредната фаза на реализација при изработка на АУП и Основните проекти, не смее да надминува 350 мнв.
Во постапката за донесување на Архитектонско-урбанистичките проекти за градежните парцели, истите мора да бидат доставени до Агенцијата за цивилно воздухопловство за издавање согласност. АУП-от мора да има котиран карактеристичен пресек на објектот со приказ на надморската височина на кота +/-0.00.

59.
Уличното осветлување да се планира со светилки кои емитираат светлина исклучиво кон земја.

60.
Во планскиот опфат да не се предвидуваат објекти или содржини со елементи или структури кои ќе емитираат радио сигнали, ласерски сигнали или светлосни снопови.

2) НУМЕРИЧКИ ДЕЛ:

2.1. Нумерички показатели

(НА НИВО НА ПЛАНСКИ ОПФАТ)

Нумерички показатели за сообраќајната инфраструктура

Постојниот сообраќаен профил на регионален патен правец P1204 и неговите елементи е со следната структура:

ПОПРЕЧНИ ПРОФИЛИ НА ПАТНА И УЛИЧНА МРЕЖА:

ПАТНА МРЕЖА

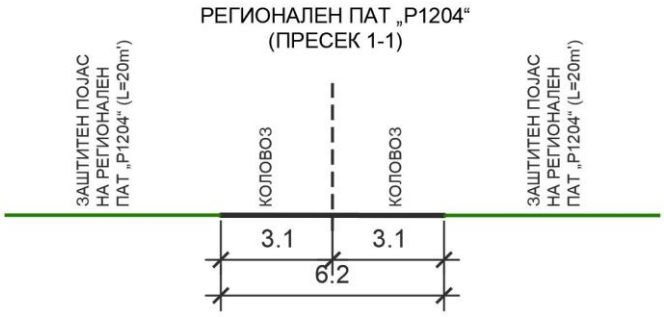

коловоз .....2 x 3,10 = 6,20 м'

вкупно : 6,20 м'

Вкупна должина на планирана патна мрежа изнесува:
Регионален пат P1204.....L=63m'

Планираниот сообраќаен профил на новопланираните индустирски улици „1“, „2“, „3“ и „4“ и неговите елементи е со следната структура:

УЛИЧНА МРЕЖА

НОВОПЛАНИРАНА ИНДУСТРИСКА УЛИЦА „1“
(ПРЕСЕК 2-2)

НОВОПЛАНИРАНА ИНДУСТРИСКА УЛИЦА „2“
(ПРЕСЕК 3-3)

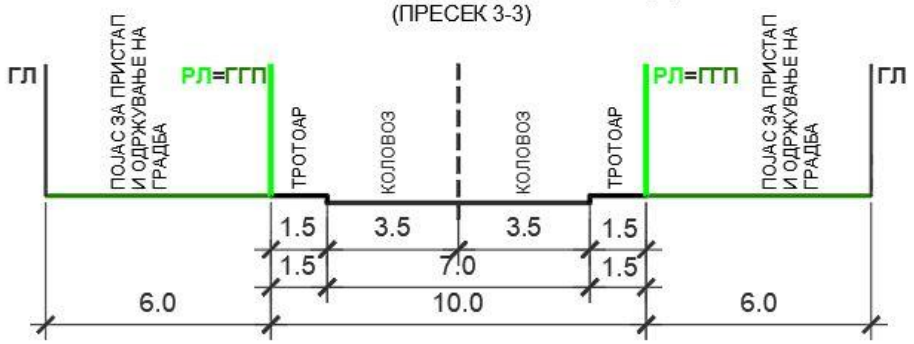

НОВОПЛАНИРАНИ ИНДУСТРИСКИ УЛИЦИ „3“ И „4“
(ПРЕСЕК 4-4 И ПРЕСЕК 5-5)

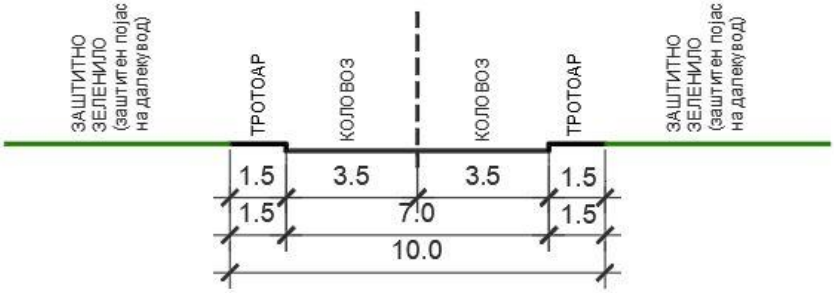

коловоз..... 3 x 3,50 = 7,00 м'
тротоари ..... 2 x 1,50 = 3,00 м'

вкупно : 10,00 м'

Вкупна должина на новопланираната индустриска улична мрежа во граници на планскиот опфат изнесува :

- Новопланирана индустриска улица „1“ должината изнесува L=322,6m';
- Новопланирана индустриска улица „2“ должината изнесува L=811.5m';
- Новопланирана индустриска улица „3“ должината изнесува L= 62,6m';
- Новопланирана индустриска улица „4“ должината изнесува L= 38,4m'.

Вкупно: L= 1235,1m'.

Вкупно планирана патна и улична мрежа во планскиот опфат изнесува L=1298,1 m'.

Нумерички показатели за водоснабдување и одведување отпадни води

Мрежа за наводнување на обработливи површини на земјоделско земјиште:

- Ф200 со должина на инфраструктурата за наводнување L=843 m'
- Ф110 со должина на инфраструктурата за наводнување L=18,4 m'

Мрежа за одводнување на земјиштето:

- Канал со попречен профил - 0,5м (ширина) x 0,3м (висина) со должина од L=1250m'

Примарна санитарна водоснабдителна мрежа:

- Нема планирана инфраструктура за водоснабдување.

Примарна техничка водоснабдителна мрежа:

- Нема планирана инфраструктура за водоснабдување.

** Доколку е потребна техничка вода во функционирање на централите може да се користат водите од река Азмак, но под услови кои ќе бидат дефинирани од АД „Водостопанство на РСМ" - Скопје, подружница Свети Николе, како субјект кој стопанисува со водостопанската инфраструктура.*

Примарна фекална канализациска мрежа:

- Нема планирана инфраструктура за фекални отпадни води.

Нумерички показатели за електроенергетска инфраструктурата

Подземни и надземни инфраструктурни градби и водови:

- постоен далновод 35kV со заштитен коридор во должина од L=494m';
- постоен далновод 10kV со заштитен коридор во должина од L=2001 m';
- подземни 10(20)kV електрокабли, во должина од L=1099 m';

Нумерички показатели за електронско-комуникациска инфраструктурата

Подземни и надземни инфраструктурни градби водови:

- подземни електронско-комуникациски водови во вкупна должина од L=1099 m';

- постоен подземен телефонски вод-бакарен во вкупна должина од L=63,6 m'.

Нумерички показатели за јавно осветлување

Подземни и надземни инфраструктурни градби и водови:

- 42 метални столбови со височина 10м, со една натриумова сијалица од 250W;
- Дистрибутивни 0,4kV кабли за јавно осветлување во должина од L=1425 m'.

НУМЕРИЧКИ ПОКАЗАТЕЛИ ЗА УРБАНИСТИЧКИ ПЛАН ВОН НАСЕЛЕНО МЕСТО ЗА ЕЛЕКТРОЦЕНТРАЛИ ОД ОБНОВЛИВИ ИЗВОРИ НА ЕНЕРГИЈА, КО АМЗАБЕГОВО, ОПШТИНА СВЕТИ НИКОЛЕ, ТЕХ.БР. Е0219

БЛОК	Г.П. Бр.	ГРУПА НА КЛАСИ НА НАМЕНИ	ОСНОВНА КЛАСА НА НАМЕНА	КОМПАТИБИЛНИ КЛАСИ НА НАМЕНА	ПОВРШИНА НА Г.П. (m²)	МАКСИМАЛНА ПОВРШИНА ЗА ГРАДБА НА ПРИЗЕМЈЕ (m²)	МАКСИМАЛНА ПОВРШИНА ЗА ГРАДБА НА СИТЕ НИВОА (m²)	МАКСИМАЛЕН БРОЈ НА НИВОИ (КАТОВИ)	МАКСИМАЛЕН ДОЗВОЛЕН ПРОЦЕНТ НА ИЗГРАДЕНОСТ (%)	МАКСИМАЛЕН ДОЗВОЛЕН КОЕФИЦИЕНТ НА ИСКОРИСТЕНОСТ (k)	МАКСИМАЛНА ДОЗВОЛЕНА ВИСИНА ДО ВЕНЕЦ (m')	ПАРКИРАЊЕ
1	**1.01**	**E** - Инфраструктура	**E2** - Комунална супраструктура	/	158.738	144.489	144.489	1	80	0,80	АУП	АУП
	1.02	**E** - Инфраструктура	**E2** - Комунална супраструктура	/	36.741	31.282	31.282	1	80	0,80	АУП	АУП
	1.03	**E** - Инфраструктура	**E2** - Комунална супраструктура	/	33.711	28.687	28.687	1	80	0,80	АУП	АУП
	1.04	**E** - Инфраструктура	**E2** - Комунална супраструктура	/	95.194	84.465	84.465	1	80	0,80	АУП	АУП
2	**2.01**	**E** - Инфраструктура	**E2** - Комунална супраструктура	/	27.966	19.469	19.469	1	70	0,70	АУП	АУП
	2.02	**E** - Инфраструктура	**E2** - Комунална супраструктура	/	18.141	14.568	14.568	1	80	0,80	АУП	АУП
	2.03	**E** - Инфраструктура	**E2** - Комунална супраструктура	/	21.582	17.172	17.172	1	80	0,80	АУП	АУП
	2.04	**E** - Инфраструктура	**E2** - Комунална супраструктура	/	17.189	13.754	13.754	1	80	0,80	АУП	АУП
	2.05	**E** - Инфраструктура	**E2** - Комунална супраструктура	/	17.581	14.470	14.470	1	80	0,80	АУП	АУП
	2.06	**E** - Инфраструктура	**E2** - Комунална супраструктура	/	20.376	16.744	16.744	1	80	0,80	АУП	АУП
			ВКУПНО:		**447.218**	**385.099**	**385.099**	**1**	**79**	**0,79**	**АУП**	

* ЗА СИТЕ ГРАДЕЖНИ ПАРЦЕЛИ ДА СЕ ИЗРАБОТИ АРХИТЕКТОНСКО-УРБАНИСТИЧКИ ПРОЕКТ, СОГЛАСНО ЗАКОНОТ ЗА ПРОСТОРНО И УРБАНИСТИЧКО ПЛАНИРАЊЕ (Сл. Весник на РМ 199/14, 44/15, 193/15, 31/16, 163/16, 64/18 и 168/18)

* СЕ ДОЗВОЛУВА ИЗГРАДБА НА ПОВЕЌЕ ГРАДБИ ВО РАМКИ НА ЕДНА ГРАДЕЖНА ПАРЦЕЛА СОГЛАСНО АУП

* ВИСИНИТЕ НА ГРАДБИТЕ СЕ УСЛОВЕНИ ОД ТИПОТ И СПЕЦИФИКАЦИЈАТА НА ФОТОВОЛТАИЦИТЕ, НО НЕ СМЕЕ ДА ЈА НАДМИНУВА КОТАТА ОД 350 М.Н.В. ЗАРАДИ БЕЗБЕДНОСТ НА ВОЗДУШНИОТ СООБРАЌАЈ. ВИСИНАТА КЕ СЕ ОДРЕДИ СО АУП КОЈ ЗАДОЛЖИТЕЛНО МОРА ДА СЕ ДОСТАВИ ДО АГЕНЦИЈАТА ЗА ЦИВИЛНО ВОЗДУХОПЛОВСТВО ЗАРАДИ ИЗДАВАЊЕ НА СОГЛАСНОСТ;

* ПРИ ИЗРАБОТКА НА ПРОЕКТНА ДОКУМЕНТАЦИЈА ПОТРЕБНО Е ДА СЕ ПРЕДВИДИ ИЗГРАДБА НА ДРЕНАЖЕН СИСТЕМ ПРЕКУ КОЈ ПОВРЕМЕНИТЕ ВИСОКИ ПОДЗЕМНИ ВОДИ ЌЕ СЕ ОДЛЕВААТ КОН РЕЦИПИЕНТОТ, РЕКАТА „ЈАЗМАК"

* НЕ СЕ ПЛАНИРААТ КОМПАТИБИЛНИ КЛАСИ НА НАМЕНИ НА ОСНОВНАТА КЛАСА НА НАМЕНА, СОГЛАСНО ПРАВИЛНИКОТ ЗА СТАНДАРДИ И НОРМАТИВИ ЗА УРБАНИСТИЧКО ПЛАНИРАЊЕ (Сл. Весник на РМ 142/15, 217/15, 222/15, 228/15, 35/16, 99/16, 134/16, 33/17 и 86/18)

* ПАРКИРАЊЕТО СЕ ПЛАНИРА ВО СОПСТВЕНА ПАРЦЕЛА, А ЌЕ БИДЕ РАЗРАБОТЕНО СО АРХИТЕКТОНСКО-УРБАНИСТИЧКИ ПРОЕКТ

* * *

2.2.Билансни показатели

Билансните показатели споредбено ги покажуваат нумеричките вредности од планското решение и оние од постојна состојба од документациона основа.

-Постојна состојба

БИЛАНСНИ ПОКАЗАТЕЛИ ЗА УРБАНИСТИЧКИ ПЛАН ВОН НАСЕЛЕНО МЕСТО ЗА ЕЛЕКТРОЦЕНТРАЛИ ОД ОБНОВЛИВИ ИЗВОРИ НА ЕНЕРГИЈА, КО АМЗАБЕГОВО, ОПШТИНА СВЕТИ НИКОЛЕ		
НАМЕНА	ПОВРШИНА (м²)	%
НЕИЗГРАДЕНО ЗЕМЈИШТЕ	486.838	99,92
СООБРАЌАЈНА ИНФРАСТРУКТУРА (РЕГИОНАЛЕН ПАТ Р1204)	194	0,04
ЗЕМЈЕН ПАТ	182	0,04
ВКУПНО	487.213	100,0

-Планирана состојба

БИЛАНСНИ ПОКАЗАТЕЛИ ЗА УРБАНИСТИЧКИ ПЛАН ВОН НАСЕЛЕНО МЕСТО ЗА ЕЛЕКТРОЦЕНТРАЛИ ОД ОБНОВЛИВИ ИЗВОРИ НА ЕНЕРГИЈА, КО АМЗАБЕГОВО, ОПШТИНА СВЕТИ НИКОЛЕ, ТЕХ.БР. Е0219		
БИЛАНСНИ ПОКАЗАТЕЛИ НА НИВО НА ПЛАНСКИ ОПФАТ		
НАМЕНА	ПОВРШИНА (м²)	(%)
Е1 - Комунална инфраструктура	1.736	0,36
Е2 - Комунална супраструктура	447.218	91,79
Д2 - Заштитно зеленило	25.082	5,15
Сообраќајна инфраструктура	13.178	2,70
Вкупно:	487.213	100

***

за работниот тим:

Иван Арсовски, дипл.инж.арх. овластување бр: 0.0395
раководител на Урбанистички план вон населено место

ГЕОДЕТСКИ ЕЛАБОРАТ

"ГЕОМЕТАР ПРО.ИНГ" ДОО
Свети Николе

geoproing@yahoo.com

деловоден број: 08-87/3
датум: 05.04.2021 година

ГЕОДЕТСКИ ЕЛАБОРАТ
ЗА ГЕОДЕТСКИ РАБОТИ ЗА ПОСЕБНИ НАМЕНИ

АЖУРИРАЊЕ НА ГЕОДЕТСКА ПОДЛОГА

К.О. Амзабегово - вон град

"ГЕОМЕТАР ПРО.ИНГ" ДОО
Свети Николе

Заверил: М.П.

м-р. Зоран Арсов дипл.геод.инг.
(овластен геодет)

Со заверката Агенцијата за катастар на недвижности тврди дека при изработката на геодетскиот елаборат се користени податоци на ГКИС а дека за истите е платен надоместок согласно со Законот, додека за квалитетот и точноста на податоците содржани во елаборатот одговара изготвувачот

АГЕНЦИЈА ЗА КАТАСТАР НА НЕДВИЖНОСТИ

Заверил: М.П.

(име,презиме и потпис на стручно лице од геодетска насока)

"ГЕОМЕТАР ПРО.ИНГ" ДОО
Свети Николе

СОДРЖИНА НА ГЕОДЕТСКИОТ ЕЛАБОРАТ

1. Насловна страна
2. Содржина
3. Технички извештај
4. Скица на ажурирање
5. Текст фајл- координати на детални точки
6. Трошковник
7. Податоци од АКН
8. Известување од АКН

"ГЕОМЕТАР ПРО.ИНГ" ДОО
Свети Николе

ТЕХНИЧКИ ИЗВЕШТАЈ

1.Податоци за КО, КП, ПЛ :

Во врска со поднесеното барање од страна на ДПИТ Тим-Инженеринг ДООЕЛ Скопје со седиште на ул.Митрополит Теодосиј Гологанов бр.60Б од Скопје-Центар, а врз основа на доставен графички прилог на опфат за ажурирање, изработен е Елаборат за Ажурирана геодетска подлога за ГП 2.04 согласно УПВНМ:за електроцентрали од обновливи извори на енергија, КО Амзабегово, Општина Свети Николе.

Снимањето се однесува на дел од КП 513/1, КП 2418/1, КП 2415/2 - КО Амзабегово-вон град, Општина Свети Николе. Извршено е геодетско снимање - ажурирање на бараниот простор.

Снимената површина претставува градежно неизградежно земјиште во м.в. "Чој Крши" и истата е празна, на неа не постои објект или било каква друга градба.

Снимањето е извршено со два инструмента *Leica* GPS GNSS VIVA на 31.03.2021год во 3Д, за размер 1 : 1000 со слободен избор на деталните точки со кои се прикажуваат прекршувањата на теренот по барање на нарачателот, како и промените сврзани со теренот, постојни електрични водови, постоечката река, пристапен пат и др., а по принцип на профили за да може да се добие и подолжен профил на предвидениот опфат.

2.Податоци за методата на премер и инструменти, време и точност:

Мерењето за реализација на ажурирањето на геодетската подлога е извршено со *Leica* GPS GNSS VIVA. Временските услови како и постапката на мерење и условите ја обезбедуваат бараната точност.

3.Податоци за извршителите на премерот:

Извршители на целокупната постапка како и постпроцесингот на работата е од страна на стручните лица од ДГР " ГЕОМЕТАР ПРО.ИНГ."ДОО Свети Николе.

Изготвил:

02.04.2021 .
Свети Николе

_____
м-р. Зоран Арсов дипл.геод.инг.

ДГР " ГЕОМЕТАР ПРО.ИНГ."

К.О. Амзабегово-вон град

СКИЦА ОД ИЗВРШЕНО ПРЕМЕРУВАЊЕ

Ажурирана геодетска подлога

Размер 1 : 1000

Легенда :

2163	Број на Катастарска парцела
284.59	Кота на терен
98	Број на детална точка
	Постојна Катастарска евиденција
	Помошна линија
	Води
	Шкарпа
	Столб за пренос на ел.енер. бетонски
	Постоечки надземен вод
	Опфат на ажурирање
	Хидрант
2.04	Број на Градежна парцела

ГП.2.04

513/1

2418/1

513/24

2415/2

2415/1

709

513/8

708

513/4

Координати на нови точки од геодетска основа и на детални точки

Број на точка	Y	X
1	посебен прилог	
2		

место и дата

Свети Николе, 02.04.2021 година

изготвил

м-р. Зоран Арсов дипл.геод.инг.

"ГЕОМЕТАР ПРО.ИНГ" ДОО
Свети Николе

Оригинални податоци од теренско мерење

RTCM-Ref	0015	Reference	03/31/2021	10:50:10	599515.5025	4622024.851	295.6602	0
	1	Control	03/31/2021	10:49:57	584418.13	4630341.57	-	-
2bb		Measured	03/31/2021	10:54:28	584418.537	4630341.451	238.3836	0.0229
3bb		Measured	03/31/2021	10:54:50	584434.7352	4630358.832	237.7395	0.0386
4v		Measured	03/31/2021	10:55:26	584437.5886	4630383.477	237.8162	0.0257
5v		Measured	03/31/2021	10:55:38	584432.0164	4630371.13	237.8589	0.0218
6v		Measured	03/31/2021	10:55:56	584430.7088	4630350.777	237.8243	0.0195
7v		Measured	03/31/2021	10:56:12	584441.6545	4630334.349	237.8518	0.0219
	8	Measured	03/31/2021	10:56:30	584454.3325	4630323.503	237.857	0.022
	9	Measured	03/31/2021	10:56:36	584453.1054	4630321.008	238.3686	0.0208
	10	Measured	03/31/2021	10:56:50	584467.8485	4630309.567	238.4105	0.0394
11v		Measured	03/31/2021	10:57:02	584470.3786	4630311.01	237.7794	0.0213
	12	Measured	03/31/2021	10:59:38	584475.9729	4630297.306	238.4048	0.0197
13v		Measured	03/31/2021	10:59:50	584480.502	4630295.333	237.598	0.0228
14v		Measured	03/31/2021	11:00:02	584483.9352	4630285.233	237.3583	0.0201
	15	Measured	03/31/2021	11:00:12	584480.8585	4630281.432	238.0812	0.0204
16dv		Measured	03/31/2021	11:01:00	584492.0326	4630287.058	238.4785	0.0267
17v		Measured	03/31/2021	11:01:14	584490.6586	4630282.447	237.2593	0.0293
18v		Measured	03/31/2021	11:01:44	584490.6705	4630301.133	237.8846	0.0333
	19	Measured	03/31/2021	11:02:16	584486.241	4630270.355	238.6352	0.0211
20v		Measured	03/31/2021	11:02:26	584488.942	4630269.4	237.4377	0.0243
21v		Measured	03/31/2021	11:02:42	584483.2008	4630254.837	237.0493	0.0194
	22	Measured	03/31/2021	11:02:50	584480.265	4630256.226	238.0968	0.0432
	23	Measured	03/31/2021	11:03:38	584439.1343	4630250.777	238.16	0.0257
24v		Measured	03/31/2021	11:03:58	584439.611	4630245.936	236.9072	0.0204
25v		Measured	03/31/2021	11:04:32	584409.8669	4630242.207	236.4578	0.022
	26	Measured	03/31/2021	11:04:50	584404.9369	4630245.094	238.6334	0.0341
	27	Measured	03/31/2021	11:05:22	584368.8362	4630240.658	238.7909	0.0268
28v		Measured	03/31/2021	11:05:42	584372.0626	4630236.581	236.3864	0.0193
29v		Measured	03/31/2021	11:13:32	584352.0765	4630235.463	236.5705	0.0275
	30	Measured	03/31/2021	11:13:42	584347.8538	4630238.588	238.1644	0.0491
	31	Measured	03/31/2021	11:14:04	584320.235	4630236.33	238.1411	0.0186
32v		Measured	03/31/2021	11:14:14	584320.194	4630233.288	236.3029	0.0282
33v		Measured	03/31/2021	11:14:46	584286.8355	4630222.313	236.257	0.0371
	34	Measured	03/31/2021	11:15:04	584280.2247	4630235.555	238.3718	0.0135
	35	Measured	03/31/2021	11:15:36	584242.7542	4630228.983	238.5474	0.0183
	36	Measured	03/31/2021	11:15:48	584239.5151	4630238.084	238.893	0.0161
37v		Measured	03/31/2021	11:16:12	584236.3129	4630218.014	236.1565	0.0188
38v		Measured	03/31/2021	11:17:02	584194.6874	4630211.195	236.1257	0.022
	39	Measured	03/31/2021	11:17:18	584191.5203	4630217.917	238.3971	0.0186
	40	Measured	03/31/2021	11:17:28	584185.8639	4630226.534	238.4	0.0363
	41	Measured	03/31/2021	11:17:58	584143.4211	4630218.625	239.0012	0.0272
42v		Measured	03/31/2021	11:18:20	584142.7422	4630207.708	236.2392	0.0172
43v		Measured	03/31/2021	11:19:06	584102.0079	4630201.129	235.9367	0.025
	44	Measured	03/31/2021	11:19:22	584100.469	4630207.959	238.7359	0.0218
	45	Measured	03/31/2021	11:19:34	584095.1293	4630215.82	238.9628	0.0187
	46	Measured	03/31/2021	11:19:48	584095.1248	4630215.913	238.9478	0.0242
47o		Measured	03/31/2021	11:22:06	584074.1388	4630199.713	237.883	0.017
48o		Measured	03/31/2021	11:22:18	584068.5139	4630209.454	237.5633	0.0539
49o		Measured	03/31/2021	11:22:28	584064.5559	4630209.273	237.6058	0.0155
50v		Measured	03/31/2021	11:22:40	584066.6015	4630209.9	237.0179	0.0166
51v		Measured	03/31/2021	11:22:52	584071.0802	4630201.258	236.7192	0.0275
52o		Measured	03/31/2021	11:23:04	584069.7122	4630199.571	237.7559	0.0244
53o		Measured	03/31/2021	11:23:12	584069.0154	4630195.731	237.3334	0.0184
54v		Measured	03/31/2021	11:23:24	584070.3418	4630193.894	235.9745	0.0187
	55	Measured	03/31/2021	11:23:50	584058.337	4630207.966	237.7773	0.0193

	58	Measured	03/31/2021 11:24:32	584052.452	4630216.782	237.6009	0.0221
	59	Measured	03/31/2021 11:24:46	584053.4219	4630232.052	237.7221	0.0239
60v		Measured	03/31/2021 11:24:56	584058.3016	4630231.788	236.9556	0.0223
61v		Measured	03/31/2021 11:25:14	584054.219	4630245.078	237.0757	0.028
	62	Measured	03/31/2021 11:25:28	584050.6003	4630245.143	237.402	0.0231
	63	Measured	03/31/2021 11:25:40	584055.3681	4630254.223	237.3332	0.0222
64v		Measured	03/31/2021 11:25:50	584055.9596	4630251.804	237.0521	0.0273
65v		Measured	03/31/2021 11:26:02	584064.908	4630252.382	237.0234	0.0216
	66	Measured	03/31/2021 11:26:12	584063.8624	4630255.5	237.5248	0.0206
	67	Measured	03/31/2021 11:26:28	584076.5708	4630268.387	237.4843	0.0208
68v		Measured	03/31/2021 11:26:36	584078.6774	4630268.053	237.0592	0.017
69v		Measured	03/31/2021 11:26:54	584086.7182	4630282.011	237.0069	0.0231
	70	Measured	03/31/2021 11:27:02	584085.2065	4630284.702	237.5264	0.0365
	71	Measured	03/31/2021 11:27:14	584090.2087	4630291.976	237.4347	0.0249
72v		Measured	03/31/2021 11:27:24	584092.3648	4630291.849	237.0451	0.0163
73v		Measured	03/31/2021 11:27:38	584093.37	4630302.624	237.1137	0.0498
74v		Measured	03/31/2021 11:27:46	584093.8813	4630306.502	237.1185	0.0187
	75	Measured	03/31/2021 11:27:52	584092.3164	4630305.156	237.433	0.0486
	76	Measured	03/31/2021 11:28:02	584083.7176	4630305.88	237.335	0.0148
77v		Measured	03/31/2021 11:28:12	584086.1848	4630307.919	237.1745	0.0579
78v		Measured	03/31/2021 11:28:28	584087.0888	4630312.621	237.1461	0.0156
	79	Measured	03/31/2021 11:28:34	584084.0497	4630314.045	237.2872	0.0141
	80	Measured	03/31/2021 11:28:48	584093.0029	4630317.989	237.5297	0.0202
81v		Measured	03/31/2021 11:28:58	584094.6582	4630314.231	237.015	0.0207
82v		Measured	03/31/2021 11:29:14	584106.881	4630315.469	236.9824	0.0225
	83	Measured	03/31/2021 11:29:30	584104.55	4630319.183	237.5455	0.0296
	84	Measured	03/31/2021 11:31:32	584045.6046	4630203.194	237.4872	0.0244
	85	Measured	03/31/2021 11:31:40	584048.0989	4630200.33	238.1996	0.0188
	86	Measured	03/31/2021 11:31:56	584056.4877	4630187.833	237.7243	0.0272
87v		Measured	03/31/2021 11:32:26	584059.1569	4630185.836	235.8364	0.0166
88v		Measured	03/31/2021 11:32:52	584041.1544	4630167.752	235.8374	0.035
	89	Measured	03/31/2021 11:33:10	584034.3075	4630165.969	237.2745	0.0209
	90	Measured	03/31/2021 11:33:26	584023.2662	4630175.292	237.7308	0.0355
	91	Measured	03/31/2021 11:33:36	584018.1623	4630174.025	237.7583	0.0346
	92	Measured	03/31/2021 11:33:42	584016.7283	4630171.68	237.8748	0.0384
	93	Measured	03/31/2021 11:33:50	584020.4843	4630168.028	237.5379	0.0513
	94	Measured	03/31/2021 11:34:00	584022.8528	4630162.553	237.0312	0.0269
	95	Measured	03/31/2021 11:34:10	584017.459	4630157.059	237.8298	0.0225
	96	Measured	03/31/2021 11:34:18	584013.0502	4630156.237	238.038	0.0219
	97	Measured	03/31/2021 11:34:26	584009.2527	4630156.629	237.7839	0.0495
98v		Measured	03/31/2021 11:34:36	584008.3734	4630156.443	237.1454	0.0177
99v		Measured	03/31/2021 11:34:48	584007.7066	4630162.989	236.7264	0.0231
100v		Measured	03/31/2021 11:34:56	584011	4630165.801	236.7522	0.0205
101v		Measured	03/31/2021 11:35:06	584017.2617	4630164.156	236.9082	0.021
102sah		Measured	03/31/2021 11:35:34	584024.174	4630152.474	237.9813	0.0195
103sah		Measured	03/31/2021 11:35:42	584025.4004	4630153.423	237.9382	0.0228
104sah		Measured	03/31/2021 11:35:48	584024.6765	4630154.409	237.9556	0.0223
105v		Measured	03/31/2021 11:36:06	584027.9306	4630147.525	235.7542	0.0218
	106	Measured	03/31/2021 11:36:18	584021.1558	4630147.927	237.7401	0.0975
	107	Measured	03/31/2021 11:37:26	584016.6091	4630134.958	237.9285	0.0188
108v		Measured	03/31/2021 11:37:36	584018.6808	4630131.406	235.8249	0.0488
109v		Measured	03/31/2021 11:37:56	584014.0934	4630115.556	235.7668	0.0248
	110	Measured	03/31/2021 11:38:08	584008.8679	4630115.219	238.0211	0.0298
	111	Measured	03/31/2021 11:38:28	583996.8519	4630126.289	238.5245	0.0399
112v		Measured	03/31/2021 11:39:02	583994.1376	4630130.722	237.0129	0.0216
	113	Measured	03/31/2021 11:39:26	583992.2239	4630125.012	237.6048	0.0532
	114	Measured	03/31/2021 11:39:40	583989.7497	4630136.885	237.4921	0.0214
115v		Measured	03/31/2021 11:39:50	583991.503	4630138.425	236.6862	0.0206
116v		Measured	03/31/2021 11:40:10	583981.4832	4630143.121	237.1717	0.0261
	117	Measured	03/31/2021 11:40:20	583981.5141	4630140.569	237.7434	0.0257
	118	Measured	03/31/2021 11:40:32	583971.2488	4630139.714	237.7067	0.057
119v		Measured	03/31/2021 11:40:48	583969.5593	4630144.066	236.9383	0.0251

122v		Measured	03/31/2021 11:41:40	583936.316	4630144.582	236.964	0.0272
123v		Measured	03/31/2021 11:41:46	583936.9116	4630146.758	236.8887	0.0327
	124	Measured	03/31/2021 11:41:56	583936.2386	4630141.685	237.3727	0.0432
	125	Measured	03/31/2021 11:42:06	583926.9012	4630146.126	237.2483	0.044
	126	Measured	03/31/2021 11:42:16	583927.5302	4630153.417	237.0812	0.0337
	127	Measured	03/31/2021 11:42:28	583937.3362	4630153.336	237.6579	0.0263
	128	Measured	03/31/2021 11:42:40	583946.822	4630153.267	237.4712	0.0241
129v		Measured	03/31/2021 11:42:48	583947.0743	4630149.275	236.868	0.0328
130v		Measured	03/31/2021 11:43:04	583958.6381	4630148.93	236.8189	0.0211
	131	Measured	03/31/2021 11:43:16	583960.2254	4630152.971	237.4805	0.0272
	132	Measured	03/31/2021 11:43:32	583975.6053	4630154.3	237.4299	0.0278
133v		Measured	03/31/2021 11:43:42	583975.3261	4630151.156	236.8363	0.0216
134v		Measured	03/31/2021 11:44:10	583989.4705	4630153.549	236.6416	0.0341
	135	Measured	03/31/2021 11:44:30	583988.4751	4630159.713	237.4636	0.0412
	136	Measured	03/31/2021 11:48:06	584031.574	4630107.8564	235	0.0365
	137	Measured	03/31/2021 11:48:41	584042.3261	4630139.121	235.61	0.32
	138	Measured	03/31/2021 11:54:40	583724.6753	4630343.967	237.93	0.227
	139	Measured	03/31/2021 11:56:11	583738.1157	4630317.88	237.82	0.263
RTCM-Ref	0015	Reference	03/31/2021 10:57:25	599515.5025	4622024.851	295.6602	0
	1	Measured	03/31/2021 10:59:27	584460.5536	4630302.732	238.3389	0.0184
	2	Measured	03/31/2021 11:00:15	584413.0271	4630385.266	238.252	0.016
	3	Measured	03/31/2021 11:00:33	584387.8267	4630404.569	238.2116	0.016
	4	Measured	03/31/2021 11:00:54	584363.9272	4630413.735	238.1032	0.0203
5dw		Measured	03/31/2021 11:01:48	584362.8803	4630427.533	238.3359	0.0471
6dw		Measured	03/31/2021 11:02:09	584345.8909	4630410.415	238.3206	0.0268
	7	Measured	03/31/2021 11:04:18	584322.7107	4630411.953	237.9501	0.0148
7dw35k		Measured	03/31/2021 11:02:42	584370.615	4630401.862	237.9734	0.0446
	8	Measured	03/31/2021 11:04:30	584274.8817	4630408.066	237.7953	0.0132
	9	Measured	03/31/2021 11:04:45	584223.3028	4630404.543	237.664	0.0174
	10	Measured	03/31/2021 11:04:57	584182.7616	4630403.479	237.7198	0.0132
11d		Measured	03/31/2021 11:05:15	584156.8254	4630406.435	237.449	0.0208
12d		Measured	03/31/2021 11:05:27	584144.6579	4630409.062	237.5709	0.017
	13	Measured	03/31/2021 11:05:39	584116.8075	4630408.222	237.645	0.0161
	14	Measured	03/31/2021 11:05:51	584083.4916	4630405.42	237.5769	0.0148
	15	Measured	03/31/2021 11:06:06	584049.0953	4630402.489	237.6606	0.0143
	16	Measured	03/31/2021 11:06:15	584016.7668	4630399.76	237.7136	0.0129
	17	Measured	03/31/2021 11:06:30	583975.122	4630396.374	237.6643	0.0157
	18	Measured	03/31/2021 11:06:42	583934.539	4630392.652	237.579	0.0126
	19	Measured	03/31/2021 11:07:06	583904.0156	4630389.935	237.5897	0.0171
	20	Measured	03/31/2021 11:07:45	583866.6628	4630387.28	237.6568	0.0171
	21	Measured	03/31/2021 11:07:57	583827.271	4630384.608	237.6807	0.0141
	22	Measured	03/31/2021 11:08:15	583789.7616	4630382.164	237.7588	0.0172
	23	Measured	03/31/2021 11:08:33	583750.7136	4630376.913	237.8841	0.0155
	24	Measured	03/31/2021 11:08:51	583711.2348	4630370.053	238.0387	0.015
	25	Measured	03/31/2021 11:09:18	583688.2008	4630364.193	237.9681	0.0539
	26	Measured	03/31/2021 11:09:36	583691.9309	4630332.603	237.795	0.0152
	27	Measured	03/31/2021 11:10:06	583702.5221	4630315.413	237.7391	0.0134
	28	Measured	03/31/2021 11:10:21	583717.2703	4630288.277	237.7598	0.0199
	29	Measured	03/31/2021 11:11:30	583751.5555	4630291.794	237.7051	0.0195
	30	Measured	03/31/2021 11:11:42	583787.6874	4630298.886	237.5376	0.017
	31	Measured	03/31/2021 11:11:54	583817.579	4630304.568	237.5896	0.0168
	32	Measured	03/31/2021 11:12:06	583840.6501	4630308.76	237.5505	0.0198
	33	Measured	03/31/2021 11:12:21	583874.6045	4630315.84	237.4871	0.0291
	34	Measured	03/31/2021 11:12:33	583904.6916	4630320.954	237.6265	0.0213
	35	Measured	03/31/2021 11:12:48	583938.8348	4630325.48	237.5782	0.0156
	36	Measured	03/31/2021 11:13:03	583967.7819	4630328.73	237.5925	0.0208
	37	Measured	03/31/2021 11:13:18	583989.7677	4630331.448	237.6092	0.0177
	38	Measured	03/31/2021 11:13:30	584020.449	4630331.596	237.5288	0.0184
	39	Measured	03/31/2021 11:13:45	584061.7629	4630336.927	237.5104	0.0187
	40	Measured	03/31/2021 11:13:57	584093.6353	4630343.673	237.531	0.0179
41d		Measured	03/31/2021 11:14:09	584110.5683	4630346.07	237.3075	0.0174

	44	Measured	03/31/2021 11:15:15	584197.4525	4630355.549	237.6826	0.0154
	45	Measured	03/31/2021 11:15:27	584221.6717	4630361.308	237.7468	0.0142
	46	Measured	03/31/2021 11:15:39	584256.6529	4630365.101	237.8867	0.0841
	47	Measured	03/31/2021 11:15:51	584292.4912	4630371.594	238.0543	0.0161
	48	Measured	03/31/2021 11:16:03	584326.6476	4630379.188	238.1635	0.0154
	49	Measured	03/31/2021 11:16:15	584360.6658	4630384.052	238.1549	0.0128
	50	Measured	03/31/2021 11:16:27	584392.1737	4630384.06	238.4149	0.0161
	51	Measured	03/31/2021 11:16:42	584411.0289	4630362.335	238.1616	0.0183
	52	Measured	03/31/2021 11:16:54	584405.3656	4630349.091	238.2321	0.0159
	53	Measured	03/31/2021 11:17:12	584375.179	4630341.073	238.0503	0.0167
	54	Measured	03/31/2021 11:17:24	584335.7492	4630330.78	238.0415	0.016
	55	Measured	03/31/2021 11:17:36	584294.1502	4630319.848	237.8614	0.0165
	56	Measured	03/31/2021 11:17:48	584253.1794	4630309.314	237.6955	0.0172
	57	Measured	03/31/2021 11:18:00	584221.9243	4630301.255	237.5882	0.0224
	58	Measured	03/31/2021 11:18:12	584188.4965	4630292.151	237.5863	0.0783
	59	Measured	03/31/2021 11:18:24	584160.5439	4630284.721	237.4615	0.0176
	60	Measured	03/31/2021 11:18:36	584131.8465	4630277.114	237.474	0.065
	61	Measured	03/31/2021 11:18:45	584107.9861	4630270.858	237.4078	0.0174
62d		Measured	03/31/2021 11:18:57	584094.3275	4630266.363	237.3342	0.0211
63d		Measured	03/31/2021 11:19:18	584088.5062	4630255.628	237.1618	0.0168
64d		Measured	03/31/2021 11:19:30	584077.3236	4630241.331	237.4746	0.0179
65d		Measured	03/31/2021 11:19:42	584077.1557	4630222.493	237.3796	0.0167
66d		Measured	03/31/2021 11:21:48	584088.8703	4630221.27	237.6971	0.0156
	67	Measured	03/31/2021 11:22:06	584102.1023	4630226.328	237.7901	0.069
	68	Measured	03/31/2021 11:22:15	584122.5706	4630219.222	238.0662	0.016
	69	Measured	03/31/2021 11:22:27	584151.2121	4630222.143	238.0872	0.0186
	70	Measured	03/31/2021 11:22:39	584189.2068	4630229.821	237.7463	0.0144
	71	Measured	03/31/2021 11:22:51	584217.3584	4630239.581	237.8198	0.0163
	72	Measured	03/31/2021 11:23:03	584247.2553	4630246.303	238.0097	0.0743
	73	Measured	03/31/2021 11:23:15	584273.6402	4630250.484	237.9658	0.0153
	74	Measured	03/31/2021 11:23:27	584305.008	4630252.533	237.7448	0.0161
	75	Measured	03/31/2021 11:23:45	584348.8539	4630254.39	238.0293	0.0784
	76	Measured	03/31/2021 11:24:00	584376.0221	4630266.4	238.0454	0.0571
	77	Measured	03/31/2021 11:24:12	584389.871	4630267.215	238.0885	0.0186
	78	Measured	03/31/2021 11:24:21	584404.0202	4630263.906	238.0766	0.0144
	79	Measured	03/31/2021 11:24:33	584442.8505	4630271.962	238.1194	0.0153
	80	Measured	03/31/2021 11:24:45	584471.9792	4630279.717	238.2206	0.0206
	81	Measured	03/31/2021 11:25:09	584452.7529	4630305.382	238.2715	0.0156
	82	Measured	03/31/2021 11:25:27	584440.2474	4630319.619	238.271	0.0724
	83	Measured	03/31/2021 11:25:39	584408.6372	4630312.643	238.1311	0.0157
	84	Measured	03/31/2021 11:25:51	584375.5196	4630304.602	238.1444	0.0157
	85	Measured	03/31/2021 11:26:06	584329.3711	4630294.269	238.0011	0.0148
	86	Measured	03/31/2021 11:26:15	584297.5187	4630287.229	237.9127	0.0147
	87	Measured	03/31/2021 11:26:33	584275.7386	4630281.113	237.844	0.0152
	88	Measured	03/31/2021 11:26:45	584243.0481	4630280.101	237.9262	0.0145
	89	Measured	03/31/2021 11:27:00	584193.5563	4630269.463	237.8318	0.0443
	90	Measured	03/31/2021 11:27:12	584149.249	4630258.079	237.7121	0.0125
	91	Measured	03/31/2021 11:27:33	584155.6567	4630312.209	237.1518	0.0121
92d		Measured	03/31/2021 11:27:57	584147.6137	4630315.6	237.5688	0.0168
93d		Measured	03/31/2021 11:28:06	584136.7451	4630312.594	237.4365	0.012
94d		Measured	03/31/2021 11:28:54	584096.7723	4630368.642	237.2354	0.0234
95d		Measured	03/31/2021 11:28:57	584096.7568	4630368.68	237.2314	0.0197
96d		Measured	03/31/2021 11:30:09	584080.0042	4630310.398	237.1274	0.0173
97d		Measured	03/31/2021 11:30:18	584083.7686	4630300.994	237.5197	0.0139
98d		Measured	03/31/2021 11:30:27	584079.6771	4630295.909	237.5359	0.0165
99d		Measured	03/31/2021 11:30:48	584049.0242	4630275.947	237.5842	0.0167
100d		Measured	03/31/2021 11:31:03	584023.3951	4630261.706	237.596	0.0169
101d		Measured	03/31/2021 11:31:15	583988.3295	4630246.642	237.5574	0.0165
102d		Measured	03/31/2021 11:31:27	583951.5348	4630230.353	237.5579	0.0242
103d		Measured	03/31/2021 11:31:36	583941.3235	4630225.647	237.3981	0.0147
104d		Measured	03/31/2021 11:31:48	583916.7611	4630214.503	237.5065	0.0185

107d		Measured	03/31/2021 11:32:27	583845.0589	4630191.941	237.5187	0.0153
108d		Measured	03/31/2021 11:32:42	583817.8884	4630186.087	237.5921	0.0135
109d		Measured	03/31/2021 11:32:57	583793.8757	4630185.572	237.5858	0.0409
110d		Measured	03/31/2021 11:33:06	583773.0471	4630179.232	237.4823	0.0164
111d		Measured	03/31/2021 11:33:27	583758.5708	4630171.418	237.0942	0.0143
112d		Measured	03/31/2021 11:33:42	583764.7006	4630149.847	237.0903	0.0156
113d		Measured	03/31/2021 11:33:51	583767.4094	4630136.572	236.7219	0.0643
114d		Measured	03/31/2021 11:34:03	583781.2866	4630115.954	236.9408	0.0175
115d		Measured	03/31/2021 11:34:15	583796.0049	4630099.669	237.6144	0.022
	116	Measured	03/31/2021 11:34:36	583807.4646	4630102.744	237.366	0.0266
	117	Measured	03/31/2021 11:34:54	583823.8222	4630116.737	237.4754	0.0216
	118	Measured	03/31/2021 11:35:09	583852.1473	4630140.779	237.7144	0.0162
	119	Measured	03/31/2021 11:35:21	583874.5482	4630160.386	237.5923	0.0708
	120	Measured	03/31/2021 11:35:30	583885.1623	4630169.3	237.5102	0.0217
	121	Measured	03/31/2021 11:36:00	583860.4191	4630188.002	237.476	0.0218
	122	Measured	03/31/2021 11:36:27	583905.1128	4630185.704	237.5555	0.0241
	123	Measured	03/31/2021 11:36:39	583918.5056	4630196.21	237.4842	0.0249
	124	Measured	03/31/2021 11:37:00	583937.747	4630166.881	237.1298	0.0212
	125	Measured	03/31/2021 11:37:12	583948.7248	4630167.953	237.6014	0.0176
	126	Measured	03/31/2021 11:37:24	583975.502	4630178.83	237.6001	0.0216
	127	Measured	03/31/2021 11:37:33	583997.3946	4630187.232	237.6262	0.0257
128hid		Measured	03/31/2021 11:40:24	584003.5118	4630185.443	237.7256	0.026
129ol		Measured	03/31/2021 11:40:45	584004.4096	4630182.598	237.4386	0.0247
130ol		Measured	03/31/2021 11:40:51	584006.6486	4630178.281	237.4954	0.0252
131ol		Measured	03/31/2021 11:41:06	584009.0927	4630172.794	237.4735	0.0531
132v		Measured	03/31/2021 11:41:39	584006.4415	4630180.083	235.3421	0.0252
133dol		Measured	03/31/2021 11:43:03	584007.217	4630182.398	237.333	0.0225
134dol		Measured	03/31/2021 11:43:21	584022.1945	4630185.657	237.5621	0.0227
135dol		Measured	03/31/2021 11:43:33	584031.0865	4630192.024	237.4857	0.0213
136dol		Measured	03/31/2021 11:43:48	584031.129	4630192.041	237.4689	0.0188
137dol		Measured	03/31/2021 11:44:03	584041.9243	4630199.724	237.3697	0.0248
138dol		Measured	03/31/2021 11:44:12	584046.1403	4630203.493	237.4958	0.0213
	139	Measured	03/31/2021 11:44:58	583763.0383	4630350.904	237.7667	0.0316
	140	Measured	03/31/2021 11:45:22	583775.3627	4630324.895	237.6533	0.0156
	141	Measured	03/31/2021 11:45:57	583799.0343	4630356.299	237.7033	0.0213
	142	Measured	03/31/2021 11:47:12	583808.3067	4630330.433	237.6467	0.0252
	143	Measured	03/31/2021 11:47:49	583831.7307	4630359.325	237.6367	0.0188
	144	Measured	03/31/2021 11:48:20	583836.1903	4630334.043	237.5933	0.0294
	145	Measured	03/31/2021 11:48:54	583869.3103	4630363.467	237.6033	0.0401
	146	Measured	03/31/2021 11:49:16	583871.9577	4630339.653	237.5467	0.0193
	147	Measured	03/31/2021 11:49:48	583904.2413	4630366.941	237.6033	0.0172
	148	Measured	03/31/2021 11:50:06	583904.4667	4630343.948	237.6167	0.0285
	149	Measured	03/31/2021 11:50:37	583935.971	4630370.261	237.58	0.0211
	150	Measured	03/31/2021 11:51:19	583937.403	4630347.871	237.58	0.0257
	151	Measured	03/31/2021 11:52:10	583980.004	4630374.732	237.6433	0.0265
	152	Measured	03/31/2021 11:52:43	583984.886	4630353.09	237.6267	0.0205
	153	Measured	03/31/2021 11:54:19	584019.2217	4630354.317	237.59	0.0177
	154	Measured	03/31/2021 11:54:37	584017.9943	4630377.039	237.65	0.0183
	155	Measured	03/31/2021 11:55:12	584053.3177	4630380.635	237.61	0.0269
	156	Measured	03/31/2021 11:55:40	584057.5403	4630358.781	237.56	0.0195
	157	Measured	03/31/2021 11:56:16	584125.0073	4630365.613	237.4833	0.0196
	158	Measured	03/31/2021 11:56:54	584120.9077	4630386.917	237.5667	0.026
	159	Measured	03/31/2021 11:58:02	584158.03	4630387.012	237.4967	0.0249
	160	Measured	03/31/2021 11:58:27	584159.235	4630367.589	237.5433	0.0797
	161	Measured	03/31/2021 11:59:11	584187.659	4630387.502	237.7067	0.0708
	162	Measured	03/31/2021 11:59:57	584192.556	4630371.526	237.6933	0.0385
	163	Measured	03/31/2021 12:00:20	584222.7593	4630390.131	237.69	0.0237

164	Measured	03/31/2021 12:00:26	584222.2157	4630375.72	237.72	0.0371
165	Measured	03/31/2021 12:02:12	584249.0925	4630406.305	237.73	0.0503
166	Measured	03/31/2021 12:02:47	584274.572	4630368.348	237.97	0.0275
167	Measured	03/31/2021 12:03:28	584251.6127	4630392.57	237.7833	0.0312
168	Measured	03/31/2021 12:04:09	584254.1328	4630378.836	237.8367	0.0401
169	Measured	03/31/2021 12:04:47	584298.7965	4630410.01	237.875	0.0279
170	Measured	03/31/2021 12:07:14	584309.5695	4630375.391	238.105	0.0724
171	Measured	03/31/2021 12:07:55	584304.183	4630392.7	237.99	0.0377
172	Measured	03/31/2021 12:08:27	584274.727	4630388.207	237.885	0.0392
173	Measured	03/31/2021 12:10:02	584324.6795	4630395.571	238.055	0.0333
174	Measured	03/31/2021 12:10:57	584343.657	4630381.62	238.155	0.0763
175	Measured	03/31/2021 12:11:16	584344.774	4630396.018	238.2375	0.0403
176	Measured	03/31/2021 12:14:17	583744.804	4630210.371	237.3133	0.0842
177	Measured	03/31/2021 12:14:43	583731.037	4630249.324	237.5367	0.0226
178	Measured	03/31/2021 12:15:22	583765.6627	4630256.387	237.67	0.0435
179	Measured	03/31/2021 12:15:57	583779.7693	4630220.979	237.63	0.02
180	Measured	03/31/2021 12:16:20	583797.754	4630261.286	237.5567	0.0309
181	Measured	03/31/2021 12:17:19	583807.821	4630223.687	237.573	0.0225
182	Measured	03/31/2021 12:17:46	583826.739	4630267.026	237.5667	0.0712
183	Measured	03/31/2021 12:18:18	583835.899	4630229.483	237.5433	0.176
184	Measured	03/31/2021 12:19:03	583857.77	4630235.585	237.5233	0.0589
185	Measured	03/31/2021 12:19:41	583849.21	4630272.172	237.5367	0.0386
186	Measured	03/31/2021 12:20:57	583878.8513	4630277.969	237.4933	0.0998
187	Measured	03/31/2021 12:21:29	583883.0977	4630240.097	237.4967	0.0658
188	Measured	03/31/2021 12:23:06	583908.715	4630285.47	237.59	0.0291
189	Measured	03/31/2021 12:23:39	583912.738	4630249.987	237.55	0.0318
190	Measured	03/31/2021 12:24:12	583939.6647	4630292.202	237.52	0.0279
191	Measured	03/31/2021 12:24:55	583940.4943	4630258.925	237.46	0.0525
192	Measured	03/31/2021 12:26:03	583974.6313	4630301.367	237.58	0.05
193	Measured	03/31/2021 12:26:31	583981.4807	4630274.005	237.57	0.0192
194	Measured	03/31/2021 12:27:17	584012.186	4630284.953	237.6033	0.139
195	Measured	03/31/2021 12:27:49	584000.977	4630308.201	237.6067	0.0158
196	Measured	03/31/2021 12:28:54	584029.974	4630313.046	237.5467	0.0189
197	Measured	03/31/2021 12:29:28	584039.499	4630294.497	237.5633	0.0351
198	Measured	03/31/2021 12:30:10	584054.989	4630311.722	237.3383	0.0261
199	Measured	03/31/2021 12:31:02	584067.117	4630280.324	237.555	0.0317
200	Measured	03/31/2021 12:32:23	583999.6183	4630226.314	237.56	0.0654
201	Measured	03/31/2021 12:33:47	584010.9067	4630205.985	237.56	0.0271
202	Measured	03/31/2021 12:34:16	583959.524	4630213.179	237.5733	0.0407
203	Measured	03/31/2021 12:34:55	583967.513	4630196.004	237.5867	0.0399
204	Measured	03/31/2021 12:35:47	583938.652	4630177.372	237.56	0.1524
205	Measured	03/31/2021 12:36:19	583928.579	4630186.791	237.52	0.0578
206	Measured	03/31/2021 12:36:51	583916.3215	4630169.562	237.32	0.018
207	Measured	03/31/2021 12:38:06	583944.0515	4630199.985	237.5467	0.0306
208	Measured	03/31/2021 12:38:49	583953.0825	4630186.688	237.5733	0.0794
209	Measured	03/31/2021 12:39:24	583962.1135	4630173.392	237.6	0.0242
210	Measured	03/31/2021 12:40:12	583813.84	4630139.682	237.5167	0.0257
211	Measured	03/31/2021 12:40:46	583803.858	4630162.627	237.5533	0.0414
212	Measured	03/31/2021 12:42:05	583784.5197	4630153.736	237.4433	0.0305
213	Measured	03/31/2021 12:42:23	583795.9923	4630128.24	237.4067	0.0184
214	Measured	03/31/2021 12:43:18	583829.3077	4630170.984	237.63	0.1443
215	Measured	03/31/2021 12:43:39	583840.7273	4630155.882	237.67	0.0721
216	Measured	03/31/2021 12:44:46	583859.8035	4630176.164	237.555	0.0936
217	Measured	03/31/2021 12:45:38	584025.1092	4630235.727	237.48	0.0328
218	Measured	03/31/2021 12:45:57	584031.6783	4630211.383	237.58	0.0553
219	Measured	03/31/2021 12:46:29	584221.798	4630331.282	237.67	0.0144
220	Measured	03/31/2021 12:48:13	584169.7923	4630329.494	237.59	0.0458
221	Measured	03/31/2021 12:48:34	584179.1447	4630310.823	237.59	0.0133
222	Measured	03/31/2021 12:48:59	584200.4713	4630321.052	237.63	0.0251
223	Measured	03/31/2021 12:50:01	584273.6645	4630314.581	237.78	0.0176
224	Measured	03/31/2021 12:51:26	584314.9495	4630325.314	237.95	0.0242

227	Measured	03/31/2021 12:54:11	584284.361	4630344.098	237.915	0.0286
228	Measured	03/31/2021 12:54:57	584303.7203	4630348.454	238	0.0179
229	Measured	03/31/2021 12:55:26	584331.1985	4630354.984	238.1	0.0213
230	Measured	03/31/2021 12:56:10	584243.4784	4630335.561	237.7525	0.0381
231	Measured	03/31/2021 12:57:12	584367.9225	4630362.563	238.1	0.0373
232	Measured	03/31/2021 12:57:56	584349.5605	4630358.773	238.1	0.0165
233	Measured	03/31/2021 12:58:33	584389.4757	4630362.449	238.13	0.0322
234	Measured	03/31/2021 12:58:49	584339.1125	4630274.33	238.015	0.0458
235	Measured	03/31/2021 12:59:23	584352.4455	4630299.436	238.07	0.0218
236	Measured	03/31/2021 12:59:59	584364.2337	4630282.918	238.06	0.1373
237	Measured	03/31/2021 13:01:36	584423.4355	4630267.934	238.1	0.0558
238	Measured	03/31/2021 13:01:58	584416.0362	4630290.289	238.115	0.0314
239	Measured	03/31/2021 13:02:37	584390.135	4630286.603	238.0875	0.0152
240	Measured	03/31/2021 13:03:12	584118.7724	4630302.251	237.4033	0.0236
241	Measured	03/31/2021 13:03:34	584104.6334	4630286.84	237.3667	0.0165
242	Measured	03/31/2021 13:04:02	584074.3914	4630244.96	237.02	0.0517
243	Measured	03/31/2021 13:04:26	584089.2651	4630265.293	237.06	0.0329
244	Measured	03/31/2021 13:04:53	584101.7694	4630287.543	237.010"	0.0363
245	Measured	03/31/2021 13:05:29	584116.2922	4630304.957	236.98	0.0525
246	Measured	03/31/2021 13:06:11	584074.1238	4630221.812	236.96	0.0145
247	Measured	03/31/2021 13:06:52	584148.5668	4630406.193	237.42	0.0218
248	Measured	03/31/2021 13:07:18	584152.6961	4630405.536	237.33	0.123
249	Measured	03/31/2021 13:07:56	584127.8301	4630330.344	237.015	0.0178
250	Measured	03/31/2021 13:08:14	584135.6923	4630353.537	237.05	0.0146
251	Measured	03/31/2021 13:08:39	584143.5791	4630380.966	237.085	0.0371
252	Measured	03/31/2021 13:09:10	584140.3014	4630327.593	237.33	0.0402
253	Measured	03/31/2021 13:09:36	584135.3466	4630317.173	237.155	0.0418
254	Measured	03/31/2021 13:09:58	584010.7161	4630123.338	238.02	0.0229
255	Measured	03/31/2021 13:11:17	583873.1703	4630141.004	237.625	0.025
256	Measured	03/31/2021 13:11:42	583894.1935	4630141.23	237.54	0.0157
257	Measured	03/31/2021 13:12:12	583915.2167	4630141.455	237.455	0.0164
258	Measured	03/31/2021 13:12:49	583889.6777	4630155.265	237.525	0.0137
259	Measured	03/31/2021 13:13:20	583915.7691	4630155.508	237.3875	0.0213
260	Measured	03/31/2021 13:15:07	584472.7282	4630235.981	236.89	0.0299
261	Measured	03/31/2021 13:17:01	584036.164	4630123.706	235.69	0.0143
262	Measured	03/31/2021 13:17:52	584486.9475	4630247.536	236.950"	0.0188
263	Measured	03/31/2021 13:18:29	584411.2637	4630226.988	236.31	0.0796
264	Measured	03/31/2021 13:19:07	584375.2559	4630217.58	236.24	0.0413
265	Measured	03/31/2021 13:19:36	584351.7369	4630218.371	236.45	0.0521
266	Measured	03/31/2021 13:20:18	584322.8673	4630218.579	236.18	0.0237
267	Measured	03/31/2021 13:20:53	584289.5173	4630207.599	236.11	0.0204
268	Measured	03/31/2021 13:21:23	584239.2963	4630201.034	236.01	0.0292
269	Measured	03/31/2021 13:21:58	584195.2183	4630194.904	236.02	0.0264
270	Measured	03/31/2021 13:23:06	583858.4039	4630104.505	237.65	0.0163
271	Measured	03/31/2021 13:23:47	583878.5173	4630112.307	237.68	0.0208
272	Measured	03/31/2021 13:24:19	583897.7319	4630119.105	237.63	0.026
273	Measured	03/31/2021 13:26:34	583974.1718	4630120.106	237.82	0.0157
274	Measured	03/31/2021 13:26:58	583953.9418	4630123.006	237.56	0.0169
275	Measured	03/31/2021 13:27:23	583924.2592	4630119.463	237.49	0.0176
276	Measured	03/31/2021 13:29:04	583838.8932	4630095.998	237.565	0.027
277	Measured	03/31/2021 13:30:18	584055.5425	4630158.431	235.72	0.0165
278	Measured	03/31/2021 13:30:42	584080.6024	4630179.929	235.78	0.0351
279	Measured	03/31/2021 13:31:11	584069.4224	4630171.879	235.7	0.0329
280	Measured	03/31/2021 13:32:14	584110.2416	4630186.074	235.8	0.0248
281	Measured	03/31/2021 13:34:16	584443.5508	4630231.934	236.82	0.0344

м-р. Зоран Арсов дипл. геод. инг.

"ГЕОМЕТАР ПРО.ИНГ" ДОО
Свети Николе

За изработка на предметниот Геодетски елаборат за посебни геодетски намени, користени се податоци од Агенцијата за катастар на недвижности - според следниот;

Трошковник

Издавање податоци во дигитална форма (македит)	бр.	3	x	423.00	=	1269.00 ден.
Точки од геодетска основа	бр.	1	x	101.00	=	101.00 ден.
Заверка на геодетски елаборат	бр.	1	x	100.00	=	100.00 ден.
Вкупно					=	1470.00 ден.

ДГР Геометар Про.Инг.
Свети Николе

Плаќањето е успешно завршено

Број на извршената трансакција: 4168020

Датум на валута
02.04.2021

Назив на налогодавач:
Љупчо Спасев
Плоштад Илинден бр.6

Назив на налогопримач:
НРБМ
Буџет на РМ

Трансакциска сметка на

Трансакциска сметка на
100-0000000-630-95

Банка на налогодавач:

Банка на налогопримач:
AKN 5

Даночен број или ЕМБС:
5538211

Износ:
МКД 1369

Повикување на број:

Уплатна сметка:

Цел на плаќање:
Издавање на податоци во дигитална форма

Сметка на буџетски корисник:
2100100450-787-11

Приходна шифра и програма:
724116-20 ☐ преку МИПС

Потпис:

Датум на уплата:
02.04.2021

Место на плаќање:
Интернет Casys cPay

Налог ПП50

ВКУПНО ЗА ПРИЈАВА	1242
АДМИНИСТРАТИВНА ТАКСА	0
ПРОВИЗИЈА	27
ЗАВЕРКА НА ГЕОДЕТСКИ ЕЛАБОРАТ	100.00
ВКУПНО ЗА НАПЛАТА	**1369**

АГЕНЦИЈА ЗА КАТАСТАР НА НЕДВИЖНОСТИ

02.04.2021 15:28:37

Потврда за нарачка: 193302

Податоци за нарачателот

Име на компанија	ДГР „ГЕОМЕТАР ПРО. ИНГ.“ДОО Свети Николе
ЕМБС на компанија	5538211
Телефон на компанија	032/440-144
Име	Зоран
Презиме	Арсов
Е-пошта	geoproing2007@yahoo.com
Телефон	032/440-144

Улица	Плоштад „Илинден“
Број	8
Поштенски број	2220
Град	Свети Николе
Држава	Македонија

Податоци за нарачката

Име на продукт	Начин на превземање	Единечна цена	Кол.	Вкупна цена	Архивски број	Линк за превземање
Координати и надморска височина	Продукт во електронска форма	99.0 ден.	1.0	99.0 ден.	08-19/3076	Order_193302_GeodetskiTocki-KoordinatiNadmorskaVisocina_6zbss55i1617370210481pf07c.xlsx - Order_193302_GeodetskiTocki-KoordinatiNadmorskaVisocina_6zbss55i1617370210481pf07c.pdf
Вкупна цена:	99.0 + 2* = 101.0 ден.					

Начин на плаќање: Онлајн плаќање
Број на трансакција: 15529799
"* Електронскиот документ е валиден само кога се користи во електронска форма."
*Провизија за банка - процент од вкупна сума

MakEdit

05/04/2021 11:24:13

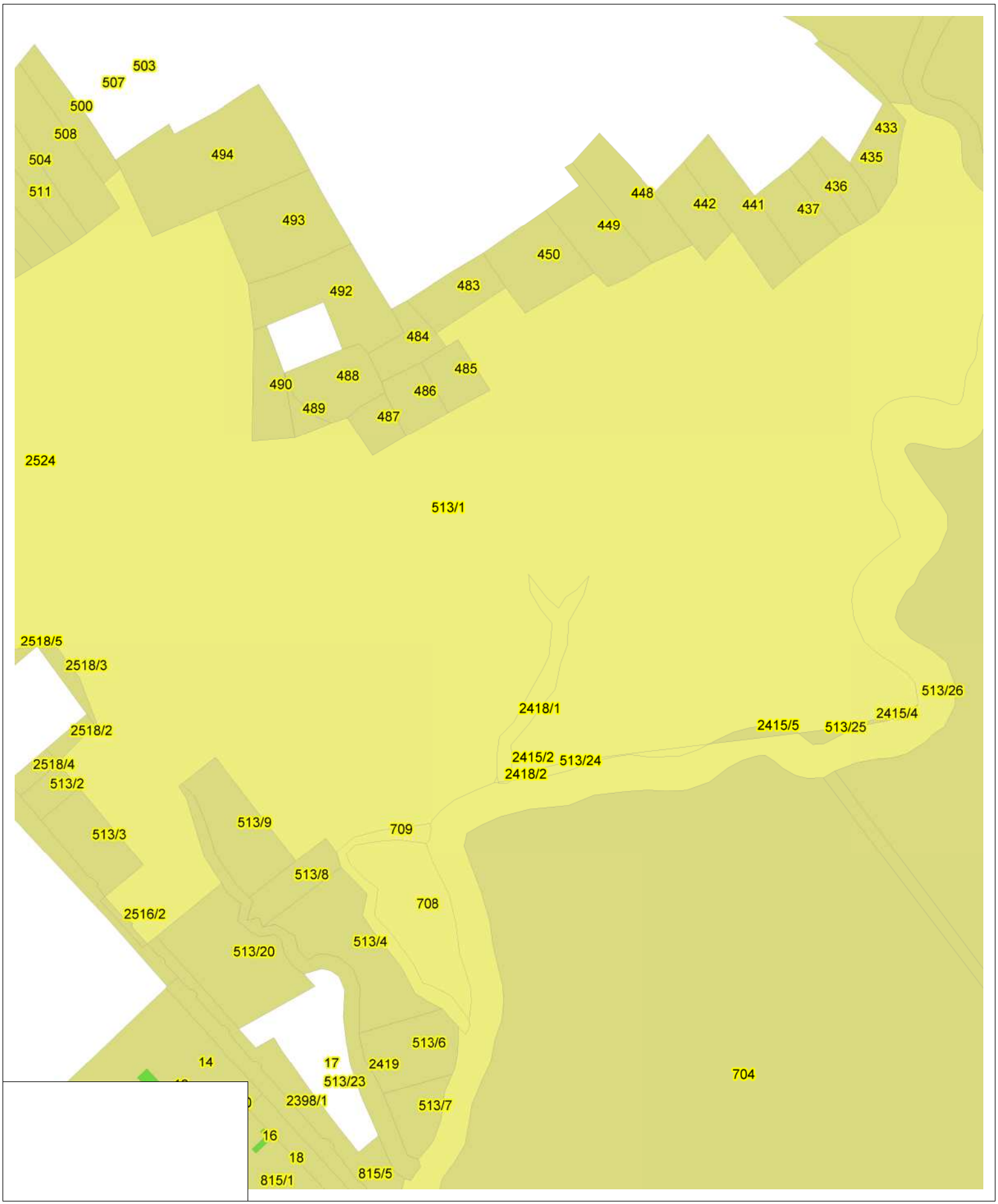

Printed with MakEdit

РЕПУБЛИКА СЕВЕРНА МАКЕДОНИЈА
АГЕНЦИЈА ЗА КАТАСТАР НА НЕДВИЖНОСТИ

КООРДИНАТИ НА ТОЧКИ ОД ГЕОДЕТСКАТА РЕФЕРЕНТНА МРЕЖА

Ознака (тип) на геодетска	Бр. на точка	Y	X	H
Тригонометриска точка	4-147	7584523.84	4630252.08	238.62

РЕПУБЛИКА СЕВЕРНА МАКЕДОНИЈА
АГЕНЦИЈА ЗА КАТАСТАР НА НЕДВИЖНОСТИ
1110-32/2021 од 05.04.2021 12:15:39

1110-32/2021

И З В Е С Т У В А Њ Е

за електронска заверка на геодетски елаборат

Извршена е електронска заверка на геодетскиот елаборат за Геодетски елаборат за ажурирана геодетска подлога, изработен од: ГЕОМЕТАР ПРО ИНГ ДОО, заведена под број: 08-87/3 од 05.04.2021 година.
Со заверката се потврдува дека при изработката на геодетскиот елаборат се користени податоци од Геодетско - катастарскиот информационен систем.
Геодетскиот елаборат е доставен во електронска форма преку Е- шалтерот на Агенцијата за катастар на недвижности, на 05.04.2021 12:15:39 часот.

М.П.

Службено лице

ГЕОМЕТАР ПРО ИНГ ДОО

(име и презиме, потпис)

ГЕОДЕТСКИ ЕЛАБОРАТ

ЗА НУМЕРИЧКИ ПОДАТОЦИ

"ГЕОМЕТАР ПРО.ИНГ" ДОО
Свети Николе

geoproing@yahoo.com

деловоден број:_08-53/3
датум:_10.03.2021_ година

ГЕОДЕТСКИ ЕЛАБОРАТ
ЗА ГЕОДЕТСКИ РАБОТИ ЗА ПОСЕБНИ НАМЕНИ

НУМЕРИЧКИ ПОДАТОЦИ ЗА
РЕАЛИЗАЦИЈА НА УРБАНИСТИЧКИ ПЛАНОВИ
УРБАНИСТИЧКО-ПЛАНСКА ДОКУМЕНТАЦИЈА ВО ПОСТАПКА
ЗА ФОРМИРАЊЕ НА ГРАДЕЖНА ПАРЦЕЛА

К.О. Амзабегово-вон град

"ГЕОМЕТАР ПРО.ИНГ" ДОО
Свети Николе

Заверил: М.П.

_____

м-р. Зоран Арсов дипл.геод.инг.
(овластен геодет)

Со заверката Агенцијата за катастар на недвижности тврди дека при изработката на геодетскиот елаборат се користени податоци на ГКИС а дека за истите е платен надоместок согласно со Законот, додека за квалитетот и точноста на податоците содржани во елаборатот одговара изготвувачот

АГЕНЦИЈА ЗА КАТАСТАР НА НЕДВИЖНОСТИ

Заверил: М.П.

_____

(име,презиме и потпис на стручно лице
од геодетска насока)

"ГЕОМЕТАР ПРО.ИНГ" ДОО
Свети Николе

СОДРЖИНА НА ГЕОДЕТСКИОТ ЕЛАБОРАТ

1. Технички извештај
2. Скица од извршено споредување на податоците
3. Список на индикации
4. Список на индикации за формирање на градежна парцела
5. Предлог нова состојба
6. Имотен лист
7. Податоци во дигитална форма
8. Извод од план бр.7, заведен под бр. 10-10 од 14.02.2021 година издаден од Општина Свети Николе
9. Договор за право на користење на премија со бр.0307-06 од 20.01.2020 година со Министерство за економија бр.12-585/3 од 29.01.2020 година
10. Потврда за заверка на геодетски елаборат
11. ЦД со податоци

"ГЕОМЕТАР ПРО.ИНГ" ДОО
Свети Николе

ТЕХНИЧКИ ИЗВЕШТАЈ

1.Податоци за КО, КП, ПЛ :

Поднесено е барање од ДПИТ Тим-Инженеринг ДООЕЛ Скопје со седиште на ул.Митрополит Теодосиј Гологанов бр.60Б од Скопје-Центар, за изработка на **Геодетски елаборат**, **за нумерички податоци кој ке послужи во постапката за давање под долготраен закуп на градежно земјиште сопственост на Република Македонија за изградба на објекти од јавен интерес за ГП 2.04 која претставува дел КП 513/1, дел од КП 2418/1 и КП 2415/2 во КО Амзабегово - вон град**.

Предмет на доделување на долготраен закуп на градежно земјиште е дел од КП 513/1, дел од КП 2418/1 и цела КП 2415/2 во КО Амзабегово-вон град.

Катастарската парцела 513/1 е запишана во Имотен лист бр.545 за КО.Амзабегово-вон град како сопственост на Република Македонија.

Катастарските парцели 2418/1 и 2415/2 се запишани во Имотен лист бр.99 за КО.Амзабегово-вон град како сопственост на Република Македонија.

Од погоре наведените парцели, според Изводот од план бр.7, заведен под бр. 10-10 од 14.02.2021 година издаден од Општина Свети Николе, од УПВНМ:за електроцентрали од обновливи извори на енергија, КО Амзабегово, Општина Свети Николе, донесен со Одлука бр:0801-980 од 31.12.2020 година, се формира ГП 2.04 која е со намена на градба Е2 – Комунална супраструктура.

Подносителот на барањето, ДПИТ Тим-Инженеринг ДООЕЛ Скопје има склучено Договор за право на користење на премија со бр.0307-06 од 20.01.2020 година со Министерство за економија бр.12-585/3 од 29.01.2020 година согласно кој треба да се стекне со право на долготраен закуп на градежно земјиште на кое ќе се гради електроцентрала на парцела AZ_1_4, односно ГП 2.04, на подрачјето на Општина Свети Николе, на КП 513/1, КО Амзабегово.

2.Податоци за методата на премер и инструменти, време и точност:

Извршено е споредување на Изводот од урбанистичкиот план со катастарските податоци кои се добиени од Одделение за катастар на недвижности Свети Николе и врз основа на тоа е изработена скица на споредување.

Од извршеното споредување е утврдено дека:

Од КП.513/1 за КО Амзабегово-вон град со површина од 479987м^2, се формираат три нови катастарски парцели и тоа:

- **К.П.513/1** со култура „гнз” и површина од 463783м^2,
- **К.П.513/28** со култура „гнз” и повшина од 15703м^2 и
- **К.П.513/29** со култура „гнз” и површина од 502м^2,

Од КП.2418/1 за КО Амзабегово-вон град со површина од 3770м^2, се формираат две нови катастарски парцели и тоа:

- К.П.2418/1 со култура „гнз" и површина од 2798м^2,

- **К.П.2418/3** со култура „гнз" и површина од 972м^2.

ГП 2.04 во КО Амзабегово-вон град, согласно УПВНМ:за електроцентрали од обновливи извори на енергија, КО Амзабегово, Општина Свети Николе одговара на КП 513/28 (нова) со култура „гнз" и површина од 15703м^2, КП 513/29 (нова) со култура „гнз" и површина од 502м^2, КП 2418/3 (нова) со култура „гнз" и површина од 972м^2 и КП 2415/2 со култура „гнз" и површина од 13м^2 или вкупна површина од 17190м^2.

Забелешка: Разликата од 1м^2 помеѓу Списокот на формирање на градежна парцела и Изводот од план се должи на заокружувањето на површините во програмот Македит. Односно, доколку би се изгрупирале веќе постоечките и ново формираните парцели кои влегуваат во формирањето на Г.П.2.04, површината би била 17189м^2, површина која во целост одговара на онаа од Изводот од план.

3. Податоци за извршителите на премерот:

Постапката за изработката на Нумеричките податоци е "канцелариска постапка" што значи без теренско мерење.

Изготвил

Свети Николе, 10.03.2021 год. ----------

Љупчо Спасев

ДГР " ГЕОМЕТАР ПРО.ИНГ."

К.О. Амзабегово - вон град

СКИЦА ОД ИЗВРШЕНО СПОРЕДУВАЊЕ НА ПОДАТОЦИТЕ

ОД КАТАСТАРСКИОТ ПЛАН КП.513/1, 2418/1 и 2415/2 СО ПОДАТОЦИТЕ ОД УПВНМ: ЗА ЕЛЕКТРОЦЕНТРАЛИ ОД ОБНОВЛИВИ ИЗВОРИ НА ЕНЕРГИЈА ЗА БЛОК 2 ГП.2.04

ГП.2.04

Размер 1 : 1500

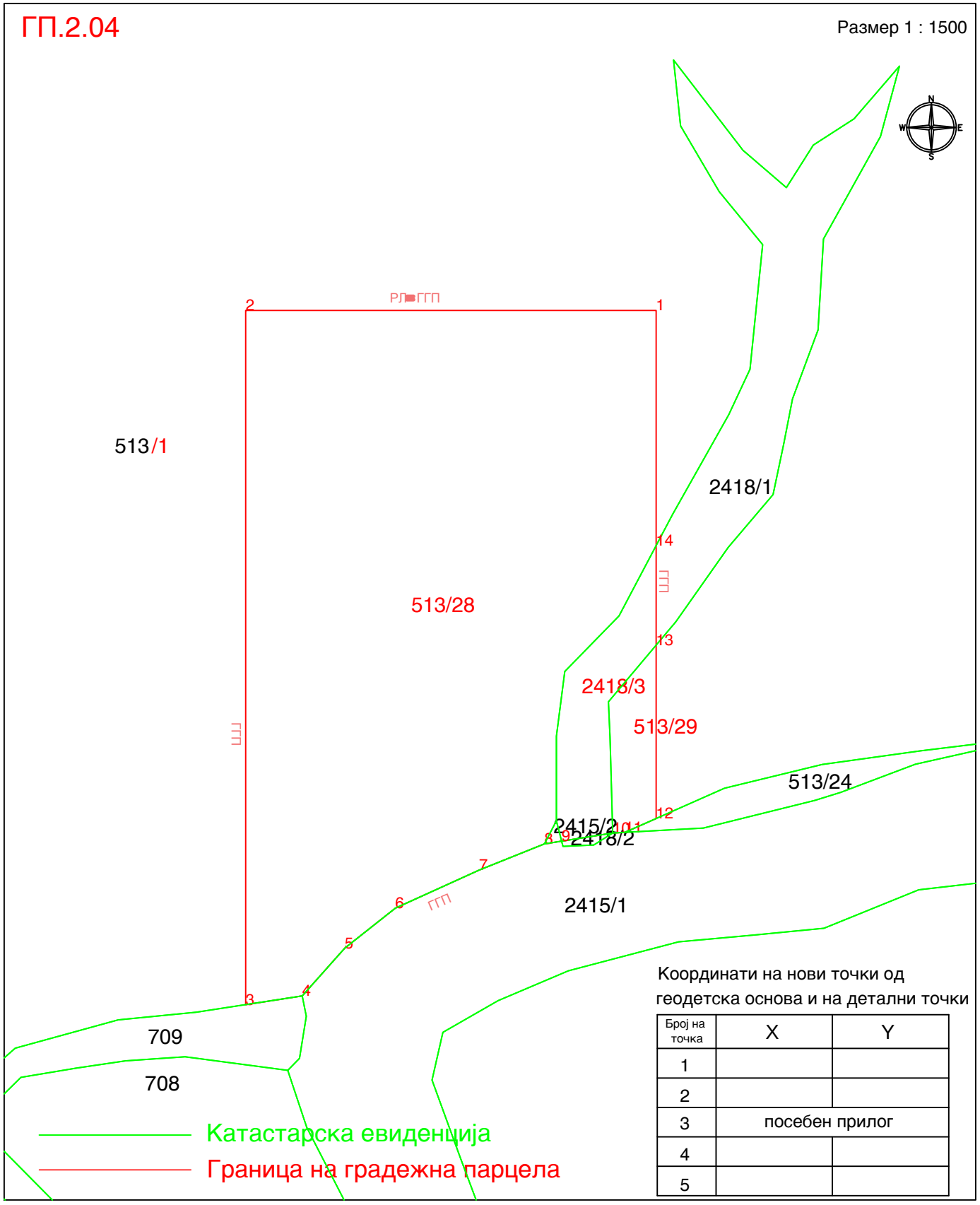

Координати на нови точки од геодетска основа и на детални точки

Број на точка	X	Y
1		
2		
3	посебен прилог	
4		
5		

Свети Николе, 10.03.2021 година

изготвил

Љупчо Спасев

MakEdit

10/03/2021 13:53:13

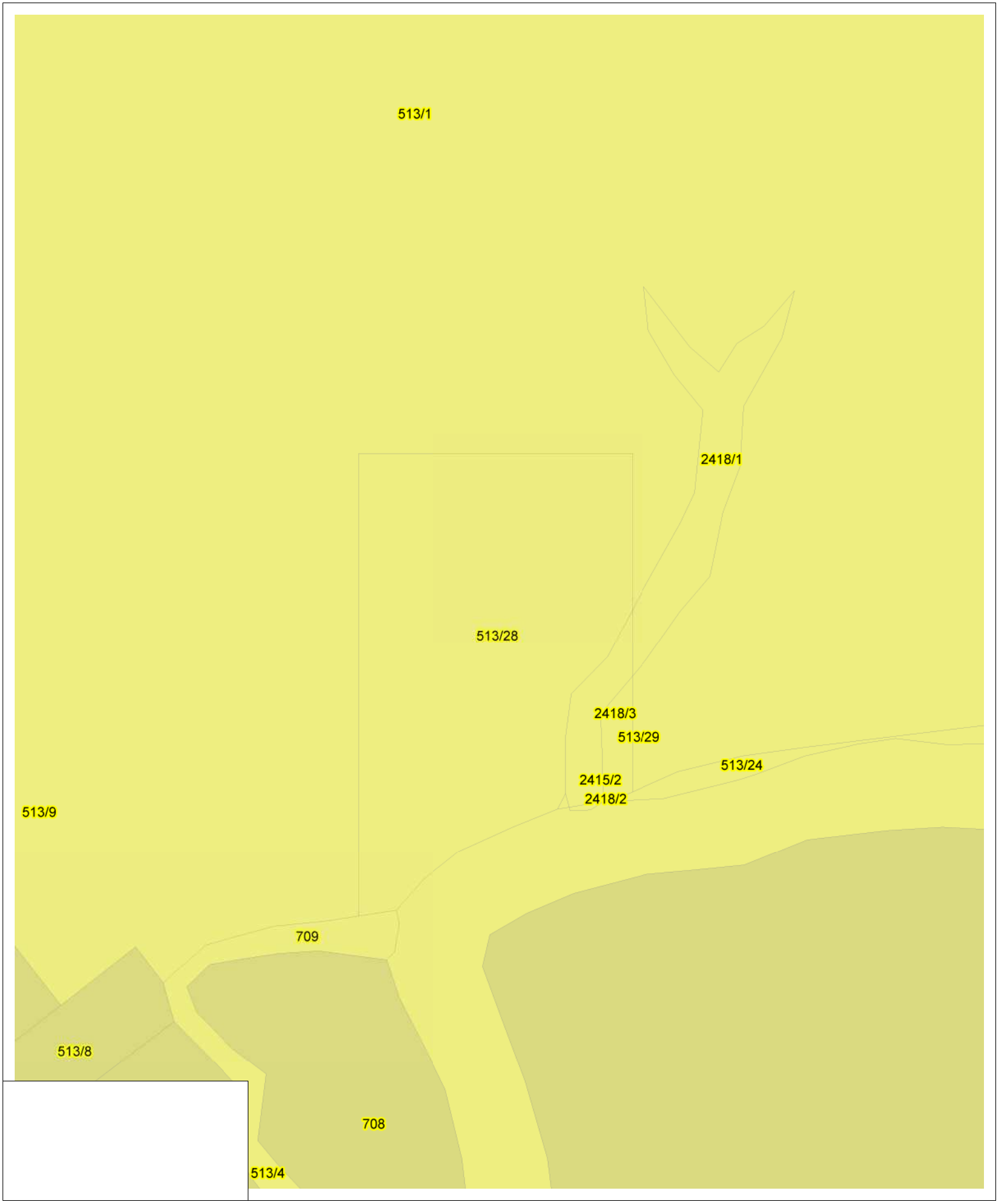

"ГЕОМЕТАР ПРО.ИНГ" ДОО
Свети Николе

Список на координати на детални точки на градежна линија

1	7584084,94	4630342,22
2	7583975,34	4630342,22
3	7583975,34	4630156,84
4	7583990,41	4630159,16
5	7584001,80	4630171,94
6	7584015,30	4630182,63
7	7584037,65	4630192,74
8	7584055,10	4630199,75
9	7584059,71	4630200,49
10	7584073,38	4630202,70
11	7584076,60	4630202,87
12	7584084,94	4630206,56
13	7584084,94	4630252,81
14	7584084,94	4630279,35

Изготвил

_____

Љупчо Спасев

"ГЕОМЕТАР ПРО.ИНГ" ДОО
Свети Николе

К.О. Амзабегово-вон град

СПИСОК НА ИНДИКАЦИИ ЗА КАТАСТАРСКИТЕ ПАРЦЕЛИ

СТАРА СОСТОЈБА									НОВА СОСТОЈБА								
Реден број	Број на имотен лист	Име, презиме/назив, адреса/седиште	Број на КП	Викано место/ улица	Катастарска култура	Катастарска класа	Површина во м2	Дел на недвижноста	Број на имотен лист	Име, презиме/назив, адреса/седиште	Број на КП	Викано место/ улица	Катастарска култура	Катастарска класа	Површина во м2	Дел на недвижноста	Забелешка
1	545	РЕПУБЛИКА МАКЕДОНИЈА	513/1	Чој Крши	гнз		479987	1/1	545	РЕПУБЛИКА МАКЕДОНИЈА	513/1	Чој Крши	гнз		463783	1/1	Изводот од план бр.7, заведен под бр. 10-10 од 14.02.2021 година, по одлука бр.0801-980 од 31.12.2020г. издаден од Општина Свети Николе
											513/28	Чој Крши	гнз		15703	1/1	
											513/29	Чој Крши	гнз		502	1/1	
2	99	РЕПУБЛИКА МАКЕДОНИЈА	2418/1	Чај Крши	гнз		3770	1/1	99	РЕПУБЛИКА МАКЕДОНИЈА	2418/1	Чај Крши	гнз		2798	1/1	
											2418/3	Чај Крши	гнз		972	1/1	
					Вкупно		**483757**						**Вкупно**		**483758**		

М.П.

Изготвил

Љупчо Спасев

"ГЕОМЕТАР ПРО.ИНГ" ДОО
Свети Николе

ИМОТЕН ЛИСТ број: 545
Катастарска општина: Амзабегово-вон град

ЛИСТ А: ПОДАТОЦИ ЗА НОСИТЕЛОТ НА ПРАВОТО

Ред. бр	ЕМБГ/ЕМБС	Име и презиме / Назив	Адреса/ Седиште	Дел на недвижност	Правен основ на запишување
1		РЕПУБЛИКА МАКЕДОНИЈА		1/1	Договор за право на користење на премија со бр.0307-06 од 20.01.2020 година со Министерство за економија бр.12-585/3 од 29.01.2020 година Извод од план бр.7, заведен под бр. 10-10 од 14.02.2021 година, по одлука бр.0801-980 од 31.12.2020г. издаден од Општина Свети Николе

ЛИСТ Б: ПОДАТОЦИ ЗА ЗЕМЈИШТЕТО (КАТАСТАРСКАТА ПАРЦЕЛА) И ЗА ПРАВОТО НА СОПСТВЕНОСТ

Број на катастарска парцела		Број на зграда/објект	Викано место/улица	Катастарска		Површина во м2	Сопственост/ сосопственост/ заедничка сопственост	Број на Евидентен лист (ЕЛ)
основен	дел			култура	класа			
513	1		ЧОЈ КРШИ	гнз		463783	сопственост	
513	28		ЧОЈ КРШИ	гнз		15703	сопственост	
513	29		ЧОЈ КРШИ	гнз		502	сопственост	
					Вкупно:	**479988**		

ЛИСТ В: ПОДАТОЦИ ЗА ЗГРАДИ, ПОСЕБНИ ДЕЛОВИ ОД ЗГРАДИ И ДРУГИ ОБЈЕКТИ И ЗА ПРАВОТО НА СОПСТВЕНОСТ

Број на катастарска парцела		Адреса (улица и куќен број на зграда)	Број на зграда/објект	Намена на зграда и друг објект	Влез/ Кат/ Број на посебен/заеднички дел од зграда			Намена на посебен/заеднички дел од зграда	Внатрешна површина во м2	Отворена површина во м2	Волумен во м3	Сопственост/ сосопственост/ заедничка сопственост	Евиденција	Број на Евидентен лист (ЕЛ)
основен	дел				Влез	Кат	Број							

ЛИСТ Г

Вид на пребележување :

Носител на правото на користење на градежно земјиште: | ЕМБГ/ЕМБС : | Адреса/Седиште: | Дел на правото на користење

Број на катастарска парцела		Број на зграда/објект	Викано место/улица	Катастарска		Површина во м2	Краток опис на прибележувањето	Правен основ а запишување	Број на предмет по кој е извршено запишувањето	Датум и час на запишување
Основен	Дел			Култура	Класа					

Прибележување на право на користење на земјиште/згради, посебни и заеднички делови од згради и други објекти чие прибележување е предвидено со закон :

Носител на правото: | ЕМБГ/ЕМБС | Адреса/Седиште:

Број на катастарска парцела		Викано место/улица	Катастарска		Површина м2	Број на зграда/објект	Намена на зграда /објект		Влез/ Кат/ Број на посебен/заеднички дел од зграда			Намена на посебен/заеднички дел од зграда	Внатрешна површина во м2	Отворена површина во м2	Волумен во м3	Правен основ на запишувањето на правото на користење
Основен	Дел		Култура	Класа					Влез	Кат	Број					

"ГЕОМЕТАР ПРО.ИНГ" ДОО
Свети Николе

Изготвил

М.П.

Љупчо Спасев

"ГЕОМЕТАР ПРО.ИНГ" ДОО
Свети Николе

ИМОТЕН ЛИСТ број: 99
Катастарска општина: Амзабегово-вон град

ЛИСТ А: ПОДАТОЦИ ЗА НОСИТЕЛОТ НА ПРАВОТО

Ред. бр	ЕМБГ/ЕМБС	Име и презиме / Назив	Адреса/ Седиште	Дел на недвижност	Правен основ на запишување
1		РЕПУБЛИКА МАКЕДОНИЈА		1/1	Договор за право на користење на премија со бр.0307-06 од 20.01.2020 година со Министерство за економија бр.12-585/3 од 29.01.2020 година Извод од план бр.7, заведен под бр. 10-10 од 14.02.2021 година, по одлука бр.0801-980 од 31.12.2020г. издаден од Општина Свети Николе

ЛИСТ Б: ПОДАТОЦИ ЗА ЗЕМЈИШТЕТО (КАТАСТАРСКАТА ПАРЦЕЛА) И ЗА ПРАВОТО НА СОПСТВЕНОСТ

Број на катастарска парцела		Број на зграда/објект	Викано место/улица	Катастарска		Површина во м2	Сопственост/ сосопственост/ заедничка сопственост	Број на Евидентен лист (ЕЛ)
основен	дел			култура	класа			
2415	2		ГЛАДНА	гнз		13	сопственост	
2418	1		ЧАЈ КРШИ	гнз		2798	сопственост	
2418	3		ЧАЈ КРШИ	гнз		972	сопственост	
					Вкупно:	**3783**		

ЛИСТ В: ПОДАТОЦИ ЗА ЗГРАДИ, ПОСЕБНИ ДЕЛОВИ ОД ЗГРАДИ И ДРУГИ ОБЈЕКТИ И ЗА ПРАВОТО НА СОПСТВЕНОСТ

Број на катастарска парцела		Адреса (улица и куќен број на зграда)	Број на зграда/објект	Намена на зграда и друг објект	Влез/ Кат/ Број на посебен/заеднички дел од зграда			Намена на посебен/заеднички дел од зграда	Внатрешна површина во м2	Отворена површина во м2	Волумен во м3	Сопственост/ сосопственост/ заедничка сопственост	Евиденција	Број на Евидентен лист (ЕЛ)
основен	дел				Влез	Кат	Број							

ЛИСТ Г

Вид на пребележување :

Носител на правото на користење на градежно земјиште: | ЕМБГ/ЕМБС : | Адреса/Седиште: | Дел на правото на користење

Број на катастарска парцела		Број на зграда/објект	Викано место/улица	Катастарска		Површина во м2	Краток опис на прибележувањето	Правен основ а запишување	Број на предмет по кој е извршено запишувањето	Датум и час на запишување
Основен	Дел			Култура	Класа					

Прибележување на право на користење на земјиште/згради, посебни и заеднички делови од згради и други објекти чие прибележување е предвидено со закон :

Носител на правото: | ЕМБГ/ЕМБС | Адреса/Седиште:

Број на катастарска парцела		Викано место/улица	Катастарска		Површина м2	Број на зграда/објект	Намена на зграда /објект		Влез/ Кат/ Број на посебен/заеднички дел од зграда			Намена на посебен/заеднички дел од зграда	Внатрешна површина во м2	Отворена површина во м2	Волумен во м3	Правен основ на запишувањето на правото на користење
Основен	Дел		Култура	Класа					Влез	Кат	Број					

"ГЕОМЕТАР ПРО.ИНГ" ДОО
Свети Николе

Изготвил

М.П.

Љупчо Спасев

"ГЕОМЕТАР ПРО.ИНГ" ДОО
Свети Николе

К.О. АМЗАБЕГОВО-ВОН ГРАД

СПИСОК НА ПОДАТОЦИ ЗА ФОРМИРАЊЕ НА ГРАДЕЖНА ПАРЦЕЛА

ПОДАТОЦИ ЗА НОСИТЕЛИТЕ НА НЕДВИЖНОСТИТЕ						ПОДАТОЦИ ЗА ГРАДЕЖНАТА ПАРЦЕЛА												
Реден број	Презиме, татково име и име (за граѓанско лице) / Точното име на правното лице	Место на живеење / седиште	Улица	Куќен број	ЕМБГ	број на Имотен лист	Број на парцела: Основен	Број на парцела: дел	Број на планот	Број на скица	Катастарска култура	Катастарска класа	Површина: Х	Површина: А	Површина: М²	Катастарски број на градежна парцела	Број на решение за локација; Број на извод од ДУП	Број на градежна парцела	Забелешка
1	2	3	4	5	6	7	8		9	10	11	12	13			14	15		16
1	Република Македонија					545	513	28			гнз		1	57	03	513/28	Извод од план 7, заведен под бр. 10-10 од 14.02.2021 година издаден од Општина Свети Николе	2.04	ДПИТ Тим-Инженеринг ДООЕЛ Скопје има склучено Договор за право на користење на премија со бр.0307-06 од 20.01.2020 година со Министерство за економија бр.12-585/3 од 29.01.2020 година
2	Република Македонија					545	513	29			гнз			5	02	513/29			
3	Република Македонија					99	2418	3			гнз			9	72	2418/3			
4	Република Македонија					99	2415	2			гнз				13	2415/2			
											Вкупно		**1**	**71**	**90**				

изготвил :

М.П.

Љупчо Спасев

За изработка на предметниот Геодетски елаборат за посебни геодетски намени, користени се податоци од Агенцијата за катастар на недвижности - Одделение Свети Николе според следниот;

Трошковник

Издавање податоци во дигитална форма	бр.	1	x	846	ден.	=	846 ден.
Имотен лист	бр.	2	x	153	ден.	=	306 ден.
Заверка на геодетски елаборат	бр.	1	x	100	ден.	=	100 ден.
Вкупно						=	1252 ден.

ДГР Геометар Про.Инг.
Свети Николе

Плаќањето е успешно завршено

Број на извршената трансакција: 4110717

Датум на валута
10.03.2021

Назив на налогодавач:
Љупчо Спасев
Плоштад Илинден бр.6

Назив на налогопримач:
НРБМ
Буџет на РМ

Трансакциска сметка на

Трансакциска сметка на
100-0000000-630-95

Банка на налогодавач:

Банка на налогопримач:
AKN 5

Даночен број или ЕМБС:
5538211

Износ:
МКД 946

Повикување на број:

Уплатна сметка:

Цел на плаќање:
Издавање на податоци во дигитална форма

Сметка на буџетски корисник:
2100100450-787-11

Приходна шифра и програма:
724116-20 ☐ преку МИПС

Потпис:

Датум на уплата:
10.03.2021

Место на плаќање:
Интернет Casys cPay

Налог ПП50

ВКУПНО ЗА ПРИЈАВА	828
АДМИНИСТРАТИВНА ТАКСА	0
ПРОВИЗИЈА	18
ЗАВЕРКА НА ГЕОДЕТСКИ ЕЛАБОРАТ	100.00
ВКУПНО ЗА НАПЛАТА	**946**

Плаќањето е успешно завршено

Број на извршената трансакција: 4111271

Датум на валута
10.03.2021

Назив на налогодавач:
Љупчо Спасев
Плоштад Илинден бр.6

Назив на налогопримач:
НРБМ
Буџет на РМ

Трансакциска сметка на

Трансакциска сметка на
100-0000000-630-95

Банка на налогодавач:

Банка на налогопримач:
AKN 3

Даночен број или ЕМБС:
5538211

Износ:
МКД 153

Повикување на број:

Уплатна сметка:

Цел на плаќање:
Имотен лист

Сметка на буџетски корисник:
2100100450-787-11

Приходна шифра и програма:
724165-20 ☐ преку МИПС

Потпис:

Датум на уплата:
10.03.2021

Место на плаќање:
Интернет Casys cPay

Налог ПП50

ВКУПНО ЗА ПРИЈАВА	150
АДМИНИСТРАТИВНА ТАКСА	0
ПРОВИЗИЈА	3
ВКУПНО ЗА НАПЛАТА	**153**

Плаќањето е успешно завршено

Број на извршената трансакција: 4111292

Датум на валута
10.03.2021

Назив на налогодавач:
Љупчо Спасев
Плоштад Илинден бр.6

Назив на налогопримач:
НРБМ
Буџет на РМ

Трансакциска сметка на

Трансакциска сметка на
100-0000000-630-95

Банка на налогодавач:

Банка на налогопримач:
AKN 3

Даночен број или ЕМБС:
5538211

Износ:
МКД 153

Повикување на број:

Уплатна сметка:

Цел на плаќање:
Имотен лист

Сметка на буџетски корисник:
2100100450-787-11

Приходна шифра и програма:
724165-20 ☐ преку МИПС

Потпис:

Датум на уплата:
10.03.2021

Место на плаќање:
Интернет Casys cPay

Налог ПП50

ВКУПНО ЗА ПРИЈАВА	150
АДМИНИСТРАТИВНА ТАКСА	0
ПРОВИЗИЈА	3
ВКУПНО ЗА НАПЛАТА	**153**

РЕПУБЛИКА СЕВЕРНА МАКЕДОНИЈА
АГЕНЦИЈА ЗА КАТАСТАР НА НЕДВИЖНОСТИ
1105-2328/2021 од 10.03.2021 12:41:57

1105-2328/2021

ИМОТЕН ЛИСТ број: 545 ИЗВОД
Катастарска општина: АМЗАБЕГОВО-ВОНГРАД

ЛИСТ А: ПОДАТОЦИ ЗА НОСИТЕЛОТ НА ПРАВОТО НА СОПСТВЕНОСТ

Ред.бр.	ЕМБГ / ЕМБС	Име и презиме / Назив	Адреса / Седиште	Дел на недвижност	Правен основ на запишување	Бр. на пред. по кој е извршено запишување	Датум и час на запишување
1	***	РЕПУБЛИКА МАКЕДОНИЈА	СКОПЈЕ	1/1	ИЛ.БР.94,95 И 535 ЗА КО АМЗАБЕГОВО ИЗВОД ОД ПЛАН БР.10-10 ОД 28.01.2021 ГОД. ПО ОДЛУКА БР. 0801-980 ОД 31.12.2020 ГОД. ОД ОПШТИНА СВЕТИ НИКОЛЕ ПРОМЕНА НА ЛИЧНИ ПОДАТОЦИ-ФОТОКОПИЈА ОД ЛИЧНА КАРТА УЗП.БР.615/14 ОД 12.03.2014 ГОД.	1113-52/2021	08.03.2021 09:26:04

РЕПУБЛИКА СЕВЕРНА МАКЕДОНИЈА
АГЕНЦИЈА ЗА КАТАСТАР НА НЕДВИЖНОСТИ
1105-2328/2021 од 10.03.2021 12:41:57

1105-2328/2021

ИМОТЕН ЛИСТ број: 545 ИЗВОД
Катастарска општина: АМЗАБЕГОВО-ВОНГРАД

ЛИСТ Б: ПОДАТОЦИ ЗА ЗЕМЈИШТЕТО (КАТАСТАРСКА ПАРЦЕЛА) И ЗА ПРАВОТО НА СОПСТВЕНОСТ

Број на катастарска парцела		Викано место/улица	Катастарска			Површина во м2	Сопственост / сосопственост / заедничка сопственост	Право преземено при конверзија на податоците од стариот ел.систем	Бр. на евид. лист	Бр. на пред. по кој е извршено запишување	Датум и час на запишување
основен	дел		култура		класа						
513	1	ЧОЈ КРШИ	гз	гнз	3	479987	СОПСТВЕНОСТ			1113-52/2021	08.03.2021 09:26:04

Легенда на внесени шифри и кратенки:	
Шифра	Опис
гз	Вештачки неплодни земјишта
гнз	Градежно неизградено земјиште

Тип	Опис
Извод	Дел од содржината на имотниот лист за избраните парцели или згради

М.П.

Овластено лице:
Љупчо Спасев
име и презиме, потпис

РЕПУБЛИКА СЕВЕРНА МАКЕДОНИЈА
АГЕНЦИЈА ЗА КАТАСТАР НА НЕДВИЖНОСТИ
1105-2331/2021 од 10.03.2021 12:44:33

1105-2331/2021

ИМОТЕН ЛИСТ број: 99 ИЗВОД
Катастарска општина: АМЗАБЕГОВО-ВОНГРАД

ЛИСТ А: ПОДАТОЦИ ЗА НОСИТЕЛОТ НА ПРАВОТО НА СОПСТВЕНОСТ

Ред.бр.	ЕМБГ / ЕМБС	Име и презиме / Назив	Адреса / Седиште	Дел на недвижност	Правен основ на запишување	Бр. на пред. по кој е извршено запишување	Датум и час на запишување
1	***	РЕПУБЛИКА МАКЕДОНИЈА	0	1/1	ЗАПИСНИК ЗА ИЗВРШЕН УВИД НА ЛИЦЕ МЕСТО БР.07-8373/1 ОД 29.05.2012 ГОД. АГЕНЦИЈА ЗА КАТАСТАР НА НЕДВИЖНОСТИ - СКОПЈЕ ПРОЕКТ ЗА ИНФРАСТРУКТУРА ТЕХ БР.27/10-1, РЕШЕНИЕ БР. 15-5128/4 ОД 09.07.2010 ОД МИНИСТЕРСТВО ЗА ТРАНСПОРТ И ВРСКИ ЗАПИСНИК ЗА ИЗВРШЕН УВИД НА САМОТО ЛИЦЕ МЕСТО БР 20-622/1 ОД 29.11.2018 ОД МИНИСТЕРСТВО ЗА ЗЕМЈОДЕЛИЕ ШУМАРСТВО И ВОДОСТОПАНСТВО ИЗВОД ОД ПЛАН БР.10-10 ОД 28.01.2021 ГОД. ПО ОДЛУКА БР. 0801-980 ОД 31.12.2020 ГОД. ОД ОПШТИНА СВЕТИ НИКОЛЕ	1113-52/2021	08.03.2021 09:26:04

ЛИСТ Б: ПОДАТОЦИ ЗА ЗЕМЈИШТЕТО (КАТАСТАРСКА ПАРЦЕЛА) И ЗА ПРАВОТО НА СОПСТВЕНОСТ

Број на катастарска парцела		Викано место/улица	Катастарска			Површина во м2	Сопственост / сосопственост / заедничка сопственост	Право преземено при конверзија на податоците од стариот ел.систем	Бр. на евид. лист	Бр. на пред. по кој е извршено запишување	Датум и час на запишување
			култура		класа						
основен	дел										
2415	2	ГЛАДНА	гз	гнз		13	СОПСТВЕНОСТ			1113-52/2021	08.03.2021 09:26:04
2418	1	ЧАЈ КРШИ	гз	гнз		3770	СОПСТВЕНОСТ			1113-52/2021	08.03.2021 09:26:04

РЕПУБЛИКА СЕВЕРНА МАКЕДОНИЈА
АГЕНЦИЈА ЗА КАТАСТАР НА НЕДВИЖНОСТИ
1105-2331/2021 од 10.03.2021 12:44:33

1105-2331/2021

ИМОТЕН ЛИСТ број: 99 ИЗВОД
Катастарска општина: АМЗАБЕГОВО-ВОНГРАД

Легенда на внесени шифри и кратенки:	
Шифра	Опис
гз	Вештачки неплодни земјишта
гнз	Градежно неизградено земјиште

Тип	Опис
Извод	Дел од содржината на имотниот лист за избраните парцели или згради

М.П.

Овластено лице:
Љупчо Спасев
име и презиме, потпис

MakEdit

10-Mar-21 2:27:14 PM

РЕПУБЛИКА СЕВЕРНА МАКЕДОНИЈА

ОПШТИНА СВЕТИ НИКОЛЕ

Сектор за урбанизам, заштита на животна средина, комунални работи и оттуѓување на градежно земјиште

Број:10-10 од 14.02.2021 год.

ИЗВОД ОД ПЛАН БРОЈ: 7

УПВНМ: за електроцентрали од обновливи извори на енергија, КО Амзабегово, Општина Свети Николе

Одлука бр: 0801-980 од 31.12. 2020 год.

Намена на градба: Е2- Комунална супраструктура

ул. „_____“ бр.____.

М = 1:1000

ИЗВОД ЗА дел од КП513/1 **КО** Амзабегово-вон **БЛОК** 2 **ГП** 2.04

1. ГРАФИЧКИ ДЕЛ:

Заверена копија од:
- Извод од УПВНМ – Синтезен план

2. ТЕКСТУАЛЕН ДЕЛ:

Заверена копија од:
-Општи и посебни услови за изградба

3. ПОДАТОЦИ ЗА ПОСТОЈНА ИНФРАСТРУКТУРА И ПРИКЛУЧОЦИ:

Одделение за урбанизам, заштита на животна средина и оттуѓување на градежно земјиште

Изработил: м-р Катерина Стамболиева, диа

Раководител,

_____

Дарко Јованов, дги

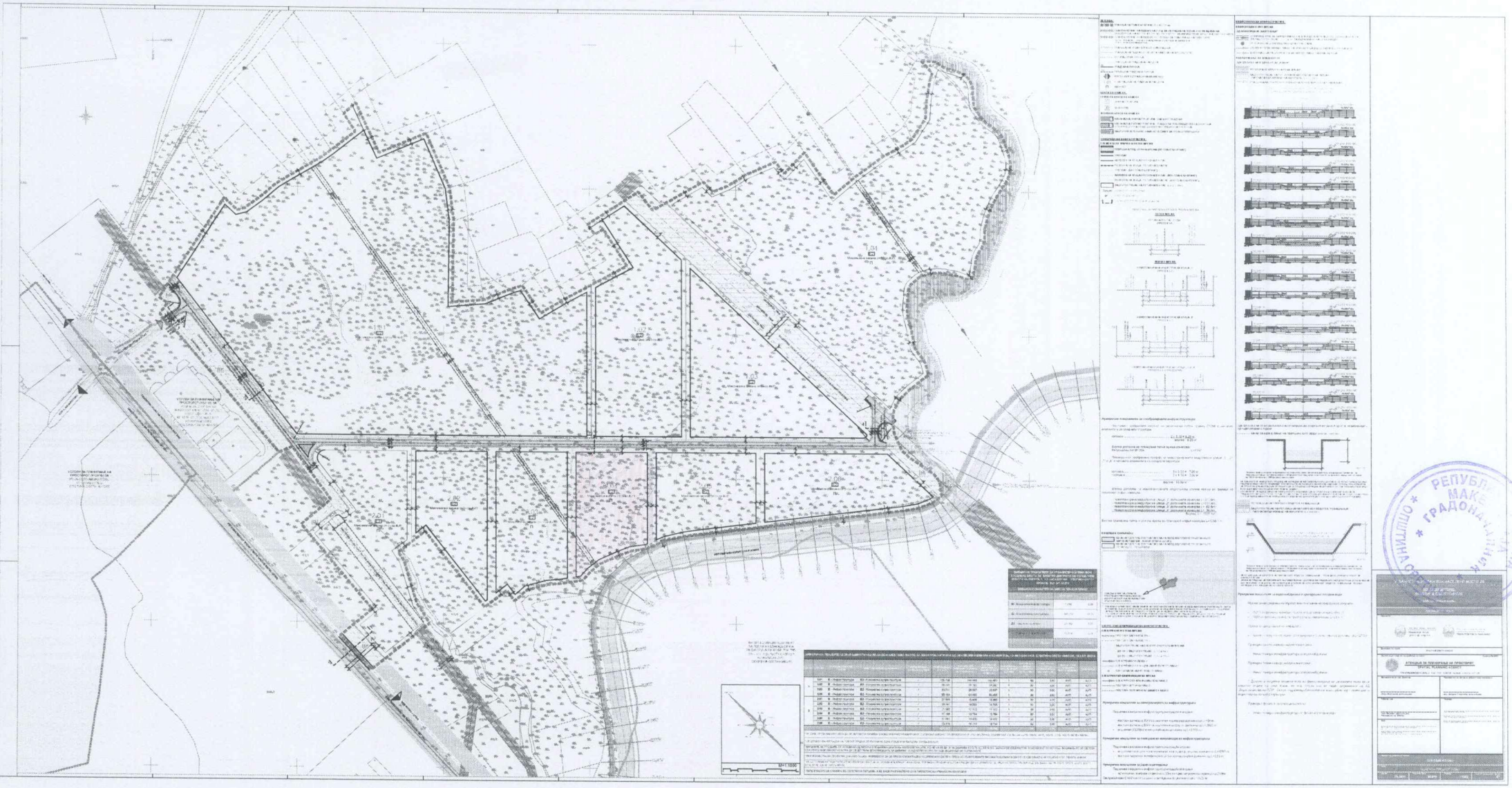

8. ОПШТИ УСЛОВИ ЗА ИЗГРАДБА

Основа за изработка на Општите услови за изградба е Правилникот за поблиската содржина, форма и начин на обработка на Генерален урбанистички план, Детален урбанистички план, Урбанистички план за село, Урбанистички план вон населено место и Регулациски план на Генерален урбанистички план, формата, содржината и начинот на обработка на урбанистичко-плански документации и архитектонско-урбанистичкиот проект и содржината, формата и начинот на обработка на Проектот за инфраструктура (Сл. весник на РМ бр. 142/15) и Правилникот за стандарди и нормативи за урбанистичко планирање (Сл. весник на РМ бр 142/15, 217/15, 222/15, 228/15, 35/16, 99/16, 134/16, 33/17 и 86/18), како и планираните барања.

Општите услови за изградба, развој и користење на земјиштето и градбите важат за целата површина на планскиот опфат и служат за спроведување на Урбанистичкиот план, односно за изготвување на извод од Урбанистички план вон населено место.

Комплексот од електроцентрали од обновливи извори на енергија е дефиниран во 2 (два) блока и тоа:

Блок 1, во кој се испланирани 1 (една) градежна парцела (ГП 1.01) со инсталирана моќност од 10 MW, 2 (две) градежни парцели (ГП 1.02 и ГП 1.03) секоја со инсталирана моќност од по 2 MW и 1 (една) градежна парцела (ГП 1.04) со инсталирана моќност од 5 MW. Овие планирани електроцентрали согласно Законот за градење влегуваат во делот на градби од ПРВА КАТЕГОРИЈА.

Блок 2, во кој се испланирани 6 градежни парцели (ГП 2.01, ГП 2.02, ГП 2.03, ГП 2.04, ГП 2.05 и ГП 2.06) за изградба на електроцентрали од обновливи извори на енергрија (фотоволтаици) и за секоја од нив е предвидена максимална инсталирана моќност од 1 MW, со што согласно Законот за градење влегуваат во делот на градби од ВТОРА КАТЕГОРИЈА.

За сите градежни парцели потребно е да се изработи Архитектонско - Урбанистички проект.

За постојната патна мрежа која е надвор од планскиот опфат на предметниот УПВНМ, стандардизација и дефинирање на сообраќајните елементи на патната и улична мрежа ќе биде утврдена преку изработка на Проект за инфраструктура или Урбанистички план.

За комуналната инфраструктура надвор од планскиот опфат, а за потребите на планот, да се изработат Проекти за инфраструктура согласно важечката законска регулатива.

Плански опфат

1.

Планскиот опфат опфаќа територија од 48,721ха.

- Границата на планскиот опфат се утврдува врз основа на Член 7, 8 и 9 од Правилникот за стандарди и нормативи за урбанистичко планирање (Сл. весник на РМ бр 142/15, 217/15, 222/15, 228/15, 35/16, 99/16, 134/16, 33/17 и 86/18). Границата на планскиот опфат треба да биде:
- рационална, економична, правилна линија, линија на опкружување со колку што е можно помала должина

- линијата што ќе се совпаѓа или ќе ги следи линеарните зададености на теренот, било да се природни (рељеф, водени текови и др.) или создадени (пат, оска на улица, граница на катастарска парцела, граница на подрачје со иста намена и др.) и
- линија која нема да ја намалува вредноста на земјиштето што го дели или ја ја попречува неговата намена и начин на користење делејќи го на неупотребливи делови

Урбанистичкиот план вон населено место е изработен за локација дефинирана со линија и прекршни точки, во рамки на земјиште кое е во доминантна сопственост на Република Северна Македонија.

Границата на планскиот опфат е прикажана со линија која ги поврзува сите прекршни точки, означени со редни броеви од 1 до 206, а за секоја точка табеларно се дадени параметрите по X и Y координати.

Планскиот опфат лежи на територијата која како крајни точки ги има следните координати:

површина 487213.3360м^2
периметар 4481.9744м^1

рб	X	Y
207	7584458.1600	4630462.9900
208	7584454.7600	4630468.9800
209	7584448.5400	4630476.7300
210	7584444.4000	4630483.1000
211	7584440.7800	4630500.5900
212	7584439.8400	4630507.1500
213	7584439.0100	4630510.1400
214	7584437.8400	4630516.3000
215	7584436.2800	4630521.1400
216	7584434.6700	4630528.3400
217	7584434.0000	4630533.7400
218	7584433.8400	4630542.7800
219	7584434.6700	4630549.6800
220	7584435.3400	4630559.9800
221	7584435.9500	4630565.5400
222	7584437.5100	4630569.0400
223	7584438.9000	4630571.2700
224	7584442.3000	4630574.5500
225	7584448.3500	4630579.9300
226	7584452.0200	4630582.4800
227	7584455.2500	4630583.8700
228	7584461.5100	4630585.9500
229	7584467.1700	4630587.1200
230	7584475.6700	4630587.9000
231	7584484.2900	4630587.4600
232	7584491.7900	4630585.7900
233	7584497.4600	4630585.0700
234	7584503.3800	4630583.5400
235	7584511.4100	4630580.4300
236	7584514.4600	4630579.7100
237	7584518.7100	4630579.4000
238	7584521.4100	4630580.7900
239	7584523.1200	4630583.1700
240	7584524.8800	4630587.1600
241	7584525.7000	4630591.9500
242	7584526.6900	4630597.9500
243	7584527.6200	4630605.3800
244	7584528.5500	4630609.7800
245	7584530.3600	4630614.3400
246	7584533.3700	4630619.3000
247	7584535.9500	4630623.1500
248	7584537.6000	4630626.5200
249	7584538.7400	4630630.8100
250	7584539.7300	4630637.6500
251	7584539.7300	4630646.3600
252	7584540.4500	4630651.2800
253	7584543.6100	4630664.1900
254	7584546.8200	4630674.1200
255	7584550.8100	4630683.1300
256	7584555.6100	4630692.6000
257	7584559.7600	4630699.1200
258	7584568.0900	4630712.3400
259	7584571.5600	4630718.7100
260	7584573.5800	4630724.5100
261	7584574.6600	4630730.7900
262	7584575.2700	4630738.5200
263	7584573.3700	4630749.6400
264	7584571.4500	4630755.1800
265	7584569.4300	4630760.3000
266	7584568.7600	4630763.8200
267	7584565.1900	4630773.9300
268	7584562.7600	4630778.5300
269	7584559.7500	4630782.6200
270	7584554.4300	4630787.2100
271	7584547.3900	4630792.1800

РЕПУБЛИКА СЕВЕРНА МАКЕДОНИЈА
ГРАДОНАЧАЛНИК
ОПШТИНА СВЕТИ НИКОЛЕ

272.	7584540.9100	4630797.1400
273.	7584535.4200	4630803.2500
274.	7584529.9900	4630810.6700
275.	7584526.8900	4630814.9100
276.	7584525.4400	4630818.2300
277.	7584524.7100	4630823.480
278.	7584524.0400	4630830.8800
279.	7584523.6800	4630843.2200
280.	7584522.2800	4630848.0900
281.	7584519.3800	4630854.6600
282.	7584514.9900	4630860.0700
283.	7584510.4800	4630863.2300
284.	7584503.3300	4630866.4900
285.	7584495.3300	4630869.1600
286.	7584488.4400	4630870.9200
287.	7584483.2600	4630872.9900
288.	7584479.8400	4630874.9500
289.	7584477.0900	4630876.9700
290.	7584474.7700	4630880.0200
291.	7584452.4400	4630882.4500
292.	7584468.2800	4630864.3700
293.	7584464.9300	4630852.8400
294.	7584460.8000	4630827.3300
295.	7584459.0800	4630801.3000
296.	7584440.8800	4630772.4500
297.	7584422.6500	4630760.0000
298.	7584402.6300	4630748.7500
299.	7584363.2200	4630719.3100
300.	7584334.5100	4630694.7800
301.	7584294.3000	4630752.9100
302.	7584266.8800	4630723.7700
303.	7584254.4300	4630739.5400
304.	7584213.7200	4630721.1900
305.	7584188.3800	4630705.6900
306.	7584168.8000	4630697.5200
307.	7584155.3500	4630711.2600
308.	7584086.2500	4630671.0200
309.	7584066.8200	4630696.7500
310.	7583997.2900	4630651.1300
311.	7584007.2800	4630637.4500
312.	7584018.9500	4630644.6100
313.	7584051.1700	4630594.2600
314.	7584009.1000	4630571.3300
315.	7583966.1600	4630548.1000
316.	7583932.9900	4630528.3900
317.	7583907.5700	4630566.3200
318.	7583891.6000	4630561.1400
319.	7583855.1500	4630546.2900
320.	7583811.9700	4630542.7200
321.	7583813.7200	4630654.3000
322.	7583808.1100	4630700.2600
323.	7583776.0800	4630775.1300
324.	7583767.9400	4630771.8600
325.	7583711.3100	4630747.7100
326.	7583679.6100	4630816.3700
327.	7583662.9400	4630801.3900
328.	7583678.9300	4630776.7500
329.	7583668.7500	4630768.8100
330.	7583646.1000	4630750.7500
331.	7583631.4600	4630740.2200
332.	7583614.2600	4630730.0500
333.	7583591.0300	4630716.4300
334.	7583570.6200	4630704.0800
335.	7583548.5800	4630685.2700
336.	7583527.0500	4630669.3900
337.	7583516.8200	4630666.7200
338.	7583502.8800	4630679.8400
339.	7583499.4500	4630684.1800
340.	7583471.6900	4630641.6000
341.	7583448.0700	4630605.3700
342.	7583409.1000	4630545.5900
343.	7583416.7717	4630540.0639
344.	7583420.4698	4630537.4001
345.	7583410.1628	4630523.0763
346.	7583420.2700	4630508.7200
347.	7583424.2100	4630508.5100
348.	7583442.4400	4630487.7000
349.	7583463.5800	4630463.0100
350.	7583483.2500	4630440.0200
351.	7583506.0900	4630413.5100
352.	7583536.9400	4630377.2200
353.	7583558.1200	4630352.3100
354.	7583574.8300	4630332.7600
355.	7583592.9713	4630340.7846
356.	7583645.9700	4630268.3700
357.	7583605.5534	4630233.9658
358.	7583612.2984	4630225.8800
359.	7583638.4000	4630194.5900
360.	7583702.7400	4630117.4200
361.	7583659.4372	4630081.3212
362.	7583681.6985	4630056.8379
363.	7583702.0138	4630034.5203
364.	7583780.8800	4630098.7100
365.	7583763.5700	4630125.1800
366.	7583753.8100	4630157.3000
367.	7583745.5900	4630184.5000
368.	7583737.6700	4630196.6000
369.	7583740.8900	4630198.8700
370.	7583774.7700	4630225.3200
371.	7583856.0100	4630121.2300
372.	7583885.8900	4630144.5500
373.	7583896.7600	4630130.2400
374.	7583913.7800	4630145.2400
375.	7583941.2600	4630152.7500
376.	7583962.1300	4630154.8100
377.	7583990.4100	4630159.1600

378	7584001.8000	4630171.9400
379	7584015.3000	4630182.6300
380	7584037.6500	4630192.7400
381	7584055.1000	4630199.7500
382	7584073.3800	4630202.7000
383	7584076.6746	4630202.8744
384	7584076.9764	4630203.0417
385	7584103.2178	4630214.6553
386	7584129.3079	4630220.9578
387	7584155.4645	4630224.5878
388	7584180.4845	4630227.6311
389	7584205.3016	4630230.6498
390	7584230.1186	4630233.6685
391	7584254.9357	4630236.6871
392	7584279.7528	4630239.7058
393	7584304.5699	4630242.7244
394	7584329.3870	4630245.7431
395	7584354.2041	4630248.7618

396	7584379.0212	4630251.7804
397	7584427.9166	4630257.7279
398	7584449.3152	4630261.6748
399	7584467.4230	4630269.0665
400	7584480.1674	4630278.3446
401	7584480.3900	4630278.7800
402	7584477.5600	4630298.5400
403	7584469.5100	4630309.1600
404	7584435.7500	4630332.3200
405	7584426.5800	4630341.3400
406	7584416.3000	4630364.3900
407	7584414.0200	4630382.8500
408	7584415.9300	4630396.5800
409	7584423.2300	4630411.5600
410	7584436.6500	4630425.4100
411	7584462.7200	4630446.3200
412	7584460.9800	4630452.3400

нај	X	Y
северна	7584452.4400	4630882.4500
источна	7584575.2700	4630738.5200
јужна	7583702.0138	4630034.5203
западна	7583409.1000	4630545.5900

Блокови

2.

Блокот е посложена единица на градежно земјиште која во случајот се состои од една или повеќе градежни парцели и градежно земјиште за општа употреба.

Во планскиот опфат се планирани 2 (два) блока. Во Блок 1 влегуваат 4 (четири), а во Блок 2 влегуваат 6 (шест) градежни парцели.

Регулаторни линии

3.

Регулаторни линии се плански одредби кои го разграничуваат градежното земјиште од аспект на носителот на правото за градење.

Регулаторни линии се регулациона линија (Р.Л.) и граница на градежната парцела (Г.Г.П.).

Регулациона линија (Р.Л.)

4.

Регулациона линија е линија на разграничување помеѓу градежното земјиште за општа употреба и парцелираното градежно земјиште за поединечна употреба.

Граница на градежна парцела (Г.Г.П.)

5.

Границата на градежна парцела претставува линија на разграничување на носителите на право на градење помеѓу две соседни градежни парцели.

Градежна парцела

6.

Градежната парцела претставува простор ограничен со регулаторни линии што ја обележуваат промената на носителот на правото за градење.

На ниво на планскиот опфат се планирани 10 градежни парцели и се означени со соодветна намена и ознака.

Градежните парцели се означени со арапски цифри.

Влезовите/излезите во градежните парцели ќе се обезбедат преку планирана улична мрежа која е оформена од новопланирани индустриски улици. Точните влзено-излени точки ќе бидат дефинирани со изработка на Архитектонско-урбанистички проект, а во зависност од технолошките просторни можности и потребите на инвеститорот.

Намена на земјиштето – групи и класи на намени

7.

Со УПВНМ се предвидуваат следните намени на земјиштето (дефинирањето е според Член 28 од Правилникот за стандарди и нормативи за урбанистичко планирање (Сл. весник на РМ бр 142/15, 217/15, 222/15, 228/15, 35/16, 99/16, 134/16, 33/17 и 86/18):

Групи на класи на намени:

1. **Инфраструктура – група на класа на намена Е**
2. **Зеленило и рекреација – група на класа на намена Д**

Класи на намени:

Инфраструктура – група на класа на намена Е;

- Комунална инфраструктура – класа на намена Е1
  (сообраќајна, водоводна, канализациона, енергетска и комуникациска инфраструктура)
- Комунална Супраструктура – класа на намена Е2
  Планирани градби од класата на намена Е2
  А) Градби од ПРВА КАТЕГОРИЈА согласно Закон за градење:
  - *1 (една) електроцентрала од обновлив извор на енергија (фотоволтаици) со инсталирана моќност од 10 MW (во ГП 1.01),*
  - *2 (две) електроцентрали од обновлив извор на енергија фотоволтаици), секоја со инсталирана моќност од по 2 MW (во ГП 1.02 и во ГП 1.03) и*
  - *1 (една) електроцентрала од обновлив извор на енергија (фотоволтаици) со инсталирана моќност од 5 MW (во ГП 1.04).*

Б) Градби од ВТОРА КАТЕГОРИЈА согласно Закон за градење:

- *6 (шест) електроцентрали од обновливи извори на енергрија (фотоволтаици) и за секоја од нив е предвидена максимална инсталирана моќност од 1 MW (во ГП 2.01, ГП 2.02, ГП 2.03, ГП 2.04, ГП 2.05 и ГП 2.06)*

Зеленило и рекреација – група на класа на намена Д;

- Заштитно зеленило – класа на намена Д2

без можност за вградување на компатибилни класи на намена на основните, согласно Правилникот за стандарди и нормативи за урбанистичко планирање (Сл. весник на РМ бр 142/15, 217/15, 222/15, 228/15, 35/16, 99/16, 134/16, 33/17 и 86/18).

Градежна линија

8.
Градежната линија претставува граница на површината за градење во градежната парцела и ја дефинира просторната граница до која градбата може да се гради.

Помошна градежна линија

9.
Помошната градежна линија претставува ознака за денивелација, пасажи или друга промена во рамки на површината за градење, а согласно Член 35 од Правилникот за стандарди и нормативи за урбанистичко планирање (Сл. весник на РМ бр 142/15, 217/15, 222/15, 228/15, 35/16, 99/16, 134/16, 33/17 и 86/18).
Во предметниот УПВНМ помошната градежна линија е применета и испланирана за да означи површина, односно заштитен појас во кој не е дозволено изградба заради постојни функционални инфраструктурни водови (Цевковод за полевање на земјоделски површини – Линија 8 и 9, како и преносни енергетски водови (Далекуводи со различна јачина – 4 водови x 10kV и 1 вод x 35kV). Притоа овие неизградени површини ќе служат и за одржување и пристап до изградената инфраструктура.

Површини за градење

10.
Во градежните парцели е утврден простор ограничен со градежни линии во кој е дозволено поставување на површини за градење на повеќе градби, согласно дозволениот процент на изграденост на земјиштето. За сите градежни парцели потребно е да се изработи Архитектонско-урбанистички проект.
Во нумеричките показатели зададена е максималната површина за изградба на повеќе градби во утврдениот простор.

Максимална височина на градбите (H мах.)

11.

Максималната височина за градба е планска одредба со која се утврдува дозволената височина за градба до завршниот венец на објектот.

Височината на градбите е условена од потребата за простор и од намената, како и од техничките спецификации на производителите на фотоволтаици.

Максималните височини на градење на градбите во градежните парцели ќе биде дефинирана со Архитектонско-урбанистички проект и директно зависи од техничките спецификации на фотоволтаиците.

Висината на градбите не смее да ја надминува котата од 350 м.н.в. од аспект на безбедноста на воздушниот сообраќај.

Процент на изграденост (%)

12.

Процентот на изграденост на земјиштето е урбанистичка величина која ја покажува густината на изграденост, односно колкав дел од градежното земјиште е зафатен со градба. Во предметниот УПВНМ за градежните парцели оваа величина изнесува од 70% до 80%.

Коефициент на искористеност (к)

13.

Коефициентот на искористеност е урбанистичка величина која го покажува интензитетот на изгаденост на градежното земјиште. Во предметниот УПВНМ за градежните парцели оваа величина изнесува од 0,70 до 0,80.

Сообраќај

14.

Влезно-излезната партија во Зоната со електроцентрали, дефинирана со овој УПВНМ, е испланирана да се поврзе преку постојниот пристапен пат кој веќе е приклучен на Регионалниот пат P1204.

15.

Задолжително да се изработи Проект за инфраструктура кој ќе ја дефинира точната траса на поврзување на планираната влезно-излезна партија на овој УПВНМ со регионалниот патен правец P1204 (во овој план е зададено предлог сообраќајно решение за поврзување со регионалниот пат P1204 - кој ќе се разработи со Проект за инфраструктура или Урбанистички план). Изработката на Проектот за инфраструктура ќе претставува услов за понатамошна реализација на овој УПВНМ и издавање на одобрение за градење на градежните парцели.

16.

Да се почитува минималното растојание на крстосниците во зависност од видот на крстосницата и категоријата на сообраќајниците и истите да се во согласност со Правилникот за стандарди и нормативи за урбанистичко планирање (Сл. весник на РМ бр 142/15, 217/15, 222/15, 228/15, 35/16, 99/16, 134/16, 33/17 и 86/18).

Паркирање

17.
За потребите на корисниците, паркинг простор за лесни моторни возила, товарни возила и друг тип на возила, ќе се предвиди внатре во градежната парцела и истиот ќе се дефинира со Архитектионско-урбанистичкиот проект.
Во планскиот опфат е испланирана и површина за јавен паркинг.
Големината и бројот на паркинг местата да биде исклучиво согласно Правилникот за стандарди и нормативи за урбанистичко планирање (Сл. весник на РМ бр 142/15, 217/15, 222/15, 228/15, 35/16, 99/16, 134/16, 33/17 и 86/18).

Услови за движење на инвалидизирани лица

18.
За обезбедување услови за движење на инвалидизирани лица важат истите одредби од член 75, 76, 77, 78 и 79 од Правилникот за стандарди и нормативи за урбанистичко планирање (Сл. весник на РМ бр 142/15, 217/15, 222/15, 228/15, 35/16, 99/16, 134/16, 33/17 и 86/18).

Зеленило

19.
Во рамките на планскиот опфат е предвидено заштитно зеленило Д2. Зеленилото е предвидено на влезовите/излезите од зоната. Истото се планира како инфраструктурен коридор за спроведување на инфраструктурни водови за зоната.
При уредување на површините со намена Д2 – Заштитно зеленило и Заштитните појаси да се почитува член 203 од Законот за енергетика (Сл. Весник на РМ бр. 96/18), каде што се вели дека во заштитниот појас не се дозволува засадување на дрва и растенија.

20.
Просторот околу градбите хортикултурно да се уреди со проект за хортикултура.

Мерки за заштита

21.
При изготвување на Архитектонско-урбанистичкиот проект, при изготвување на Проектите за инфраструктура, како и при изготвувањето на идејните и основните проекти за градбите и проектите за градбите на инфраструктура и самата инфраструктура, како и при самата градба, да се почитуваат мерките за заштита на животната средина и природата согласно:

- Закон за животната средина (Сл.в. на РМ бр.53/05, бр.81/05, бр.24/07, бр.159/08 , бр.83/09, 48/10 и 124/10 и 51/11, 123/12 и 93/13 и 187/13 и 42/14 и 44/15 и 129/15, 192/15, 39/16, 99/18);
- Закон за заштита на природата („Службен весник на Република Македонија" број 67/04, 14/06, 84/07, 35/10, 47/11, 148/11, 59/12, 13/13, 163/13, 41/14, 146/15, 39/16, 63/16, 113/18);

- Закон за квалитет на амбиентниот воздух („Службен весник на Република Македонија" број 100/12-пречистен текст, и бр. 163/13, 10/15 и 146/15);
- Закон за заштита од бучава во животната средина („Службен весник на Република Македонија" број 79/07, 124/10, 47/11, 163/13 и 146/15);
- Закон за управување со отпадот („Службен весник на Република Македонија" број 09/11 - пречистен текст, 51/11, 123/12, 147/13, 163/13, 51/15, 146/15, 192/15, 39/16 и 63/16);
- Закон за водите („Службен весник на Република Македонија" број 87/08, 06/09, 161/09, 83/10, 51/11, 44/12, 163/13, 180/14, 146/15 и 52/16).

22.

Обврзно треба да се почитуваат мерките за заштита согласно Закон за одбрана (Сл в. на РМ бр: 42/01, 05/03, 58/06, 110/08) (пречистен текст 185/11) и 215/15.

На градбите обврзна е изведба на громобранска инсталација со цел да нема појава на зголемено пожарно оптоварување.

Уличното осветлување да се планира со светилки кои емитираат светлина исклучиво кон земја.

Во планскиот опфат да не се предвидуваат објекти или содржини со елементи или структури кои ќе емитираат радио сигнали, ласерски сигнали или светлосни снопови.

При проектирањето да се води сметка да не се создаваат тесни грла на сообраќајниците и зони на тотални урнатини.

Градбите да бидат оптимално сеизмички отпорни на 9^0 по МЦС скалата, да бидат изградени со помала количина на градежен материјал и релативно помали тежини.

Со оглед на намените на градбите, потребно е да се изготви елаборат за извршени геомеханички, геолошки и хидротехнички испитувања.

23.

При изработката на АУП да се предвидат пропишаните мерки за заштита од пожари, експлозии и опасни материи согласно Законот за заштита и спасување, Законот за пожарникарство (Сл. Весник на РМ, бр. 168/17 – пречистен текст) и другите подзаконски акти и прописи со кои е регулирана оваа проблематика.

24.

При уредувањето на градежната парцела, обврзно да се предвиди заштитен појас, меѓу одредени градби и простори, со широчина предвидена со нормативите, а која овозможува заштита од пожар.

25.

Доколку при реализацијата на планот се дојде до откривање на објекти, односно предмети (целосно зачувани фрагменти) од материјалната култура на Република Македонија, треба да се постапи во согласност со одредбите од Законот за заштита на културното наследство (Сл. Весник на РМ бр. 20/04, 71/04, 115/07, 18/11, 148/11, 23/13, 137/13, 164/13 и 38/14 и 44/14 и 199/14, 104/15 и 154/15, 192/15, 39/16, 11/18, 20/19).

26.

За градбите се пропишува и следното:

- да се применат асеизмички конструктивни системи, како и материјали отпорни на пожар;
- да се применат изолаторски материјали кои ќе обезбедат максимална заштеда на енергијата за затоплување или ладење на внатрешниот корисен простор, а во функција на одржливиот развој и заштита на животната средина;
- да се применат квалитетни естетски современи материјали за завршна обработка на градбите;
- да се градат градби со примена на помала количина на градежен материјал и со релативно помали тежини
- да се примени естетско парковско и заштитно зеленило, погодно за климатските простори
- обврзно да се изготви елаборат за извршени геомеханички, геолошки и хидротехнички испитувања, при изработка на основните проекти на градбите и инфраструктурата.

27.

Површините за градење се во корелација со градежните линии и ќе се утврдат со Архитектионско-урбанистичкиот проект, посебно и во рамките на дозволените Коефициенти на искористеност (К) на земјиштето и Проценти на изграденост (Р) на земјиштето, согласно овие Услови за градење.

28.

При изработка на Архитектонско-урбанистичките проекти, идејните и основните проекти на градбите, Проектите за инфраструктура, како и градбите на комуналната супраструктура и комуналната инфраструктура, обврзно е да се почитуваат прописите за градење, современите техничките стандарди за ваков тип на градби.

29.

Градежните парцели на кои се планира изградба на електроцентрали од обновливи извори на енергија треба да биде оградени. Елементите на оградата ќе бидат дефинирани со проектно-техничка документација.

30.

Други елементи, кои се прилог на Архитектонско-урбанистичкиот проект, се оние кои ги дефинираат трасите на примарните инфраструктурни водови внатре и надвор од градежната парцела.

31.

При изработка на Архитектонско-урбанистичкиот проект важи Правилникот за стандарди и нормативи за урбанистичко планирање (Сл. весник на РМ бр 142/15, 217/15, 222/15, 228/15, 35/16, 99/16, 134/16, 33/17 и 86/18), како и други закони и подзаконски акти.

Мерки за спречување на бариери за лица со инвалидност

32.

Обврзно треба да се почитуваат Мерките за спречување на бариери за лица со инвалидност согласно Член 75, 76, 77, 78 и 79 од Правилникот за стандарди и нормативи за Урбанистичко планирање (Сл. весник на РМ бр 142/15, 217/15, 222/15, 228/15, 35/16, 99/16, 134/16, 33/17 и 86/18) и Член 109 од Правилник за стандарди и нормативи за проектирање (Сл.в. на РМ, бр.60/12, 29/15, 32/16, 114/16);

33.

Заради обезбедување на потребните услови се применуваат и одредбите од Правилникот за начинот на обезбедување на непречен пристап, движење (хоризонтално и вертикално), престој и работа на лица со инвалидност до и во градби со јавни и деловни намени, градби со намена домување во станбени згради, како и градби со станбено-деловна намена и Правилникот за техничките карактеристики и димензиите на патеката за движење на лица со телесен хендикеп и лица со оштетен вид.

9. ПОСЕБНИ УСЛОВИ ЗА ГРАДЕЊЕ

Посебните услови за изградба, развој и користење на градежното земјиште и градбите се однесуваат на секоја градежната парцела поединечно и се дадени табеларно.

34.

Посебните услови за градење се основа за изработка на Архитектонско-урбанистичките проекти врз основа на што ќе се изработат идејни или основни проекти за градбите и инфраструктурата.

Планските одредби се однесуваат на секоја една градежна парцела посебно во рамките на планскиот опфат.

БЛОК 1

УРБАНИСТИЧКИ ПЛАН ВОН НАСЕЛЕНО МЕСТО ЗА ЕЛЕКТРОЦЕНТРАЛИ ОД ОБНОВЛИВИ ИЗВОРИ НА ЕНЕРГИЈА, КО АМЗАБЕГОВО, ОПШТИНА СВЕТИ НИКОЛЕ, ТЕХ.БР.Е0219	
ПОСЕБНИ УСЛОВИ ЗА ГРАДБА	
Градежна Парцела Г.П. бр.	**1.01**
Група на класа на намена	**Е** - Инфраструктура
Основна класа на намена	**Е2** - Комунална супраструктура
Поединечна намена	Градби за производство на енергија (макс. инсталирана моќност 10 MW)
Површина на градежна парцела (m²)	**158.738**
Максимална површина за градба на приземје (m²)	**144.489**
Максимална изградена површина на сите нивоа (m²)	**144.489**
Максимален број на нивои (катови)	**1 (П)**
Максимална дозволена висина до венец (m')	со **АУП**
Максимален дозволен процент на изграденост (%)	80
Максимален дозволен коефициент на искористеност (k)	0,80
Паркирање	со **АУП**

* ЗА ГРАДЕЖНАТА ПАРЦЕЛА ДА СЕ ИЗРАБОТИ АРХИТЕКТОНСКО-УРБАНИСТИЧКИ ПРОЕКТ (АУП), СОГЛАСНО ЧЛЕН 51 ОД ЗАКОНОТ ЗА ПРОСТОРНО И УРБАНИСТИЧКО ПЛАНИРАЊЕ (СЛУЖБЕН ВЕСНИК НА РМ БРОЈ 199/14, 44/15, 193/15, 31/16, 163/16, 64/18 И 168/18), ПРАВИЛНИКОТ ЗА СТАНДАРДИ И НОРМАТИВИ ЗА УРБАНИСТИЧКО ПЛАНИРАЊЕ (СЛУЖБЕН ВЕСНИК НА РМ БРОЈ 142/15, 217/15, 222/15, 228/15, 35/16, 99/16, 134/16, 33/17 И 86/18) И ПРАВИЛНИК ЗА ПОБЛИСКАТА СОДРЖИНА, ФОРМА И НАЧИН НА ОБРАБОТКА НА ГЕНЕРАЛЕН УРБАНИСТИЧКИ ПЛАН, ДЕТАЛЕН УРБАНИСТИЧКИ ПЛАН, УРБАНИСТИЧКИ ПЛАН ЗА СЕЛО, УРБАНИСТИЧКИ ПЛАН ВОН НАСЕЛЕНО МЕСТО И РЕГУЛАЦИСКИ ПЛАН НА ГЕНЕРАЛЕН УРБАНИСТИЧКИ ПЛАН, ФОРМАТА, СОДРЖИНАТА И НАЧИНОТ НА ОБРАБОТКА НА УРБАНИСТИЧКО-ПЛАНСКИ ДОКУМЕНТАЦИИ И АРХИТЕКТОНСКО-УРБАНИСТИЧКИОТ ПРОЕКТ И СОДРЖИНАТА, ФОРМАТА И НАЧИНОТ НА ОБРАБОТКА НА ПРОЕКТОТ ЗА ИНФРАСТРУКТУРА (СЛУЖБЕН ВЕСНИК НА РМ БРОЈ 142/15);
* СЕ ДОЗВОЛУВА ИЗГРАДБА НА ПОВЕЌЕ ГРАДБИ ВО РАМКИ НА ЕДНА ГРАДЕЖНА ПАРЦЕЛА, СОГЛАСНО АУП;
* ПАРКИРАЊЕТО СЕ ПЛАНИРА ВО СОПСТВЕНА ПАРЦЕЛА, СОГЛАСНО АУП;
* ДА СЕ ПОЧИТУВА ЗАШТИТНИОТ ПОЈАС НА ЦЕВКОВОДОТ ЗА НАВОДНУВАЊЕ (ЛИНИЈА БР.9) И НЕГОВИОТ ЗАШТИТЕН ПОЈАС (ШИРОЧИНА L=6m') И ВО НЕГО НЕ СЕ ДОЗВОЛУВА ИЗГРАДБА НА ГРАДБИ.
* ВИСИНИТЕ НА ГРАДБИТЕ СЕ УСЛОВЕНИ ОД ТИПОТ И СПЕЦИФИКАЦИЈАТА НА ФОТОВОЛТАИЦИТЕ, НО НЕ СМЕЕ ДА ЈА НАДМИНУВА КОТАТА ОД 350 М.Н.В. ЗАРАДИ БЕЗБЕДНОСТ НА ВОЗДУШНИОТ СООБРАЌАЈ. ВИСИНАТА КЕ СЕ ОДРЕДИ СО АУП КОЈ ЗАДОЛЖИТЕЛНО МОРА ДА СЕ ДОСТАВИ ДО АГЕНЦИЈАТА ЗА ЦИВИЛНО ВОЗДУХОПЛОВСТВО ЗАРАДИ ИЗДАВАЊЕ НА СОГЛАСНОСТ;
* ЗА ГРАДЕЖНАТА ПАРЦЕЛА СО ПРОЕКТНА ДОКУМЕНТАЦИЈА ДА СЕ ПРЕДВИДИ ИЗГРАДБА НА ДРЕНАЖЕН СИСТЕМ ЗА ОДВЕДУВАЊЕ НА ПОВРШИНСКИТЕ ВОДИ;
* ПРИ ИЗРАБОТКА НА АУП ЗА ГРАДЕЖНАТА ПАРЦЕЛА, ВЛЕЗНО/ИЗЛЕЗНАТА ПАРТИЈА ДА СЕ ПРЕДВИДИ ОД НОВОПЛАНИРАНАТА ИНДУСТРИСКА УЛИЦА „1" И/ИЛИ ОД НОВОПЛАНИРАНАТА ИНДУСТРИСКА УЛИЦА „2".

РЕПУБЛИКА СЕВЕРНА МАКЕДОНИЈА ГРАДОНАЧАЛНИК ОПШТИНА СВЕТИ НИКОЛЕ

УРБАНИСТИЧКИ ПЛАН ВОН НАСЕЛЕНО МЕСТО ЗА ЕЛЕКТРОЦЕНТРАЛИ ОД ОБНОВЛИВИ ИЗВОРИ НА ЕНЕРГИЈА, КО АМЗАБЕГОВО, ОПШТИНА СВЕТИ НИКОЛЕ, ТЕХ.БР.Е0219	
ПОСЕБНИ УСЛОВИ ЗА ГРАДБА	
Градежна Парцела Г.П. бр.	**1.02**
Група на класа на намена	**Е** - Инфраструктура
Основна класа на намена	**Е2** - Комунална супраструктура
Поединечна намена	Градби за производство на енергија (макс. инсталирана моќност 2 MW)
Површина на градежна парцела (m²)	**36.741**
Максимална површина за градба на приземје (m²)	**31.282**
Максимална изградена површина на сите нивоа (m²)	**31.282**
Максимален број на нивои (катови)	**1 (П)**
Максимална дозволена висина до венец (m')	со **АУП**
Максимален дозволен процент на изграденост (%)	80
Максимален дозволен коефициент на искористеност (k)	0,80
Паркирање	со **АУП**

* ЗА ГРАДЕЖНАТА ПАРЦЕЛА ДА СЕ ИЗРАБОТИ АРХИТЕКТОНСКО-УРБАНИСТИЧКИ ПРОЕКТ (АУП), СОГЛАСНО ЧЛЕН 51 ОД ЗАКОНОТ ЗА ПРОСТОРНО И УРБАНИСТИЧКО ПЛАНИРАЊЕ (СЛУЖБЕН ВЕСНИК НА РМ БРОЈ 199/14, 44/15, 193/15, 31/16, 163/16, 64/18 И 168/18), ПРАВИЛНИКОТ ЗА СТАНДАРДИ И НОРМАТИВИ ЗА УРБАНИСТИЧКО ПЛАНИРАЊЕ (СЛУЖБЕН ВЕСНИК НА РМ БРОЈ 142/15, 217/15, 222/15, 228/15, 35/16, 99/16, 134/16, 33/17 И 86/18) И ПРАВИЛНИК ЗА ПОБЛИСКАТА СОДРЖИНА, ФОРМА И НАЧИН НА ОБРАБОТКА НА ГЕНЕРАЛЕН УРБАНИСТИЧКИ ПЛАН, ДЕТАЛЕН УРБАНИСТИЧКИ ПЛАН, УРБАНИСТИЧКИ ПЛАН ЗА СЕЛО, УРБАНИСТИЧКИ ПЛАН ВОН НАСЕЛЕНО МЕСТО И РЕГУЛАЦИСКИ ПЛАН НА ГЕНЕРАЛЕН УРБАНИСТИЧКИ ПЛАН, ФОРМАТА, СОДРЖИНАТА И НАЧИНОТ НА ОБРАБОТКА НА УРБАНИСТИЧКО-ПЛАНСКИ ДОКУМЕНТАЦИИ И АРХИТЕКТОНСКО-УРБАНИСТИЧКИОТ ПРОЕКТ И СОДРЖИНАТА, ФОРМАТА И НАЧИНОТ НА ОБРАБОТКА НА ПРОЕКТОТ ЗА ИНФРАСТРУКТУРА (СЛУЖБЕН ВЕСНИК НА РМ БРОЈ 142/15);
* СЕ ДОЗВОЛУВА ИЗГРАДБА НА ПОВЕЌЕ ГРАДБИ ВО РАМКИ НА ЕДНА ГРАДЕЖНА ПАРЦЕЛА, СОГЛАСНО АУП;
* ПАРКИРАЊЕТО СЕ ПЛАНИРА ВО СОПСТВЕНА ПАРЦЕЛА, СОГЛАСНО АУП;
* ВИСИНИТЕ НА ГРАДБИТЕ СЕ УСЛОВЕНИ ОД ТИПОТ И СПЕЦИФИКАЦИЈАТА НА ФОТОВОЛТАИЦИТЕ, НО НЕ СМЕЕ ДА ЈА НАДМИНУВА КОТАТА ОД 350 М.Н.В. ЗАРАДИ БЕЗБЕДНОСТ НА ВОЗДУШНИОТ СООБРАЌАЈ. ВИСИНАТА КЕ СЕ ОДРЕДИСО АУП КОЈ ЗАДОЛЖИТЕЛНО МОРА ДА СЕ ДОСТАВИ ДО АГЕНЦИЈАТА ЗА ЦИВИЛНО ВОЗДУХОПЛОВСТВО ЗАРАДИ ИЗДАВАЊЕ НА СОГЛАСНОСТ;
* ЗА ГРАДЕЖНАТА ПАРЦЕЛА СО ПРОЕКТНА ДОКУМЕНТАЦИЈА ДА СЕ ПРЕДВИДИ ИЗГРАДБА НА ДРЕНАЖЕН СИСТЕМ ЗА ОДВЕДУВАЊЕ НА ПОВРШИНСКИТЕ ВОДИ;
* ПРИ ИЗРАБОТКА НА АУП ЗА ГРАДЕЖНАТА ПАРЦЕЛА, ВЛЕЗНО/ИЗЛЕЗНАТА ПАРТИЈА ДА СЕ ПРЕДВИДИ ОД НОВОПЛАНИРАНАТА ИНДУСТРИСКА УЛИЦА „2“.

УРБАНИСТИЧКИ ПЛАН ВОН НАСЕЛЕНО МЕСТО ЗА ЕЛЕКТРОЦЕНТРАЛИ ОД ОБНОВЛИВИ ИЗВОРИ НА ЕНЕРГИЈА, КО АМЗАБЕГОВО, ОПШТИНА СВЕТИ НИКОЛЕ, ТЕХ.БР.Е0219	
ПОСЕБНИ УСЛОВИ ЗА ГРАДБА	
Градежна Парцела Г.П. бр.	**1.03**
Група на класа на намена	**Е** - Инфраструктура
Основна класа на намена	**Е2** - Комунална супраструктура
Поединечна намена	Градби за производство на енергија (макс. инсталирана моќност 2 MW)
Површина на градежна парцела (m²)	**33.711**
Максимална површина за градба на приземје (m²)	**28.687**
Максимална изградена површина на сите нивоа (m²)	**28.687**
Максимален број на нивои (катови)	**1 (П)**
Максимална дозволена висина до венец (m')	со **АУП**
Максимален дозволен процент на изграденост (%)	80
Максимален дозволен коефициент на искористеност (k)	0,80
Паркирање	со **АУП**

* ЗА ГРАДЕЖНАТА ПАРЦЕЛА ДА СЕ ИЗРАБОТИ АРХИТЕКТОНСКО-УРБАНИСТИЧКИ ПРОЕКТ (АУП), СОГЛАСНО ЧЛЕН 51 ОД ЗАКОНОТ ЗА ПРОСТОРНО И УРБАНИСТИЧКО ПЛАНИРАЊЕ (СЛУЖБЕН ВЕСНИК НА РМ БРОЈ 199/14, 44/15, 193/15, 31/16, 163/16, 64/18 И 168/18), ПРАВИЛНИКОТ ЗА СТАНДАРДИ И НОРМАТИВИ ЗА УРБАНИСТИЧКО ПЛАНИРАЊЕ (СЛУЖБЕН ВЕСНИК НА РМ БРОЈ 142/15, 217/15, 222/15, 228/15, 35/16, 99/16, 134/16, 33/17 И 86/18) И ПРАВИЛНИК ЗА ПОБЛИСКАТА СОДРЖИНА, ФОРМА И НАЧИН НА ОБРАБОТКА НА ГЕНЕРАЛЕН УРБАНИСТИЧКИ ПЛАН, ДЕТАЛЕН УРБАНИСТИЧКИ ПЛАН, УРБАНИСТИЧКИ ПЛАН ЗА СЕЛО, УРБАНИСТИЧКИ ПЛАН ВОН НАСЕЛЕНО МЕСТО И РЕГУЛАЦИСКИ ПЛАН НА ГЕНЕРАЛЕН УРБАНИСТИЧКИ ПЛАН, ФОРМАТА, СОДРЖИНАТА И НАЧИНОТ НА ОБРАБОТКА НА УРБАНИСТИЧКО-ПЛАНСКИ ДОКУМЕНТАЦИИ И АРХИТЕКТОНСКО-УРБАНИСТИЧКИОТ ПРОЕКТ И СОДРЖИНАТА, ФОРМАТА И НАЧИНОТ НА ОБРАБОТКА НА ПРОЕКТОТ ЗА ИНФРАСТРУКТУРА (СЛУЖБЕН ВЕСНИК НА РМ БРОЈ 142/15);
* СЕ ДОЗВОЛУВА ИЗГРАДБА НА ПОВЕЌЕ ГРАДБИ ВО РАМКИ НА ЕДНА ГРАДЕЖНА ПАРЦЕЛА, СОГЛАСНО АУП;
* ПАРКИРАЊЕТО СЕ ПЛАНИРА ВО СОПСТВЕНА ПАРЦЕЛА, СОГЛАСНО АУП;
* ВИСИНИТЕ НА ГРАДБИТЕ СЕ УСЛОВЕНИ ОД ТИПОТ И СПЕЦИФИКАЦИЈАТА НА ФОТОВОЛТАИЦИТЕ, НО НЕ СМЕЕ ДА ЈА НАДМИНУВА КОТАТА ОД 350 М.Н.В. ЗАРАДИ БЕЗБЕДНОСТ НА ВОЗДУШНИОТ СООБРАЌАЈ. ВИСИНАТА КЕ СЕ ОДРЕДИ СО АУП КОЈ ЗАДОЛЖИТЕЛНО МОРА ДА СЕ ДОСТАВИ ДО АГЕНЦИЈАТА ЗА ЦИВИЛНО ВОЗДУХОПЛОВСТВО ЗАРАДИ ИЗДАВАЊЕ НА СОГЛАСНОСТ;
* ЗА ГРАДЕЖНАТА ПАРЦЕЛА СО ПРОЕКТНА ДОКУМЕНТАЦИЈА ДА СЕ ПРЕДВИДИ ИЗГРАДБА НА ДРЕНАЖЕН СИСТЕМ ЗА ОДВЕДУВАЊЕ НА ПОВРШИНСКИТЕ ВОДИ;
* ПРИ ИЗРАБОТКА НА АУП ЗА ГРАДЕЖНАТА ПАРЦЕЛА, ВЛЕЗНО/ИЗЛЕЗНАТА ПАРТИЈА ДА СЕ ПРЕДВИДИ ОД НОВОПЛАНИРАНАТА ИНДУСТРИСКА УЛИЦА „2".

УРБАНИСТИЧКИ ПЛАН ВОН НАСЕЛЕНО МЕСТО ЗА ЕЛЕКТРОЦЕНТРАЛИ ОД ОБНОВЛИВИ ИЗВОРИ НА ЕНЕРГИЈА, КО АМЗАБЕГОВО, ОПШТИНА СВЕТИ НИКОЛЕ, ТЕХ.БР.Е0219	
ПОСЕБНИ УСЛОВИ ЗА ГРАДБА	
Градежна Парцела Г.П. бр.	**1.04**
Група на класа на намена	**Е** - Инфраструктура
Основна класа на намена	**Е2** - Комунална супраструктура
Поединечна намена	Градби за производство на енергија (макс. инсталирана моќност 5 MW)
Површина на градежна парцела (m²)	**95.194**
Максимална површина за градба на приземје (m²)	**84.465**
Максимална изградена површина на сите нивоа (m²)	**84.465**
Максимален број на нивои (катови)	**1 (П)**
Максимална дозволена висина до венец (m')	со **АУП**
Максимален дозволен процент на изграденост (%)	80
Максимален дозволен коефициент на искористеност (k)	0,80
Паркирање	со **АУП**

* ЗА ГРАДЕЖНАТА ПАРЦЕЛА ДА СЕ ИЗРАБОТИ АРХИТЕКТОНСКО-УРБАНИСТИЧКИ ПРОЕКТ (АУП), СОГЛАСНО ЧЛЕН 51 ОД ЗАКОНОТ ЗА ПРОСТОРНО И УРБАНИСТИЧКО ПЛАНИРАЊЕ (СЛУЖБЕН ВЕСНИК НА РМ БРОЈ 199/14, 44/15, 193/15, 31/16, 163/16, 64/18 И 168/18), ПРАВИЛНИКОТ ЗА СТАНДАРДИ И НОРМАТИВИ ЗА УРБАНИСТИЧКО ПЛАНИРАЊЕ (СЛУЖБЕН ВЕСНИК НА РМ БРОЈ 142/15, 217/15, 222/15, 228/15, 35/16, 99/16, 134/16, 33/17 И 86/18) И ПРАВИЛНИК ЗА ПОБЛИСКАТА СОДРЖИНА, ФОРМА И НАЧИН НА ОБРАБОТКА НА ГЕНЕРАЛЕН УРБАНИСТИЧКИ ПЛАН, ДЕТАЛЕН УРБАНИСТИЧКИ ПЛАН, УРБАНИСТИЧКИ ПЛАН ЗА СЕЛО, УРБАНИСТИЧКИ ПЛАН ВОН НАСЕЛЕНО МЕСТО И РЕГУЛАЦИСКИ ПЛАН НА ГЕНЕРАЛЕН УРБАНИСТИЧКИ ПЛАН, ФОРМАТА, СОДРЖИНАТА И НАЧИНОТ НА ОБРАБОТКА НА УРБАНИСТИЧКО-ПЛАНСКИ ДОКУМЕНТАЦИИ И АРХИТЕКТОНСКО-УРБАНИСТИЧКИОТ ПРОЕКТ И СОДРЖИНАТА, ФОРМАТА И НАЧИНОТ НА ОБРАБОТКА НА ПРОЕКТОТ ЗА ИНФРАСТРУКТУРА (СЛУЖБЕН ВЕСНИК НА РМ БРОЈ 142/15);
* СЕ ДОЗВОЛУВА ИЗГРАДБА НА ПОВЕЌЕ ГРАДБИ ВО РАМКИ НА ЕДНА ГРАДЕЖНА ПАРЦЕЛА, СОГЛАСНО АУП;
* ПАРКИРАЊЕТО СЕ ПЛАНИРА ВО СОПСТВЕНА ПАРЦЕЛА, СОГЛАСНО АУП;
* ВИСИНИТЕ НА ГРАДБИТЕ СЕ УСЛОВЕНИ ОД ТИПОТ И СПЕЦИФИКАЦИЈАТА НА ФОТОВОЛТАИЦИТЕ, НО НЕ СМЕЕ ДА ЈА НАДМИНУВА КОТАТА ОД 350 М.Н.В. ЗАРАДИ БЕЗБЕДНОСТ НА ВОЗДУШНИОТ СООБРАЌАЈ. ВИСИНАТА КЕ СЕ ОДРЕДИ СО АУП КОЈ ЗАДОЛЖИТЕЛНО МОРА ДА СЕ ДОСТАВИ ДО АГЕНЦИЈАТА ЗА ЦИВИЛНО ВОЗДУХОПЛОВСТВО ЗАРАДИ ИЗДАВАЊЕ НА СОГЛАСНОСТ;
* ЗА ГРАДЕЖНАТА ПАРЦЕЛА СО ПРОЕКТНА ДОКУМЕНТАЦИЈА ДА СЕ ПРЕДВИДИ ИЗГРАДБА НА ДРЕНАЖЕН СИСТЕМ ЗА ОДВЕДУВАЊЕ НА ПОВРШИНСКИТЕ ВОДИ;
* ДА СЕ ПОЧИТУВА ЗАШТИТНИОТ ПОЈАС НА ЦЕВКОВОДОТ ЗА НАВОДНУВАЊЕ (ЛИНИЈА БР.8) И НЕГОВИОТ ЗАШТИТЕН ПОЈАС (ШИРОЧИНА L=6m') И ВО НЕГО НЕ СЕ ДОЗВОЛУВА ИЗГРАДБА НА ГРАДБИ.
* ПРИ ИЗРАБОТКА НА АУП ЗА ГРАДЕЖНАТА ПАРЦЕЛА, ВЛЕЗНО/ИЗЛЕЗНАТА ПАРТИЈА ДА СЕ ПРЕДВИДИ ОД НОВОПЛАНИРАНАТА ИНДУСТРИСКА УЛИЦА „3".
* УСЛОВ ЗА ГРАДЕЊЕ НА ПЛАНИРАНАТА ФОТОВОЛТАИЧНА ЦЕНТРАЛА ВО ГРАДЕЖНАТА ПАРЦЕЛА ГП 1.04, КОЈА НА ДЕЛ ТАНГИРА И НА ДЕЛ Е ВО НЕПОСРЕДНА БЛИЗИНА НА НЕРЕГУЛИРАНИОТ ВОДОТЕК НЕМАШЊИЦА, ЌЕ БИДЕ ИЗГРАДБА И РЕГУЛАЦИЈА НА НЕГОВОТО КОРИТО ИЛИ ДА СЕ НАНЕСЕ КРАЈБРЕЖЕН ПОЈАС ОД 50м', А ВО ОСТАНАТИОТ ДЕЛ ОД ГРАДЕЖНАТА ПАРЦЕЛА ДА МОЖЕ ДА СЕ ПОСТАВУВААТ ГРАДБИ.

РЕПУБЛИКА СЕВЕРНА МАКЕДОНИЈА ГРАДОНАЧАЛНИК ОПШТИНА СВЕТИ НИКОЛЕ

БЛОК 2

УРБАНИСТИЧКИ ПЛАН ВОН НАСЕЛЕНО МЕСТО ЗА ЕЛЕКТРОЦЕНТРАЛИ ОД ОБНОВЛИВИ ИЗВОРИ НА ЕНЕРГИЈА, КО АМЗАБЕГОВО, ОПШТИНА СВЕТИ НИКОЛЕ, ТЕХ.БР.Е0219	
ПОСЕБНИ УСЛОВИ ЗА ГРАДБА	
Градежна Парцела Г.П. бр.	**2.01**
Група на класа на намена	**Е** - Инфраструктура
Основна класа на намена	**Е2** - Комунална супраструктура
Поединечна намена	Градби за производство на енергија (макс. инсталирана моќност 1 MW)
Површина на градежна парцела (m²)	**27.966**
Максимална површина за градба на приземје (m²)	**19.469**
Максимална изградена површина на сите нивоа (m²)	**19.469**
Максимален број на нивои (катови)	**1 (П)**
Максимална дозволена висина до венец (m')	со **АУП**
Максимален дозволен процент на изграденост (%)	70
Максимален дозволен коефициент на искористеност (k)	0,70
Паркирање	со **АУП**

* ЗА ГРАДЕЖНАТА ПАРЦЕЛА ДА СЕ ИЗРАБОТИ АРХИТЕКТОНСКО-УРБАНИСТИЧКИ ПРОЕКТ (АУП), СОГЛАСНО ЧЛЕН 51 ОД ЗАКОНОТ ЗА ПРОСТОРНО И УРБАНИСТИЧКО ПЛАНИРАЊЕ (СЛУЖБЕН ВЕСНИК НА РМ БРОЈ 199/14, 44/15, 193/15, 31/16, 163/16, 64/18 И 168/18), ПРАВИЛНИКОТ ЗА СТАНДАРДИ И НОРМАТИВИ ЗА УРБАНИСТИЧКО ПЛАНИРАЊЕ (СЛУЖБЕН ВЕСНИК НА РМ БРОЈ 142/15, 217/15, 222/15, 228/15, 35/16, 99/16, 134/16, 33/17 И 86/18) И ПРАВИЛНИК ЗА ПОБЛИСКАТА СОДРЖИНА, ФОРМА И НАЧИН НА ОБРАБОТКА НА ГЕНЕРАЛЕН УРБАНИСТИЧКИ ПЛАН, ДЕТАЛЕН УРБАНИСТИЧКИ ПЛАН, УРБАНИСТИЧКИ ПЛАН ЗА СЕЛО, УРБАНИСТИЧКИ ПЛАН ВОН НАСЕЛЕНО МЕСТО И РЕГУЛАЦИСКИ ПЛАН НА ГЕНЕРАЛЕН УРБАНИСТИЧКИ ПЛАН, ФОРМАТА, СОДРЖИНАТА И НАЧИНОТ НА ОБРАБОТКА НА УРБАНИСТИЧКО-ПЛАНСКИ ДОКУМЕНТАЦИИ И АРХИТЕКТОНСКО-УРБАНИСТИЧКИОТ ПРОЕКТ И СОДРЖИНАТА, ФОРМАТА И НАЧИНОТ НА ОБРАБОТКА НА ПРОЕКТОТ ЗА ИНФРАСТРУКТУРА (СЛУЖБЕН ВЕСНИК НА РМ БРОЈ 142/15);
* СЕ ДОЗВОЛУВА ИЗГРАДБА НА ПОВЕЌЕ ГРАДБИ ВО РАМКИ НА ЕДНА ГРАДЕЖНА ПАРЦЕЛА, СОГЛАСНО АУП;
* ПАРКИРАЊЕТО СЕ ПЛАНИРА ВО СОПСТВЕНА ПАРЦЕЛА, СОГЛАСНО АУП;
* ДА СЕ ПОЧИТУВА ЗАШТИТНИОТ ПОЈАС НА РЕГИОНАЛНИОТ ПАТ, СОГЛАСНО ЗАКОНОТ ЗА ЈАВНИ ПАТИШТА (СЛУЖБЕН ВЕСНИК НА РМ БРОЈ 84/08, 52/09, 114/09, 124/10, 23/11, 53/11, 44/12, 168/12, 163/13, 187/13, 39/14, 42/14, 166/14, 44/15, 116/15, 150/15, 31/16, 71/16, 163/16);
* ДА СЕ ПОЧИТУВА ЗАШТИТНИОТ ПОЈАС НА ДАЛЕКУВОДИТЕ (2x10Kv) И НИНВНИОТ ЗАШТИТЕН ПОЈАС (ШИРОЧИНА мин L=17,9m');
* ВИСИНИТЕ НА ГРАДБИТЕ СЕ УСЛОВЕНИ ОД ТИПОТ И СПЕЦИФИКАЦИЈАТА НА ФОТОВОЛТАИЦИТЕ, НО НЕ СМЕЕ ДА ЈА НАДМИНУВА КОТАТА ОД 350 М.Н.В. ЗАРАДИ БЕЗБЕДНОСТ НА ВОЗДУШНИОТ СООБРАЌАЈ. ВИСИНАТА КЕ СЕ ОДРЕДИ СО АУП КОЈ ЗАДОЛЖИТЕЛНО МОРА ДА СЕ ДОСТАВИ ДО АГЕНЦИЈАТА ЗА ЦИВИЛНО ВОЗДУХОПЛОВСТВО ЗАРАДИ ИЗДАВАЊЕ НА СОГЛАСНОСТ;
* ЗА ГРАДЕЖНАТА ПАРЦЕЛА СО ПРОЕКТНА ДОКУМЕНТАЦИЈА ДА СЕ ПРЕДВИДИ ИЗГРАДБА НА ДРЕНАЖЕН СИСТЕМ ЗА ОДВЕДУВАЊЕ НА ПОВРШИНСКИТЕ ВОДИ;
* ПРИ ИЗРАБОТКА НА АУП ЗА ГРАДЕЖНАТА ПАРЦЕЛА, ВЛЕЗНО/ИЗЛЕЗНАТА ПАРТИЈА ДА СЕ ПРЕДВИДИ ОД НОВОПЛАНИРАНАТА ИНДУСТРИСКА УЛИЦА „2".

УРБАНИСТИЧКИ ПЛАН ВОН НАСЕЛЕНО МЕСТО ЗА ЕЛЕКТРОЦЕНТРАЛИ ОД ОБНОВЛИВИ ИЗВОРИ НА ЕНЕРГИЈА, КО АМЗАБЕГОВО, ОПШТИНА СВЕТИ НИКОЛЕ, ТЕХ.БР.E0219	
ПОСЕБНИ УСЛОВИ ЗА ГРАДБА	
Градежна Парцела Г.П. бр.	**2.02**
Група на класа на намена	**Е** - Инфраструктура
Основна класа на намена	**Е2** - Комунална супраструктура
Поединечна намена	Градби за производство на енергија (макс. инсталирана моќност 1 MW)
Површина на градежна парцела (m²)	**18.141**
Максимална површина за градба на приземје (m²)	**14.568**
Максимална изградена површина на сите нивоа (m²)	**14.568**
Максимален број на нивои (катови)	**1 (П)**
Максимална дозволена висина до венец (m')	со **АУП**
Максимален дозволен процент на изграденост (%)	80
Максимален дозволен коефициент на искористеност (k)	0,80
Паркирање	со **АУП**

* ЗА ГРАДЕЖНАТА ПАРЦЕЛА ДА СЕ ИЗРАБОТИ АРХИТЕКТОНСКО-УРБАНИСТИЧКИ ПРОЕКТ (АУП), СОГЛАСНО ЧЛЕН 51 ОД ЗАКОНОТ ЗА ПРОСТОРНО И УРБАНИСТИЧКО ПЛАНИРАЊЕ (СЛУЖБЕН ВЕСНИК НА РМ БРОЈ 199/14, 44/15, 193/15, 31/16, 163/16, 64/18 И 168/18), ПРАВИЛНИКОТ ЗА СТАНДАРДИ И НОРМАТИВИ ЗА УРБАНИСТИЧКО ПЛАНИРАЊЕ (СЛУЖБЕН ВЕСНИК НА РМ БРОЈ 142/15, 217/15, 222/15, 228/15, 35/16, 99/16, 134/16, 33/17 И 86/18) И ПРАВИЛНИК ЗА ПОБЛИСКАТА СОДРЖИНА, ФОРМА И НАЧИН НА ОБРАБОТКА НА ГЕНЕРАЛЕН УРБАНИСТИЧКИ ПЛАН, ДЕТАЛЕН УРБАНИСТИЧКИ ПЛАН, УРБАНИСТИЧКИ ПЛАН ЗА СЕЛО, УРБАНИСТИЧКИ ПЛАН ВОН НАСЕЛЕНО МЕСТО И РЕГУЛАЦИСКИ ПЛАН НА ГЕНЕРАЛЕН УРБАНИСТИЧКИ ПЛАН, ФОРМАТА, СОДРЖИНАТА И НАЧИНОТ НА ОБРАБОТКА НА УРБАНИСТИЧКО-ПЛАНСКИ ДОКУМЕНТАЦИИ И АРХИТЕКТОНСКО-УРБАНИСТИЧКИОТ ПРОЕКТ И СОДРЖИНАТА, ФОРМАТА И НАЧИНОТ НА ОБРАБОТКА НА ПРОЕКТОТ ЗА ИНФРАСТРУКТУРА (СЛУЖБЕН ВЕСНИК НА РМ БРОЈ 142/15);
* СЕ ДОЗВОЛУВА ИЗГРАДБА НА ПОВЕЌЕ ГРАДБИ ВО РАМКИ НА ЕДНА ГРАДЕЖНА ПАРЦЕЛА, СОГЛАСНО АУП;
* ПАРКИРАЊЕТО СЕ ПЛАНИРА ВО СОПСТВЕНА ПАРЦЕЛА, СОГЛАСНО АУП;
* ВИСИНИТЕ НА ГРАДБИТЕ СЕ УСЛОВЕНИ ОД ТИПОТ И СПЕЦИФИКАЦИЈАТА НА ФОТОВОЛТАИЦИТЕ, НО НЕ СМЕЕ ДА ЈА НАДМИНУВА КОТАТА ОД 350 М.Н.В. ЗАРАДИ БЕЗБЕДНОСТ НА ВОЗДУШНИОТ СООБРАЌАЈ. ВИСИНАТА КЕ СЕ ОДРЕДИ СО АУП КОЈ ЗАДОЛЖИТЕЛНО МОРА ДА СЕ ДОСТАВИ ДО АГЕНЦИЈАТА ЗА ЦИВИЛНО ВОЗДУХОПЛОВСТВО ЗАРАДИ ИЗДАВАЊЕ НА СОГЛАСНОСТ;
* ЗА ГРАДЕЖНАТА ПАРЦЕЛА СО ПРОЕКТНА ДОКУМЕНТАЦИЈА ДА СЕ ПРЕДВИДИ ИЗГРАДБА НА ДРЕНАЖЕН СИСТЕМ ЗА ОДВЕДУВАЊЕ НА ПОВРШИНСКИТЕ ВОДИ;
* ПРИ ИЗРАБОТКА НА АУП ЗА ГРАДЕЖНАТА ПАРЦЕЛА, ВЛЕЗНО/ИЗЛЕЗНАТА ПАРТИЈА ДА СЕ ПРЕДВИДИ ОД НОВОПЛАНИРАНАТА ИНДУСТРИСКА УЛИЦА „2“.

УРБАНИСТИЧКИ ПЛАН ВОН НАСЕЛЕНО МЕСТО ЗА ЕЛЕКТРОЦЕНТРАЛИ ОД ОБНОВЛИВИ ИЗВОРИ НА ЕНЕРГИЈА, КО АМЗАБЕГОВО, ОПШТИНА СВЕТИ НИКОЛЕ, ТЕХ.БР.Е0219	
ПОСЕБНИ УСЛОВИ ЗА ГРАДБА	
Градежна Парцела Г.П. бр.	**2.03**
Група на класа на намена	**Е** - Инфраструктура
Основна класа на намена	**Е2** - Комунална супраструктура
Поединечна намена	Градби за производство на енергија (макс. инсталирана моќност 1 MW)
Површина на градежна парцела (m²)	**21.582**
Максимална површина за градба на приземје (m²)	**17.172**
Максимална изградена површина на сите нивоа (m²)	**17.172**
Максимален број на нивои (катови)	**1 (П)**
Максимална дозволена висина до венец (m')	со **АУП**
Максимален дозволен процент на изграденост (%)	80
Максимален дозволен коефициент на искористеност (k)	0,80
Паркирање	со **АУП**

* ЗА ГРАДЕЖНАТА ПАРЦЕЛА ДА СЕ ИЗРАБОТИ АРХИТЕКТОНСКО-УРБАНИСТИЧКИ ПРОЕКТ (АУП), СОГЛАСНО ЧЛЕН 51 ОД ЗАКОНОТ ЗА ПРОСТОРНО И УРБАНИСТИЧКО ПЛАНИРАЊЕ (СЛУЖБЕН ВЕСНИК НА РМ БРОЈ 199/14, 44/15, 193/15, 31/16, 163/16, 64/18 И 168/18), ПРАВИЛНИКОТ ЗА СТАНДАРДИ И НОРМАТИВИ ЗА УРБАНИСТИЧКО ПЛАНИРАЊЕ (СЛУЖБЕН ВЕСНИК НА РМ БРОЈ 142/15, 217/15, 222/15, 228/15, 35/16, 99/16, 134/16, 33/17 И 86/18) И ПРАВИЛНИК ЗА ПОБЛИСКАТА СОДРЖИНА, ФОРМА И НАЧИН НА ОБРАБОТКА НА ГЕНЕРАЛЕН УРБАНИСТИЧКИ ПЛАН, ДЕТАЛЕН УРБАНИСТИЧКИ ПЛАН, УРБАНИСТИЧКИ ПЛАН ЗА СЕЛО, УРБАНИСТИЧКИ ПЛАН ВОН НАСЕЛЕНО МЕСТО И РЕГУЛАЦИСКИ ПЛАН НА ГЕНЕРАЛЕН УРБАНИСТИЧКИ ПЛАН, ФОРМАТА, СОДРЖИНАТА И НАЧИНОТ НА ОБРАБОТКА НА УРБАНИСТИЧКО-ПЛАНСКИ ДОКУМЕНТАЦИИ И АРХИТЕКТОНСКО-УРБАНИСТИЧКИОТ ПРОЕКТ И СОДРЖИНАТА, ФОРМАТА И НАЧИНОТ НА ОБРАБОТКА НА ПРОЕКТОТ ЗА ИНФРАСТРУКТУРА (СЛУЖБЕН ВЕСНИК НА РМ БРОЈ 142/15);
* СЕ ДОЗВОЛУВА ИЗГРАДБА НА ПОВЕЌЕ ГРАДБИ ВО РАМКИ НА ЕДНА ГРАДЕЖНА ПАРЦЕЛА, СОГЛАСНО АУП;
* ПАРКИРАЊЕТО СЕ ПЛАНИРА ВО СОПСТВЕНА ПАРЦЕЛА, СОГЛАСНО АУП;
* ДА СЕ ПОЧИТУВА ЗАШТИТНИОТ ПОЈАС НА ЦЕВКОВОДОТ ЗА НАВОДНУВАЊЕ (ЛИНИЈА БР.9) И НЕГОВИОТ ЗАШТИТЕН ПОЈАС (ШИРОЧИНА L=6m') И ВО НЕГО НЕ СЕ ДОЗВОЛУВА ИЗГРАДБА НА ГРАДБИ.
* ВИСИНИТЕ НА ГРАДБИТЕ СЕ УСЛОВЕНИ ОД ТИПОТ И СПЕЦИФИКАЦИЈАТА НА ФОТОВОЛТАИЦИТЕ, НО НЕ СМЕЕ ДА ЈА НАДМИНУВА КОТАТА ОД 350 М.Н.В. ЗАРАДИ БЕЗБЕДНОСТ НА ВОЗДУШНИОТ СООБРАЌАЈ. ВИСИНАТА КЕ СЕ ОДРЕДИ СО АУП КОЈ ЗАДОЛЖИТЕЛНО МОРА ДА СЕ ДОСТАВИ ДО АГЕНЦИЈАТА ЗА ЦИВИЛНО ВОЗДУХОПЛОВСТВО ЗАРАДИ ИЗДАВАЊЕ НА СОГЛАСНОСТ;
* ЗА ГРАДЕЖНАТА ПАРЦЕЛА СО ПРОЕКТНА ДОКУМЕНТАЦИЈА ДА СЕ ПРЕДВИДИ ИЗГРАДБА НА ДРЕНАЖЕН СИСТЕМ ЗА ОДВЕДУВАЊЕ НА ПОВРШИНСКИТЕ ВОДИ;
* ПРИ ИЗРАБОТКА НА АУП ЗА ГРАДЕЖНАТА ПАРЦЕЛА, ВЛЕЗНО/ИЗЛЕЗНАТА ПАРТИЈА ДА СЕ ПРЕДВИДИ ОД НОВОПЛАНИРАНАТА ИНДУСТРИСКА УЛИЦА „2".

УРБАНИСТИЧКИ ПЛАН ВОН НАСЕЛЕНО МЕСТО ЗА ЕЛЕКТРОЦЕНТРАЛИ ОД ОБНОВЛИВИ ИЗВОРИ НА ЕНЕРГИЈА, КО АМЗАБЕГОВО, ОПШТИНА СВЕТИ НИКОЛЕ, ТЕХ.БР.Е0219	
ПОСЕБНИ УСЛОВИ ЗА ГРАДБА	
Градежна Парцела Г.П. бр.	**2.04**
Група на класа на намена	**Е** - Инфраструктура
Основна класа на намена	**Е2** - Комунална супраструктура
Поединечна намена	Градби за производство на енергија (макс. инсталирана моќност 1 MW)
Површина на градежна парцела (m²)	**17.189**
Максимална површина за градба на приземје (m²)	**13.754**
Максимална изградена површина на сите нивоа (m²)	**13.754**
Максимален број на нивои (катови)	**1 (П)**
Максимална дозволена висина до венец (m')	со **АУП**
Максимален дозволен процент на изграденост (%)	80
Максимален дозволен коефициент на искористеност (k)	0,80
Паркирање	со **АУП**

* ЗА ГРАДЕЖНАТА ПАРЦЕЛА ДА СЕ ИЗРАБОТИ АРХИТЕКТОНСКО-УРБАНИСТИЧКИ ПРОЕКТ (АУП), СОГЛАСНО ЧЛЕН 51 ОД ЗАКОНОТ ЗА ПРОСТОРНО И УРБАНИСТИЧКО ПЛАНИРАЊЕ (СЛУЖБЕН ВЕСНИК НА РМ БРОЈ 199/14, 44/15, 193/15, 31/16, 163/16, 64/18 И 168/18), ПРАВИЛНИКОТ ЗА СТАНДАРДИ И НОРМАТИВИ ЗА УРБАНИСТИЧКО ПЛАНИРАЊЕ (СЛУЖБЕН ВЕСНИК НА РМ БРОЈ 142/15, 217/15, 222/15, 228/15, 35/16, 99/16, 134/16, 33/17 И 86/18) И ПРАВИЛНИК ЗА ПОБЛИСКАТА СОДРЖИНА, ФОРМА И НАЧИН НА ОБРАБОТКА НА ГЕНЕРАЛЕН УРБАНИСТИЧКИ ПЛАН, ДЕТАЛЕН УРБАНИСТИЧКИ ПЛАН, УРБАНИСТИЧКИ ПЛАН ЗА СЕЛО, УРБАНИСТИЧКИ ПЛАН ВОН НАСЕЛЕНО МЕСТО И РЕГУЛАЦИСКИ ПЛАН НА ГЕНЕРАЛЕН УРБАНИСТИЧКИ ПЛАН, ФОРМАТА, СОДРЖИНАТА И НАЧИНОТ НА ОБРАБОТКА НА УРБАНИСТИЧКО-ПЛАНСКИ ДОКУМЕНТАЦИИ И АРХИТЕКТОНСКО-УРБАНИСТИЧКИОТ ПРОЕКТ И СОДРЖИНАТА, ФОРМАТА И НАЧИНОТ НА ОБРАБОТКА НА ПРОЕКТОТ ЗА ИНФРАСТРУКТУРА (СЛУЖБЕН ВЕСНИК НА РМ БРОЈ 142/15);
* СЕ ДОЗВОЛУВА ИЗГРАДБА НА ПОВЕЌЕ ГРАДБИ ВО РАМКИ НА ЕДНА ГРАДЕЖНА ПАРЦЕЛА, СОГЛАСНО АУП;
* ПАРКИРАЊЕТО СЕ ПЛАНИРА ВО СОПСТВЕНА ПАРЦЕЛА, СОГЛАСНО АУП;
* ДА СЕ ПОЧИТУВА ЗАШТИТНИОТ ПОЈАС НА ЦЕВКОВОДОТ ЗА НАВОДНУВАЊЕ (ЛИНИЈА БР.9) И НЕГОВИОТ ЗАШТИТЕН ПОЈАС (ШИРОЧИНА L=6m') И ВО НЕГО НЕ СЕ ДОЗВОЛУВА ИЗГРАДБА НА ГРАДБИ.
* ВИСИНИТЕ НА ГРАДБИТЕ СЕ УСЛОВЕНИ ОД ТИПОТ И СПЕЦИФИКАЦИЈАТА НА ФОТОВОЛТАИЦИТЕ, НО НЕ СМЕЕ ДА ЈА НАДМИНУВА КОТАТА ОД 350 М.Н.В. ЗАРАДИ БЕЗБЕДНОСТ НА ВОЗДУШНИОТ СООБРАЌАЈ. ВИСИНАТА КЕ СЕ ОДРЕДИ СО АУП КОЈ ЗАДОЛЖИТЕЛНО МОРА ДА СЕ ДОСТАВИ ДО АГЕНЦИЈАТА ЗА ЦИВИЛНО ВОЗДУХОПЛОВСТВО ЗАРАДИ ИЗДАВАЊЕ НА СОГЛАСНОСТ;
* ЗА ГРАДЕЖНАТА ПАРЦЕЛА СО ПРОЕКТНА ДОКУМЕНТАЦИЈА ДА СЕ ПРЕДВИДИ ИЗГРАДБА НА ДРЕНАЖЕН СИСТЕМ ЗА ОДВЕДУВАЊЕ НА ПОВРШИНСКИТЕ ВОДИ;
* ПРИ ИЗРАБОТКА НА АУП ЗА ГРАДЕЖНАТА ПАРЦЕЛА, ВЛЕЗНО/ИЗЛЕЗНАТА ПАРТИЈА ДА СЕ ПРЕДВИДИ ОД НОВОПЛАНИРАНАТА ИНДУСТРИСКА УЛИЦА „2".

УРБАНИСТИЧКИ ПЛАН ВОН НАСЕЛЕНО МЕСТО ЗА ЕЛЕКТРОЦЕНТРАЛИ ОД ОБНОВЛИВИ ИЗВОРИ НА ЕНЕРГИЈА, КО АМЗАБЕГОВО, ОПШТИНА СВЕТИ НИКОЛЕ, ТЕХ.БР.E0219	
ПОСЕБНИ УСЛОВИ ЗА ГРАДБА	
Градежна Парцела Г.П. бр.	**2.05**
Група на класа на намена	**E** - Инфраструктура
Основна класа на намена	**E2** - Комунална супраструктура
Поединечна намена	Градби за производство на енергија (макс. инсталирана моќност 1 MW)
Површина на градежна парцела (m²)	**17.581**
Максимална површина за градба на приземје (m²)	**14.470**
Максимална изградена површина на сите нивоа (m²)	**14.470**
Максимален број на нивои (катови)	**1 (П)**
Максимална дозволена висина до венец (m')	со **АУП**
Максимален дозволен процент на изграденост (%)	80
Максимален дозволен коефициент на искористеност (k)	0,80
Паркирање	со **АУП**

* ЗА ГРАДЕЖНАТА ПАРЦЕЛА ДА СЕ ИЗРАБОТИ АРХИТЕКТОНСКО-УРБАНИСТИЧКИ ПРОЕКТ (АУП), СОГЛАСНО ЧЛЕН 51 ОД ЗАКОНОТ ЗА ПРОСТОРНО И УРБАНИСТИЧКО ПЛАНИРАЊЕ (СЛУЖБЕН ВЕСНИК НА РМ БРОЈ 199/14, 44/15, 193/15, 31/16, 163/16, 64/18 И 168/18), ПРАВИЛНИКОТ ЗА СТАНДАРДИ И НОРМАТИВИ ЗА УРБАНИСТИЧКО ПЛАНИРАЊЕ (СЛУЖБЕН ВЕСНИК НА РМ БРОЈ 142/15, 217/15, 222/15, 228/15, 35/16, 99/16, 134/16, 33/17 И 86/18) И ПРАВИЛНИК ЗА ПОБЛИСКАТА СОДРЖИНА, ФОРМА И НАЧИН НА ОБРАБОТКА НА ГЕНЕРАЛЕН УРБАНИСТИЧКИ ПЛАН, ДЕТАЛЕН УРБАНИСТИЧКИ ПЛАН, УРБАНИСТИЧКИ ПЛАН ЗА СЕЛО, УРБАНИСТИЧКИ ПЛАН ВОН НАСЕЛЕНО МЕСТО И РЕГУЛАЦИСКИ ПЛАН НА ГЕНЕРАЛЕН УРБАНИСТИЧКИ ПЛАН, ФОРМАТА, СОДРЖИНАТА И НАЧИНОТ НА ОБРАБОТКА НА УРБАНИСТИЧКО-ПЛАНСКИ ДОКУМЕНТАЦИИ И АРХИТЕКТОНСКО-УРБАНИСТИЧКИОТ ПРОЕКТ И СОДРЖИНАТА, ФОРМАТА И НАЧИНОТ НА ОБРАБОТКА НА ПРОЕКТОТ ЗА ИНФРАСТРУКТУРА (СЛУЖБЕН ВЕСНИК НА РМ БРОЈ 142/15);
* СЕ ДОЗВОЛУВА ИЗГРАДБА НА ПОВЕЌЕ ГРАДБИ ВО РАМКИ НА ЕДНА ГРАДЕЖНА ПАРЦЕЛА, СОГЛАСНО АУП;
* ПАРКИРАЊЕТО СЕ ПЛАНИРА ВО СОПСТВЕНА ПАРЦЕЛА, СОГЛАСНО АУП;
* ВИСИНИТЕ НА ГРАДБИТЕ СЕ УСЛОВЕНИ ОД ТИПОТ И СПЕЦИФИКАЦИЈАТА НА ФОТОВОЛТАИЦИТЕ, НО НЕ СМЕЕ ДА ЈА НАДМИНУВА КОТАТА ОД 350 М.Н.В. ЗАРАДИ БЕЗБЕДНОСТ НА ВОЗДУШНИОТ СООБРАЌАЈ. ВИСИНАТА КЕ СЕ ОДРЕДИ СО АУП КОЈ ЗАДОЛЖИТЕЛНО МОРА ДА СЕ ДОСТАВИ ДО АГЕНЦИЈАТА ЗА ЦИВИЛНО ВОЗДУХОПЛОВСТВО ЗАРАДИ ИЗДАВАЊЕ НА СОГЛАСНОСТ;
* ЗА ГРАДЕЖНАТА ПАРЦЕЛА СО ПРОЕКТНА ДОКУМЕНТАЦИЈА ДА СЕ ПРЕДВИДИ ИЗГРАДБА НА ДРЕНАЖЕН СИСТЕМ ЗА ОДВЕДУВАЊЕ НА ПОВРШИНСКИТЕ ВОДИ;
* ПРИ ИЗРАБОТКА НА АУП ЗА ГРАДЕЖНАТА ПАРЦЕЛА, ВЛЕЗНО/ИЗЛЕЗНАТА ПАРТИЈА ДА СЕ ПРЕДВИДИ ОД НОВОПЛАНИРАНАТА ИНДУСТРИСКА УЛИЦА „2".

УРБАНИСТИЧКИ ПЛАН ВОН НАСЕЛЕНО МЕСТО ЗА ЕЛЕКТРОЦЕНТРАЛИ ОД ОБНОВЛИВИ ИЗВОРИ НА ЕНЕРГИЈА, КО АМЗАБЕГОВО, ОПШТИНА СВЕТИ НИКОЛЕ, ТЕХ.БР.E0219	
ПОСЕБНИ УСЛОВИ ЗА ГРАДБА	
Градежна Парцела Г.П. бр.	**2.06**
Група на класа на намена	**Е** - Инфраструктура
Основна класа на намена	**Е2** - Комунална супраструктура
Поединечна намена	Градби за производство на енергија (макс. инсталирана моќност 1 MW)
Површина на градежна парцела (m²)	**20.376**
Максимална површина за градба на приземје (m²)	**16.744**
Максимална изградена површина на сите нивоа (m²)	**16.744**
Максимален број на нивои (катови)	**1 (П)**
Максимална дозволена висина до венец (m')	со **АУП**
Максимален дозволен процент на изграденост (%)	80
Максимален дозволен коефициент на искористеност (k)	0,80
Паркирање	со **АУП**

* ЗА ГРАДЕЖНАТА ПАРЦЕЛА ДА СЕ ИЗРАБОТИ АРХИТЕКТОНСКО-УРБАНИСТИЧКИ ПРОЕКТ (АУП), СОГЛАСНО ЧЛЕН 51 ОД ЗАКОНОТ ЗА ПРОСТОРНО И УРБАНИСТИЧКО ПЛАНИРАЊЕ (СЛУЖБЕН ВЕСНИК НА РМ БРОЈ 199/14, 44/15, 193/15, 31/16, 163/16, 64/18 И 168/18), ПРАВИЛНИКОТ ЗА СТАНДАРДИ И НОРМАТИВИ ЗА УРБАНИСТИЧКО ПЛАНИРАЊЕ (СЛУЖБЕН ВЕСНИК НА РМ БРОЈ 142/15, 217/15, 222/15, 228/15, 35/16, 99/16, 134/16, 33/17 И 86/18) И ПРАВИЛНИК ЗА ПОБЛИСКАТА СОДРЖИНА, ФОРМА И НАЧИН НА ОБРАБОТКА НА ГЕНЕРАЛЕН УРБАНИСТИЧКИ ПЛАН, ДЕТАЛЕН УРБАНИСТИЧКИ ПЛАН, УРБАНИСТИЧКИ ПЛАН ЗА СЕЛО, УРБАНИСТИЧКИ ПЛАН ВОН НАСЕЛЕНО МЕСТО И РЕГУЛАЦИСКИ ПЛАН НА ГЕНЕРАЛЕН УРБАНИСТИЧКИ ПЛАН, ФОРМАТА, СОДРЖИНАТА И НАЧИНОТ НА ОБРАБОТКА НА УРБАНИСТИЧКО-ПЛАНСКИ ДОКУМЕНТАЦИИ И АРХИТЕКТОНСКО-УРБАНИСТИЧКИОТ ПРОЕКТ И СОДРЖИНАТА, ФОРМАТА И НАЧИНОТ НА ОБРАБОТКА НА ПРОЕКТОТ ЗА ИНФРАСТРУКТУРА (СЛУЖБЕН ВЕСНИК НА РМ БРОЈ 142/15)
* СЕ ДОЗВОЛУВА ИЗГРАДБА НА ПОВЕЌЕ ГРАДБИ ВО РАМКИ НА ЕДНА ГРАДЕЖНА ПАРЦЕЛА, СОГЛАСНО АУП
* ПАРКИРАЊЕТО СЕ ПЛАНИРА ВО СОПСТВЕНА ПАРЦЕЛА, СОГЛАСНО АУП
* ВИСИНИТЕ НА ГРАДБИТЕ СЕ УСЛОВЕНИ ОД ТИПОТ И СПЕЦИФИКАЦИЈАТА НА ФОТОВОЛТАИЦИТЕ, НО НЕ СМЕЕ ДА ЈА НАДМИНУВА КОТАТА ОД 350 М.Н.В. ЗАРАДИ БЕЗБЕДНОСТ НА ВОЗДУШНИОТ СООБРАЌАЈ. ВИСИНАТА КЕ СЕ ОДРЕДИ СО АУП КОЈ ЗАДОЛЖИТЕЛНО МОРА ДА СЕ ДОСТАВИ ДО АГЕНЦИЈАТА ЗА ЦИВИЛНО ВОЗДУХОПЛОВСТВО ЗАРАДИ ИЗДАВАЊЕ НА СОГЛАСНОСТ;
* ЗА ГРАДЕЖНАТА ПАРЦЕЛА СО ПРОЕКТНА ДОКУМЕНТАЦИЈА ДА СЕ ПРЕДВИДИ ИЗГРАДБА НА ДРЕНАЖЕН СИСТЕМ ЗА ОДВЕДУВАЊЕ НА ПОВРШИНСКИТЕ ВОДИ;
* ПРИ ИЗРАБОТКА НА АУП ЗА ГРАДЕЖНАТА ПАРЦЕЛА, ВЛЕЗНО/ИЗЛЕЗНАТА ПАРТИЈА ДА СЕ ПРЕДВИДИ ОД НОВОПЛАНИРАНАТА ИНДУСТРИСКА УЛИЦА „2"
* УСЛОВ ЗА ГРАДЕЊЕ НА ПЛАНИРАНАТА ФОТОВОЛТАИЧНА ЦЕНТРАЛА ВО ГРАДЕЖНАТА ПАРЦЕЛА ГП 2.06, КОЈА НА ДЕЛ ТАНГИРА И НА ДЕЛ Е ВО НЕПОСРЕДНА БЛИЗИНА НА НЕРЕГУЛИРАНИОТ ВОДОТЕК НЕМАШЊИЦА, ЌЕ БИДЕ ИЗГРАДБА И РЕГУЛАЦИЈА НА НЕГОВОТО КОРИТО ИЛИ ДА СЕ НАНЕСЕ КРАЈБРЕЖЕН ПОЈАС ОД 50м', А ВО ОСТАНАТИОТ ДЕЛ ОД ГРАДЕЖНАТА ПАРЦЕЛА ДА МОЖЕ ДА СЕ ПОСТАВУВААТ ГРАДБИ.

35.
При изработка на Архитектонско-урбанистички проект, обврзно е да се почитуваат современите техничките стандарди за изградба на ваков тип на градби, прописите за заштита на животната средина, прописите за заштита и спасување и други прописи засегнати со намената и да се почитуваат општите и посебните услови за градење.

36.
Изработувачот и Нарачателот на Архитектонско-урбанистичките проекти и Проектите за инфраструктура се обврзуваат за предвидената инфра и супра структура да ги обезбедат сите потребните податоци и информации од органите на државната управа и други субјекти, кои ќе бидат вградени во Архитектонско-урбанистичкиот проект и Проектите за инфраструктура.

9.1.1. Посебни услови за градба од доменот на сообраќајната инфраструктура

37.
При изработка на Архитектонско-урбанистичкиот проект за секоја градежна парцела посебно, треба да се води сметка секоја градба сообраќајно да биде поврзана со секундарна улична мрежа во ниво. Се препорачува нивелетата на внатрешната улица да паѓа кон улицата која го формира блокот, а во правец на нагибот на теренот, во правец на истекотот на водата.

38.
Се утврдува сите паркиралишта да се изведат од монтажно-демонтажни бетонски профилирани елементи (можност за интервенција во инфраструктурата). Алтернативно, се дозволува да се употребат и покривни плочи од камен или други материјали, високоестетски обликувани, како завршна обработка на паркиралиштата и соодветни рабници, во рамките на градежната парцела.

39.
Целокупното одводнување на водите од површината на целиот плански опфат и објектите (површински, фекални, отпадни) треба да биде проектирано и изведено со такви подолжни и попречни наклони со што ќе се оневозможи било какво загрозување на трупот на државните патшта, или било какво користење на постојните системи за одводнување на наведените патишта, за потребите на оваа планска документација

40.
Врз основа на изработен Архитектонско-урбанистички проект да се изработат основни проекти на уличната мрежа и стационарен сообраќај внатре во градежните парцели.

9.1.2. Посебни услови за градба од доменот на водостопанската инфраструктура

41.
Доколку во функционирањето на фотоволтаичните централи има потреба од техничка вода, а за тоа се користат водите од река Азмак, мора да се пристапи под услови кои ќе бидат дефинирани од АД „Водостопанство на РСМ" - Скопје, подружница Свети Николе, како субјект кој стопанисува со водостопанската инфраструктура во тој регион.

42.

При реализација на планската документација преку проектни документации и при изградба на планираните градби со овој УПВНМ, обврзно да се почитува планираниот заштитен појас од по 3м од обете страни на постојните цевководи за наводнување на околните земјоделски површини, кој ќе служи и за пристап и одржување на истите. Во заштитниот појас не се дозволува изградба на градби.

43.

При реализација на УПВНМ и изработка на Архитектонско-урбанистичкиот проект, потребно е да се предвиди изградба на соодветен дренажен систем за одведување на повремените високи подземни води.

Изградбата на дренажниот систем ќе биде врз основа на проектно-техничка документација, која треба да биде имплементирана во Архитектонско-Урбанистичките проекти.

44.

Да се почитува планираниот Заштитен појас (L=6m') на река Азмак, заради непречено функционирање, одржување и пристап на механизација до нејзиното регулирано речно корито.

45.

За регулација на коритото на повременот водотек Немашњица, треба да се изработи Проект за инфраструктура.

Услов за градење на планираните фотоволтаични централи во градежните парцели ГП 1.04 и ГП 2.06, кои на дел тангираат и на дел се во непосредна близина на нерегулираниот водотек Немашњица ќе биде изградба и регулација на неговото корито.

46.

За непрекинато наводнување на обработливото земјиште во оранжеријата, која е во близина на планскиот опфат од неговата источна страна и за непречено функционирање на електроцентралата, потребно е цревото Ф110 да се дислоцира. Дислокацијата ќе биде врз основа на услови кои ќе ги дефинира АД „Водостопанство на РСМ" Скопје - подружница Свети Николе.

9.1.3. Посебни услови за градба од доменот на електроснабдувањето, јавното осветлување и електронските комуникации

47.

Електромрежата во секоја градежна парцела ќе се предвиди со Архитектонско-урбанистичи проект (АУП).

48.

Во секоја градежна парцела се дозволува поставување на една или повеќе дистрибутивни 10(20)/0,4kV трафостаници. Микролокацијата на овие трафостаници не е определена со овој УПВНМ и нивната диспозиција ќе биде дефинирана при изработка на АУП во било кој дел од

градежната парцела, а во зависност од производните и технолошките процеси и потребите на инвеститорот.

49.
При изработката на Архитектонско-урбанистички проекти се обврзуваат Изработувачот и Нарачателот на АУП-от да ги обезбедат потребните барања (услови) од лиценциран дистрибутер на електрична енергија во Републиката.

50.
За постојните надземни електрични водови (35kV и 10kV) предвидени се заштитни појаси во согласност со: "Законот за енергетика" (Службен весник на РМ број 96/2018, членови 203 и 204) и "Правилник за технички нормативи за изградба на надземни електроенергетски водови со номинален напон од 1kV до 400kV".
Планираните заштитни појаси за надземните електрични водови да се почитуваат при изработка на АУП и Проектно-техничките документации.

51.
Кај планираните Заштитните појаси на надземните електрични водови да се почитува член 203 од Законот за енергетика (Сл. Весник на РМ бр. 96/18), каде што се вели дека во заштитниот појас не се дозволува засадување на дрва и растенија.

52.
Дистрибутивни електро кабли, како и каблите за јавно осветлување треба да се поставуваат во инфраструктурни коридори. Целокупната градба на среднонапонската и нисконапонската дистрибутивна мрежа треба да биде во согласност со "Правилник за технички нормативи за изградба на надземни електро-енергетски водови со номинален напон од 1kV до 400kV".

53.
Врз основа на изработен Архитектонско-урбанистички проект (АУП) да се изработат основни проекти на електронско-комуникациската мрежа. Корисниците треба да имаат можност за сопствен слободен избор на оператор, а на сите оператори пристап до градбите под еднакви и недискриминаторски услови.

54.
Изработувачот и нарачателот на АУП-от да ги обезбедат потребните барања (услови) од овластените оператори за електронски комуникации во Република Северна Македонија чии услуги ќе ги користат.

55.
Електронско-комуникацискиот кабел да се полага на начин кој нема да ја попречува работата на другите јавни комуникациски мрежи и придружни средства, како ни работата на други јавни електронски комуникациски услуги и услуги од друг карактер.

56.

Врз основа на изработен Архитектонско-урбанистички проект и Светлотехничка пресметка да се изработат основни проекти на јавното осветлување. Заради близина на планираниот карго аеродром „Филип Втори – Штип", Архитектонско-урбанистичките проекти и Основните проекти да се достават на Мислење/Согласност од Агенција на цивилно воздухопловство од аспект на безбедноста на воздушниот сообраќај.

57.

При изборот на улични канделабри да се изврши нивна типизација со применет современ дизајн, односно во склад со High-Tech архитектурата, која се очекува да се примени во просторот.

9.1.4. Посебни услови за градба од доменот на безбедност на воздушниот сообраќај

58.

Бидејќи предметниот плански опфат влегува во конусна рамнина со елевација од 350 мнв, односно на 5546 метри од западно-референтната точка на „Карго Аеродром – Филип Втори (Штип)" планираната висина на градбите, вклучително и во наредната фаза на реализација при изработка на АУП и Основните проекти, не смее да надминува 350 мнв.

Во постапката за донесување на Архитектонско-урбанистичките проекти за градежните парцели, истите мора да бидат доставени до Агенцијата за цивилно воздухопловство за издавање согласност. АУП-от мора да има котиран карактеристичен пресек на објектот со приказ на надморската височина на кота +/-0.00.

59.

Уличното осветлување да се планира со светилки кои емитираат светлина исклучиво кон земја.

60.

Во планскиот опфат да не се предвидуваат објекти или содржини со елементи или структури кои ќе емитираат радио сигнали, ласерски сигнали или светлосни снопови.

2) НУМЕРИЧКИ ДЕЛ:

2.1. Нумерички показатели

(НА НИВО НА ПЛАНСКИ ОПФАТ)

Нумерички показатели за сообраќајната инфраструктура

Постојниот сообраќаен профил на регионален патен правец P1204 и неговите елементи е со следната структура:

ПОПРЕЧНИ ПРОФИЛИ НА ПАТНА И УЛИЧНА МРЕЖА:

ПАТНА МРЕЖА

коловоз .....2 x 3,10 = 6,20 м'

вкупно : 6,20 м'

Вкупна должина на планирана патна мрежа изнесува:

Регионален пат P1204.....L=63m'

Планираниот сообраќаен профил на новопланираните индустирски улици „1“, „2“, „3“ и „4“ и неговите елементи е со следната структура:

УЛИЧНА МРЕЖА

НОВОПЛАНИРАНА ИНДУСТРИСКА УЛИЦА „1"
(ПРЕСЕК 2-2)

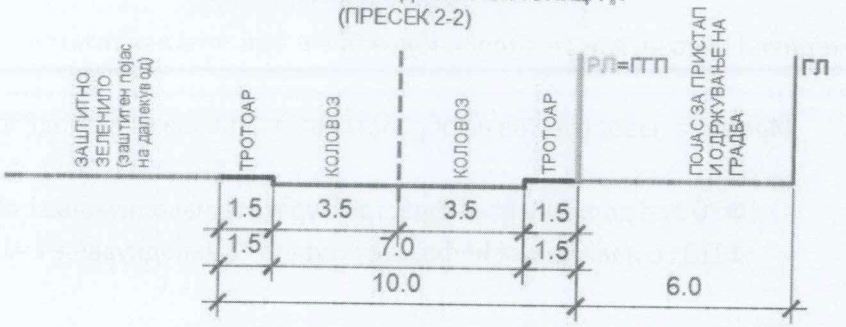

НОВОПЛАНИРАНА ИНДУСТРИСКА УЛИЦА „2"
(ПРЕСЕК 3-3)

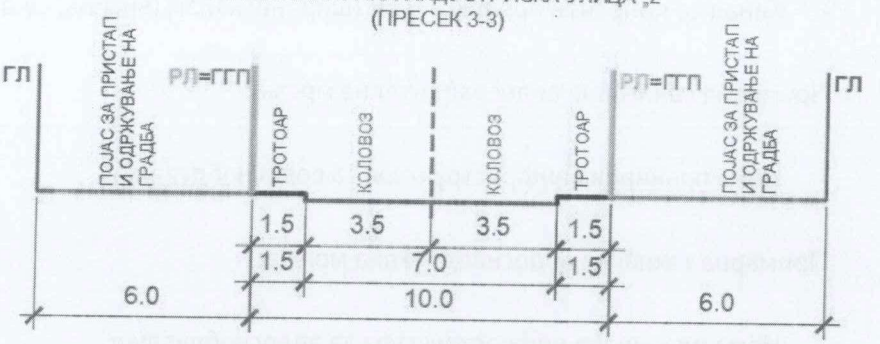

НОВОПЛАНИРАНИ ИНДУСТРИСКИ УЛИЦИ „3" И „4"
(ПРЕСЕК 4-4 И ПРЕСЕК 5-5)

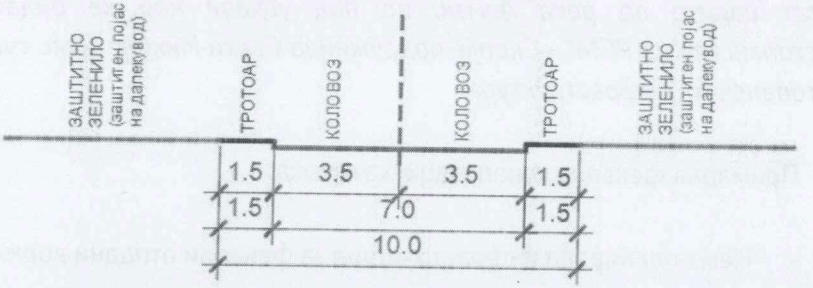

коловоз..... 3 x 3,50 = 7,00 м'
тротоари ..... 2 x 1,50 = 3,00 м'

вкупно : 10,00 м'

Вкупна должина на новопланираната индустриска улична мрежа во граници на планскиот опфат изнесува :

- Новопланирана индустриска улица „1" должината изнесува L=322,6m';
- Новопланирана индустриска улица „2" должината изнесува L=811.5m';
- Новопланирана индустриска улица „3" должината изнесува L= 62,6m';
- Новопланирана индустриска улица „4" должината изнесува L= 38,4m'.

Вкупно: L= 1235,1m'.

Вкупно планирана патна и улична мрежа во планскиот опфат изнесува L=1298,1 m'.

Нумерички показатели за водоснабдување и одведување отпадни води

Мрежа за наводнување на обработливи површини на земјоделско земјиште:

- Ф200 со должина на инфраструктурата за наводнување L=843 m'
- Ф110 со должина на инфраструктурата за наводнување L=18,4 m'

Мрежа за одводнување на земјиштето:

- Канал со попречен профил - 0,5м (ширина) x 0,3м (висина) со должина од L=1250m'

Примарна санитарна водоснабдителна мрежа:

- Нема планирана инфраструктура за водоснабдување.

Примарна техничка водоснабдителна мрежа:

- Нема планирана инфраструктура за водоснабдување.

** Доколку е потребна техничка вода во функционирање на централите може да се користат водите од река Азмак, но под услови кои ќе бидат дефинирани од АД „Водостопанство на РСМ" - Скопје, подружница Свети Николе, како субјект кој стопанисува со водостопанската инфраструктура.*

Примарна фекална канализациска мрежа:

- Нема планирана инфраструктура за фекални отпадни води.

Нумерички показатели за електроенергетска инфраструктурата

Подземни и надземни инфраструктурни градби и водови:

- постоен далновод 35kV со заштитен коридор во должина од L=494m';
- постоен далновод 10kV со заштитен коридор во должина од L=2001 m';
- подземни 10(20)kV електрокабли, во должина од L=1099 m';

Нумерички показатели за електронско-комуникациска инфраструктурата

Подземни и надземни инфраструктурни градби водови:

- подземни електронско-комуникациски водови во вкупна должина од L=1099 m';

- постоен подземен телефонски вод-бакарен во вкупна должина од L=63,6 m'.

Нумерички показатели за јавно осветлување

Подземни и надземни инфраструктурни градби и водови:

- 42 метални столбови со височина 10м, со една натриумова сијалица од 250W;
- Дистрибутивни 0,4kV кабли за јавно осветлување во должина од L=1425 m'.

НУМЕРИЧКИ ПОКАЗАТЕЛИ ЗА УРБАНИСТИЧКИ ПЛАН ВОН НАСЕЛЕНО МЕСТО ЗА ЕЛЕКТРОЦЕНТРАЛИ ОД ОБНОВЛИВИ ИЗВОРИ НА ЕНЕРГИЈА, КО АМЗАБЕГОВО, ОПШТИНА СВЕТИ НИКОЛЕ, ТЕХ.БР. Е0219

БЛОК	Г.П. бр.	ГРУПА НА КЛАСИ НА НАМЕНИ	ОСНОВНА КЛАСА НА НАМЕНА	КОМПАТИБИЛНИ КЛАСИ НА НАМЕНА	ПОВРШИНА НА Г.П. (m²)	МАКСИМАЛНА ПОВРШИНА ЗА ГРАДБА НА ПРИЗЕМЈЕ (m²)	МАКСИМАЛНА ПОВРШИНА ЗА ГРАДБА НА СИТЕ НИВОА (m²)	МАКСИМАЛЕН БРОЈ НА НИВОИ НАТОВИ	МАКСИМАЛЕН ДОЗВОЛЕН ПРОЦЕНТ НА ИЗГРАДЕНОСТ (%)	МАКСИМАЛЕН ДОЗВОЛЕН КОЕФИЦИЕНТ НА ИСКОРИСТЕНОСТ (k)	МАКСИМАЛНА ДОЗВОЛЕНА ВИСИНА ДО ВЕНЕЦ (m')	ПАРКИРАЊЕ
1	1.01	Е - Инфраструктура	Е2 - Комунална супраструктура	/	158.738	144.489	144.489	1	80	0,80	АУП	АУП
	1.02	Е - Инфраструктура	Е2 - Комунална супраструктура	/	36.741	31.282	31.282	1	80	0,80	АУП	АУП
	1.03	Е - Инфраструктура	Е2 - Комунална супраструктура	/	33.711	28.687	28.687	1	80	0,80	АУП	АУП
	1.04	Е - Инфраструктура	Е2 - Комунална супраструктура	/	95.194	84.465	84.465	1	80	0,80	АУП	АУП
2	2.01	Е - Инфраструктура	Е2 - Комунална супраструктура	/	27.966	19.469	19.469	1	70	0,70	АУП	АУП
	2.02	Е - Инфраструктура	Е2 - Комунална супраструктура	/	18.141	14.568	14.568	1	80	0,80	АУП	АУП
	2.03	Е - Инфраструктура	Е2 - Комунална супраструктура	/	21.582	17.172	17.172	1	80	0,80	АУП	АУП
	2.04	Е - Инфраструктура	Е2 - Комунална супраструктура	/	17.189	13.754	13.754	1	80	0,80	АУП	АУП
	2.05	Е - Инфраструктура	Е2 - Комунална супраструктура	/	17.581	14.470	14.470	1	80	0,80	АУП	АУП
	2.06	Е - Инфраструктура	Е2 - Комунална супраструктура	/	20.376	16.744	16.744	1	80	0,80	АУП	АУП
ВКУПНО:					447.218	385.099	385.099	1	79	0,79	АУП	

* ЗА СИТЕ ГРАДЕЖНИ ПАРЦЕЛИ ДА СЕ ИЗРАБОТИ АРХИТЕКТОНСКО-УРБАНИСТИЧКИ ПРОЕКТ, СОГЛАСНО ЗАКОНОТ ЗА ПРОСТОРНО И УРБАНИСТИЧКО ПЛАНИРАЊЕ (Сл. Весник на РМ 199/14, 44/15, 193/15, 31/16, 163/16, 64/18 и 168/18)

* СЕ ДОЗВОЛУВА ИЗГРАДБА НА ПОВЕЌЕ ГРАДБИ ВО РАМКИ НА ЕДНА ГРАДЕЖНА ПАРЦЕЛА СОГЛАСНО АУП

* ВИСИНИТЕ НА ГРАДБИТЕ СЕ УСЛОВЕНИ ОД ТИПОТ И СПЕЦИФИКАЦИЈАТА НА ФОТОВОЛТАИЦИТЕ, НО НЕ СМЕЕ ДА ЈА НАДМИНУВА КОТАТА ОД 350 М.Н.В. ЗАРАДИ БЕЗБЕДНОСТ НА ВОЗДУШНИОТ СООБРАКАЈ. ВИСИНАТА КЕ СЕ ОДРЕДИ СО АУП КОЈ ЗАДОЛЖИТЕЛНО МОРА ДА СЕ ДОСТАВИ ДО АГЕНЦИЈАТА ЗА ЦИВИЛНО ВОЗДУХОПЛОВСТВО ЗАРАДИ ИЗДАВАЊЕ НА СОГЛАСНОСТ;

* ПРИ ИЗРАБОТКА НА ПРОЕКТНА ДОКУМЕНТАЦИЈА ПОТРЕБНО Е ДА СЕ ПРЕДВИДИ ИЗГРАДБА НА ДРЕНАЖЕН СИСТЕМ ПРЕКУ КОЈ ПОВРЕМЕНИТЕ ВИСОКИ ПОДЗЕМНИ ВОДИ КЕ СЕ ОДЛЕВААТ КОН РЕЦИПИЕНТОТ, РЕКАТА „АЗМАК"

* НЕ СЕ ПЛАНИРААТ КОМПАТИБИЛНИ КЛАСИ НА НАМЕНИ НА ОСНОВНАТА КЛАСА НА НАМЕНА, СОГЛАСНО ПРАВИЛНИКОТ ЗА СТАНДАРДИ И НОРМАТИВИ ЗА УРБАНИСТИЧКО ПЛАНИРАЊЕ (Сл. Весник на РМ 142/15, 217/15, 222/15, 228/15, 35/16, 99/16, 134/16, 33/17 и 86/18)

* ПАРКИРАЊЕТО СЕ ПЛАНИРА ВО СОПСТВЕНА ПАРЦЕЛА, А КЕ БИДЕ РАЗРАБОТЕНО СО АРХИТЕКТОНСКО-УРБАНИСТИЧКИ ПРОЕКТ

* * *

2.2.Билансни показатели

Билансните показатели споредбено ги покажуваат нумеричките вредности од планското решение и оние од постојна состојба од документациона основа.

-Постојна состојба

БИЛАНСНИ ПОКАЗАТЕЛИ ЗА УРБАНИСТИЧКИ ПЛАН ВОН НАСЕЛЕНО МЕСТО ЗА ЕЛЕКТРОЦЕНТРАЛИ ОД ОБНОВЛИВИ ИЗВОРИ НА ЕНЕРГИЈА, КО АМЗАБЕГОВО, ОПШТИНА СВЕТИ НИКОЛЕ		
НАМЕНА	ПОВРШИНА (м²)	%
НЕИЗГРАДЕНО ЗЕМЈИШТЕ	486.838	99,92
СООБРАЌАЈНА ИНФРАСТРУКТУРА (РЕГИОНАЛЕН ПАТ Р1204)	194	0,04
ЗЕМЈЕН ПАТ	182	0,04
ВКУПНО	487.213	100,0

-Планирана состојба

БИЛАНСНИ ПОКАЗАТЕЛИ ЗА УРБАНИСТИЧКИ ПЛАН ВОН НАСЕЛЕНО МЕСТО ЗА ЕЛЕКТРОЦЕНТРАЛИ ОД ОБНОВЛИВИ ИЗВОРИ НА ЕНЕРГИЈА, КО АМЗАБЕГОВО, ОПШТИНА СВЕТИ НИКОЛЕ, ТЕХ.БР. Е0219		
БИЛАНСНИ ПОКАЗАТЕЛИ НА НИВО НА ПЛАНСКИ ОПФАТ		
НАМЕНА	ПОВРШИНА (м²)	(%)
Е1 - Комунална инфраструктура	1.736	0,36
Е2 - Комунална супраструктура	447.218	91,79
Д2 - Заштитно зеленило	25.082	5,15
Сообраќајна инфраструктура	13.178	2,70
Вкупно:	487.213	100

***

за работниот тим:

Иван Арсовски, дипл.инж.арх. овластување бр: 0.0395
раководител на Урбанистички план вон населено место

Република Северна Македонија
Republika e Maqedonisë së Veriut
МИНИСТЕРСТВО ЗА ЕКОНОМИЈА
MINISTRIA E EKONOMISË
Бр.-Nr. 12-585/3
29-01-2020 год.-vit
Скопје-Shkup

Друштво за производство и трговија
ДОЗВОЛ
Бр. 0307-06
30.01. 2020 год.
СКОПЈЕ

98/246-482

ДОГОВОР

ЗА ПРАВО НА КОРИСТЕЊЕ НА ПРЕМИЈА

Скопје, јануари 2020

Scanned with CamScanner

1. Министерството за економија на Република Северна Македонија, ул. "Јуриј Гагарин" бр.15, 1000, Скопје, застапувано од Kreshnik Bekteshi, Министер, ЕДБ: 4030000392597, матичен број 5447534 (во понатамошниот текст Министерство),

2. Друштвото за проектирање, инженеринг и трговија ТИМ-ИНЖЕНЕРИНГ ДООЕЛ Скопје, претставувано од Владе Пазарџиевски, ЕМБС: 4202180, ЕДБ: 4030991153110, (во понатамошниот текст: Инвеститор) и

(Во понатамошниот текст: Договорни страни)

Имајќи предвид дека:

(1) Владата донесе годишна програма за финансиска поддршка за производство на електрична енергија од повластени производители кои користат премија, врз основа на која што Министерството донесе одлука за започнување на тендерска постапка со аукција за доделување на премии,

(2) Инвеститорот којшто е избран во тендерската постапка за доделување на премии објавена од страна на Министерството понуди најниска фиксна премија за електричната енергија произведена од фотонапонската електроцентрала (во понатамошниот текст: електроцентралата), продадена на пазарот на електрична енергија,

(3) Инвеститорот достави доказ за уплата на квалификациониот надоместок во износ утврден по завршувањето на тендерската постапка[1] и

(4) Инвеститорот достави до Министерството целосна документација утврдена во член 17 став (1) од Уредбата за мерките за поддршка на производството на електрична енергија од обновливи извори на енергија, вклучително и банкарска гаранција за навремено и квалитетно извршување на овој Договор.

на ДД.ММ.ГГГГ во Скопје склучија

ДОГОВОР ЗА ПРАВО НА КОРИСТЕЊЕ НА ПРЕМИЈА

I. ПРЕДМЕТ НА ДОГОВОРОТ

Член 1

Со овој Договор се уредуваат правата и обврските на договорните страни со цел Инвеститорот да се стекне со правото да користи премија како дополнителен фиксен износ на цената која ќе ја оствари со продажбата на секој произведен мегават час (MWh) електрична енергија на пазарот на електрична енергија на големо од денот на отпочнувањето со комерцијална работа на електроцентралата од член 2 од овој Договор.

II. ПОДАТОЦИ ЗА ЕЛЕКТРОЦЕНТРАЛАТА

[1] Наведувањето на овој предуслов е во случај кога во тендерската постапка инвеститорот се обврзал да плати квалификационен надоместок како предуслов за добивање на право да го склучи Договорот за право на користење на премија

Scanned with CamScanner

Член 2

Договорните страни се согласни дека Инвеститорот се стекнува со право да му се исплатува премија за произведената и продадена електрична енергија по изградбата и отпочнувањето со комерцијална работа на електроцентралата која што ги исполнува следниве услови:

1) вкупна инсталирана моќност од 1000 kW,
2) планирано годишно производство на електрична енергија од 1.421 MWh,
3) изградена на парцелата AZ_1_4, на подрачјето на општина Свети Николе, на КП 513/1, КО Амзабегово,

III. ИЗНОС НА ПРЕМИЈА

Член 3

(1) По отпочнувањето со комерцијална работа на електроцентралата Инвеститорот има право, согласно Законот за енергетика и Уредбата за мерките за поддршка на производството на електрична енергија од обновливи извори на енергија („Службен весник на РСМ" бр.29/19) да побара од министерството да склучи Договор за користење на премија во фиксен износ од 5.87 €/MWh (евра за мегаватчас) за електричната енергија произведена во електроцентралата и продадена на пазарот на електрична енергија.

(2) Договорот за користење на премија за електричната енергија произведена во електроцентралата и продадена на пазарот на електрична енергија, во согласност со член 11 од Уредбата за мерките за поддршка на производството на електрична енергија од обновливи извори на енергија („Службен весник на РМ" бр.29/2019), се склучува за период од 15 (петнаесет) години.

IV. ОБВРСКИ НА ДОГОВОРНИТЕ СТРАНИ

Член 4

(1) Министерството, ќе изгради пристапен пат до локациите и ќе обезбеди оградување на земјиштето на локациите и во рамки на своите надлежности се обврзува на Инвеститорот да му обезбеди поддршка во следното:
   1) Земјиштето на кое што ќе се гради електроцентралата да се стекне со статус на градежно земјиште во согласност со соодветната урбанистичко планска документација,
   2) Инвеститорот, по пат на непосредна спогодба, да се стекне со право на користење на градежното земјиште на кое што ќе се гради електроцентралата во согласност со Законот за градежно земјиште и прописите донесени врз основа на тој закон, и
   3) Приклучување на електроцентралата на електродистрибутивниот систем во согласност со важечките Мрежни правила за дистрибуција на електрична енергија, во рок од 24 месеци од денот на склучувањето на овој Договор.

(2) Инвеститорот е должен на сопствен трошок, во рок од 3 (три) години од денот на склучувањето на овој Договор:
   1) Да прибави одобрение за градење на електроцентралата;
   2) Да склучи договор за приклучување на електроцентралата на електродистрибутивната мрежа;

Scanned with CamScanner

3) Да ја изгради електроцентралата со инсталирана моќност и другите услови наведени во неговата понудас, а како што е определено во член 2, точка 1) од овој Договор;
4) Да прибави одобрение за употреба на електроцентралата во согласност со Законот за градење,
5) Да прибави од Државниот инспекторат за техничка инспекција решение за ставање во употреба на опремата по прв пат;
6) Да прибави потврда дека електроцентралата произведува електрична енергија од обновливи извори на енергија е изградена и дека ги исполнува пропишаните услови, како и да прибави решение за упис во регистерот за елктроцентрали коишто произведуваат електрична енергија од обновливи извори на енергија од Агенцијата за енергетика на Република Северна Македонија,
7) Да прибави од Регулаторна комисија за енергетика и водни услуги на Република Северна Македонија лиценца за вршење на енергетска дејност производство на електрична енергија од електроцентралата и
8) Да склучи договор за учество на пазарот на електрична енергија.

(3) Инвеститорот се обврзува да му ги надомести на Министерството трошоците за приклучување на електроцентралата на електродистрибутивната мрежа, од местото на приклучување на електроцентралата на среднонапонската мрежа до местото на приклучување на високонапонската мрежа, во рок од 3 месеци од денот на потпишувањето на овој Договор.

V. КОМЕРЦИЈАЛНА РАБОТА НА ЕЛЕКТРОЦЕНТРАЛАТА

Член 5

(1) Инвеститорот е должен да ги исполни условите за отпочнување со комерцијална работа на електроцентралата не подоцна од истекот на 3 (три) години од денот на склучувањето на овој Договор.

(2) Како ден на исполнување на условите за отпочнување на комерцијалното работење на електроцентралата се смета денот на склучување на Договорот за користење на премија кој што се склучува откако Инвеститорот ја доставил до Министерството следната документација:

- тековна состојба на субјектот издадена од Централниот регистар на Република Северна Македонија,
- информација за економско финансиската состојба, издадена од Централниот регистар на Република Северна Македонија,
- лиценца за вршење на енергетска дејност производство на електрична енергија од електроцентралата, издадена од Регулаторна комисија за енергетика и водни услуги на Република Северна Македонија,
- уверение за платени даноци, придонеси и други јавни давачки издадено од Управата за јавни приходи на Република Северна Македонија,
- потврди дека не се отворени постапки за стечај и ликвидација, издадени од Централниот регистар на Република Северна Македонија,
- одобрение за употреба на електроцентралата издадено согласност Законот за градење,
- решение за ставање во употреба на опремата по прв пат, донесено од Државниот инспекторат за техничка инспекција,

Scanned with CamScanner

- Склучен Договор за приклучок на електропреносната/електродистрибутивната мрежа и
- Документ издаден согласно соодветните мрежни правила дека електроцентралата е ставена под напон,
- решение за упис во регистарот на електроцентрали кои произведуваат електрична енергија од обновливи извори на енергија што го води Агенцијата за енергетика на Република Северна Македонија и
- примерок од договорот за учество на пазарот на електрична енергија.

(3) Инвеститорот ќе му ги достави на Министерството документите наведени во ставот (2) од овој член и во писмена форма ќе побара склучување на Договор за користење на премија за продадената електрична енергија произведена од електроцентралата.

VI. ГАРАНЦИИ

Член 6

(1) Договорните страни се согласни дека банкарската гаранција за навремено и квалитетно извршување на договорот на износ од 4.650.000,00 МКД доставена од Инвеститорот до Министерството пред склучувањето на овој Договор, на начин и во вид и форма утврдени во тендерската документација е валидна во период од 3 (три) години и е неотповиклива и наплатлива на прв повик, а Министерството му ја враќа на Инвеститорот во рок од 30 (триесет) дена сметано од денот на отпочнување на комерцијалното работење на електроцентралата.

(2) Гаранцијата од став (1) од овој член ќе биде наплатена од страна на Министерството во случај на:

1) Доцнење со отпочнување на комерцијалното работење на електроцентралата. Надоместокот за штета ќе изнесува 4 (четири) проценти од вредноста на гаранцијата за секоја седмица доцнење до вкупниот износ на гаранцијата, се до предвремено раскинување на Договорот од страна на Министерството, ако Инвеститорот не отпочне со комерцијална работа на електроцентралат во рокот од член 5 став (1) од овој Договор;
2) Помала вкупно инсталирана моќност на електроцентралата отколку што е наведено во член 2 од овој Договор. Надоместокот за штета ќе изнесува 10 (десет) проценти од вредноста на гаранцијата за секој процент помала инсталирана моќност од утврдената, до вкупниот износ на гаранцијата; и/или
3) Други оштетни побарувања на кои Министерството има право да ги надомести од Инвеститорот за неисполнување на неговите обврски од овој Договор до започнување на комерцијална работа на електроцентралата.

(3) Ако од причини на виша сила рокот за отпочнување со комерцијално работење на електроцентралата биде оправдано продолжен од страна на Министерството, Инвеститорот ќе ја продолжи важноста на гаранцијата за периодот утврден во Анексот кој што се склучува согласно член 11, став (3) од овој Договор, зголемен за најмалку 30 (триесет) дена.

(4) Гаранцијата ќе му биде вратена на Инвеститорот во рок не подолг од 30 (триесет) дена од денот на отпочнување на комерцијалното работење на електроцентралата, доколку ги исполнил условите од член 2, (став 1) од овој Договор.

VII. РАСКИНУВАЊЕ НА ДОГОВОРОТ ПО БАРАЊЕ НА ИНВЕСТИТОРОТ

Scanned with CamScanner

Член 7

(1) Инвеститорот, ако оцени дека е тоа во негов интерес, во секое време по ставање на електроцентралата под напон, а пред истекот на рокот за кој што е склучен овој Договор, може со писмено известување доставено до Министерството да бара раскинување на овој Договор.

(2) Кон барањето од став (1) од овој член инвеститорот доставува документ дека електроцентралата е ставена под напон, издаден од операторот на електродистрибутивниот систем, во согласност со соодветните мрежни правила.

(3) Во случајот од став (1) од овој член:

1) Договорот престанува да важи по истекот на 30 (триесет) дена од денот на кој Министерството го примило писменото известување;
2) Министерството нема обврска да му ги надомести на Инвеститорот штетите и загубите коишто настанале или можеле да настанат поради раскинувањето на овој Договор;
3) Министерството нема обврска да му го врати на инвеститорот уплатениот квалификационен надоместок[2];
4) Министерството ќе ја наплати банкарската гаранција за навремено и квалитетно извршување на договорот од член 6 од овој Договор, и
5) Инвеститорот доставува изјава со која неотповикливо се откажува од правото да бара склучување на договор за користење на премија за електроцентралата од член 2 на овој договор.

VIII. РАСКИНУВАЊЕ НА ДОГОВОРОТ ОД СТРАНА НА МИНИСТЕРСТВОТО

Член 8

(1) Министерството може да го раскине овој Договор поради прекршување на договорните обврски од страна на Инвеститорот и за тоа ќе му достави на Инвеститорот писмено известување во кое се содржани и причините за раскинување.

(2) Министерството ќе го раскине овој договор ако Инвеститорот:

1) не отпочне со комерцијална работа на електроцентралата во рокот определен согласно член 5 став (1) од овој Договор,
2) изврши целосно или делумно пренос на правата и обврските кои произлегуваат од овој Договор на заемодавачи или било кои трети лица без претходна писмена согласност од Министерството, или
3) изврши промена во сопственичката структура, а за тоа не го извести Министерството во рок од 5 (пет) работни дена од денот на уписот на промената во Централниот регистар на Република Северна Македонија.

(3) Во известувањето од став (1) од овој член Министерството ќе определи разумен рок во кој Инвеститорот треба да ги отстрани недостатоците кои што претставуваат прекршување на договрните обврски од страна на Инвеститорот.

(4) Ако овој договор е раскинат од страна на Министерството, Инвеститорот нема право да бара да му биде вратен квалификационот надоместок кој што го платил како предуслов за стекнување на правото да го склучи Договорот за право на користење на премија[3].

[2] Оваа одредба се применува само во случај кога Инвеститорот во текот на тендерската постапка се обврзал да плати квалификационен надоместок како предуслов за стекнување на правото да го склучи Договорот за право на користење на премија.

Scanned with CamScanner

IX. ВИША СИЛА

Член 9

(1) Договорната страна која поради настан на виша сила не е во можност да ги исполни своите обврски од овој Договор е должна да ја извести другата страна веднаш, но не подоцна од 5 (пет) дена од моментот кога започнал или престанал настанот на виша сила, за:

1) настанувањето и престанувањето на ефектите предизвикани од настанот на виша сила
2) мерките коишто ги презема за надминување на состојбите и за ублажување на последиците од настанот на виша сила и
3) моментот од кога ќе биде во можност да продолжи со исполнувањето на своите обврски утврдени со овој Договор.

(2) Ако двете договорни страни се погодени од настанот на виша сила, денот кога двете страни ќе бидат во можност да продолжат со исполнувањето на своите обврски утврдени со овој Договор ќе се смета за датумот на престанување на ефектите од настанот на виша сила.

(3) Виша сила е настан или состојба коишто во моментот на настанувањето биле надвор од контролата на договорната страна, не можеле да бидат предвидени од договорната страна, а последиците од таквите настани или состојби договорната страна не можела да ги надмине со примена на разумно прифатлив напор, а особено:

1) елементарни непогоди од поголем обем и интензитет, како што се земјотреси, поплави, лизгање на земјиште, суша, вулкански ерупции, урагански ветришта, снежни наноси, поројни дождови, оштетувања или разурнувања предизвикани од удар на гром, епидемии и слични природни настани;
2) пожари или експлозии што предизвикале оштетувања или разурнувања на опрема, машини и/или инсталации, како и на разурнување или блокирање на енергетската, телекомуникациската или сообраќајната инфраструктура;
3) војна или воена или воведена состојба, терористички напади, револуции, протести, саботажа, штрајкови (вклучувајќи штрајкови од страна на вработени кај една од договорните страни);
4) дејствија на органи на државата или локалната власт или носители на јавни функции поради кои лиценците, одобренијата, дозволи и/или други документи кои се потребни за исполнување на обврските или користењето на правата на Инвеститорот од овој Договор да не бидат издадени, изменети или продолжени во законските утврдени рокови по поднесеното барање од договорната страна, или да бидат укинати или поништени поради причини кои не претставуваат противзаконско или виновно однесување од страна на засегнатата договорна страна;
5) Национализација или експропријација на електроцентралата, или на дел од електроцентралата; и
6) Меѓународни санкции или влегување во сила на ратификувани меѓународни договори коишто ја обврзуваат Република Македонија да ги применува, ако поради нивната

[1] Оваа одредба се применува само во случај кога Инвеститорот во текот на тендерската постапка се обврзал да плати квалификационен надоместок како предуслов за стекнување на правото да го склучи Договорот за право на користење на премија.

Scanned with CamScanner

примена Министерството не е во можност да ги исполни своите обврски кои произлегуваат од овој договор.

X. ИЗВЕСТУВАЊЕ ЗА НАСТАН НА ВИША СИЛА

Член 10

(1) Страната која поради настан на виша сила не е во можност да ги исполни своите обврски од овој Договор е должна да ја извести другата страна веднаш, но не подоцна од пет дена од моментот кога започнал или престанал настанот на виша сила, за:
   1) настанувањето и престанувањето на ефектите предизвикани од настанот на виша сила,
   2) за мерките коишто ги презема за надминување на состојбите и за ублажување на последиците од настанот на виша сила и
   3) за моментот од кога ќе биде во можност да продолжи со исполнувањето на своите обврски утврдени со овој Договор.

(2) Доколку двете страни се погодени од настанот на виша сила, денот кога двете страни ќе бидат во можност да продолжат со исполнувањето на своите обврски утврдени со овој Договор ќе се смета за датумот на престанување на ефектите од настанот на виша сила.

XI. ПОСЛЕДИЦИ ОД НАСТАНОТ НА ВИША СИЛА

Член 11

(1) Во случај на настанување на виша сила овој Договор останува во сила, меѓутоа неговите правни дејствија се одложуваат за времетраењето на настанот на виша сила.

(2) По престанувањето на дејствијата на виша сила важењето на овој Договор продолжува, а периодот на важењето на овој Договор се продолжува за периодот на дејствувањето на вишата сила, за што по барање на Инвеститорот се склучува анекс кон овој Договор со кој рокот утврден во член 5 став (1) се продолжува за времетраењето на настанот на виша сила.

(3) Договорните страни се согласни анексот од ставот (2) од овој член да го склучат најдоцна во рок од 30 (триесет) дена откога барањето на Инвеститорот за склучување анекс ќе биде доставено во Министерството, а во спротивно настануваат последиците од виша сила согласно Законот за облигационите односи.

(4) Ако Министерството одбие да го склучи анексот кон овој Договор од став (2) од овој член Инвеститорот има право да отпочне постапка за разрешување на спор во согласност со член 12 од овој Договор.

(5) Вкупниот рок во кој електроцентралата треба да отпочне со комерцијално работење, а во кој е вклучено и продолжувањето на договорот од став (2) од овој член не смее биде подолг од 3 (три) години сметајќи од денот на правосилноста на одобрението за градење.

(6) Ако Инвеститорот не започне со комерцијална работа во рокот од став (5) од овој член, Министерството го раскинува овој Договор и ја наплаќа Гаранцијата за навремено и квалитетно извршување на договорот.

XII. РАЗРЕШУВАЊЕ НА СПОРОВИ

Член 12

Scanned with CamScanner

(1) Договорните страни се согласни дека споровите во врска со примената на одредбите на овој Договор, ќе ги решаваат спогодбено и пријателски.

(2) Ако во рок од шест месеци од денот на отпочнување на постапката за разрешување на спорот спорот не се разреши во согласност со став (1) од овој член, договорните страни се согласни спорот да се разреши од страна:

1) на надлежен суд во Република Северна Македонија, или
2) Центарот за разрешување на спорови и преговори при Секретаријатот на Енергетската заедница.

(3) Ако Инвеститор во електроцентралата од член 2 од овој договор е странско лице на кое својството на инвеститор му се признава врз основа на меѓународен договор ратификуван од страна на Република Северна Македонија, договорните страни се согласни спорот да се разреши пред арбитражен суд основан во согласност со Законот за меѓународна трговска арбитража на Република Северна Македонија или пред меѓународна арбитража во согласност со меѓународниот договор со кој на странското лице му се признава својство на инвеститор или друг ратификуван меѓународен договор, за што договорните страни се согласни да склучат арбитражна спогодба.

XIII. ПРОМЕНИ ВО ЗАКОНОДАВСТВОТО И РЕГУЛАТИВАТА

Член 13

(1) Сите нови закони и подзаконски прописи што се однесуваат на исполнување на предметот на овој Договор, како и промената или престанувањето на важењето на законите и подзаконските прописи со кои се уредува предметот на овој Договор кои се влезени во сила и чијашто примена, односно престанување на важење, настанале по денот на склучувањето на овој Договор, ќе се применуваат на одредбите на овој Договор од денот на нивното влегување во сила, односно престанување на важење.

(2) Ако во случајите од став (1) од овој член се зголемуваат обврските или се намалуваат правата на Инвеститорот или финансиската положба на Инвеститорот се влошува, или се предизвикува зголемување на трошоците на неговото работење, Инвеститорот има право со цел да не се предизвика влошување на неговата економска состојба да побара од Министерството да биде склучен анекс кон овој Договор поради усогласување со барањата од новите, односно променетите закони и подзаконски прописи, освен ако измените на законите и подзаконските прописи се применуваат подеднакво и недискриминаторно на сите трговски друштва во Република Северна Македонија, без оглед на дејноста што ја вршат.

XIV.НИШТОВНОСТ

Член 14

(1) Договорните страни се согласни дека ако во текот на времетраењето на овој Договор за една или повеќе одредби од овој Договор се утврди дека се ништовни или неприменливи тоа нема

Scanned with CamScanner

да влијае на полноважноста или применливоста на другите одредби од овој Договор, кој што ќе продолжат да бидат полноважни.

(2) Договорните страни се согласни дека ќе настојуваат одредбата, односно одредбите од овој Договор за коишто е утврдено дека се ништовни или неприменливи да ги заменат со полноважни, односно применливи одредби чијшто економски ефект ќе биде еднаков или приближен на економскиот ефект што го произведувала одредбата, односно одредбите за коишто е утврдено дека се ништовни, односно неприменливи.

XV. ОГРАНИЧУВАЊЕ НА ОДГОВОРНОСТА И НАДОМЕСТУВАЊЕ НА ШТЕТА

Член 15

(1) Договорните страни се согласни дека ако една договорна страна со повреда на договорните обврски и предизвикала штета за другата договорна страна, ќе и ја надомести стварната штета на другата договорна страна.

(2) Оштетената договорна страна има право да бара и надоместок за изгубена добивка ако штетата е причинета со измама, намерно неисполнување на договорните обврски или неисполнување на договорните обврски поради крајно невнимание.

(3) Одредбите од ставовите (1) и (2) од овој член нема да влијаат на правото на Инвеститорот да бара од Министерството да му го исплати надоместокот за штета поради раскинување на договорот во случаите предвидени во член 8 од овој Договор.

(4) Ако поинаку не е предвидено со овој Договор, ниедна договорна страна нема да биде одговорна кон другата договорна страна за било каква индиректна штета или загуби од било кој вид, независно од тоа како настанале при што соодветно се применуваат одредбите од Законот за облигационите односи.

(5) Ако договорните страни не се согласат за износот и начинот на надомесување на штетата, незадоволната договорна страна има право да отпочне постапка за решавање на спор во согласност со одредбите од овој Договор.

XVI. ОТКАЖУВАЊЕ

Член 16

(1) Ако поинаку не е договорено, доколку некоја договорна страна не успее да искористи или да оствари некое свое право, побарување, овластување или можност утврдени во овој Договор или да бара од другата страна да ги исполнува и да се придржува кон нејзните обврски од овој Договор, тоа не претставува откажување на таа страна од тоа право, побарување, овластување или можност, или пак откажување од условите и одредбите од овој Договор во однос на било кое друго сегашно или идно прекршување на овој Договор од другата страна.

(2) По исклучок од став (1) од овој член откажувањето е полноважно ако е дадено во писмена форма и потпишано од овластениот претставник на договорната страна, а во него недвосмислено, прецизно и целосно се наведени правата, побарувањата, овластувањата и можностите од коишто страната се откажува, како и моментот од кога откажувањето отпочнува да произведува правно дејство.

Scanned with CamScanner

XVII. ПРОМЕНА ВО СОПСТВЕНИЧКАТА СТРУКТУРА НА ИНВЕСТИТОРОТ

Член 17

(1) Ако Инвеститорот, во согласност со законот со кој се уредува работењето на трговските друштва во Република Северна Македонија, изврши промена во сопственичката структура, должен е за тоа да го извести Министерството во рок од 5 (пет) работни дена од денот на уписот на промената во Централниот регистар на Република Северна Македонија.

(2) Кон известувањето од став (1) од овој член Инвеститорот доставува документ за тековна состојба издаден од Централниот регистар на Република Северна Македонија, од којшто може да се утврди уписот на настанатата промена во Централниот регистар на Република Северна Македонија.

(3) Доколку при промената во сопственичката структура влезе нов сопственик кој ќе биде мнозински сопственик во Инвеститорот, тогаш со известувањето Инвеститорот е должен да побара согласност за промената од Министерството.

(4) Министерството ќе даде согласност исклучиво ако новата сопственичка структура ги исполнува условите кои биле предвидени во тендерската документација, и новата сопственичка структура е спремна да го исполни во целост овој договор како и правата и обврските кои произлегуваат од Договорот за користење на премија

(5) Ако поинаку не е договорено, Договорните страни се согласни дека нема да бараат престанување на овој Договор со раскинување поради промените од ставовите (1) од овој член.

XVIII. ПРОМЕНИ НА СТАТУСОТ НА МИНИСТЕРСТВОТО

Член 18

(1) Ако поради промена во законот со кој правата и обврските на Министерството коишто произлегуваат од овој Договор ги презема друго лице определено со закон, договорните страни се согласни дека во рок од 15 (петнаесет) дена од влегувањето во сила или од отпочнувањето на примената на тој закон ќе склучат анекс со кој овој Договор ќе се усогласи со настанатите промени.

(2) Ако поинаку не е договорено, Договорните страни се согласни дека нема да бараат престанување на овој Договор со раскинување поради промените од ставот (1) од овој член.

XIX. НАЧИН НА ИЗВЕСТУВАЊЕ

Член 19

(1) Во рок од три работни дена од денот на склучувањето на овој Договор секоја договорна страна ќе назначи одговорно лице за взаемна размена на информации и податоци потребни за извршување на обврските коишто произлегуваат за договорните страни од овој Договор и веднаш ќе ја извести другата договорна страна за името и презимето на тоа лице, неговата

Scanned with CamScanner

положба во друштвото на договорната страна и податоците за контакт (адреса, телефонски и телефакс број, адреса на електронска пошта).

(2) Ако за времетраењето на овој Договор договорната страна го промени лицето од став (1) од овој член, веднаш ќе ја извести другата страна за настанатата промена и ќе и ги достави податоците за контакт на новоназначеното лице.

(3) Сите известувања, размена на информации и податоци или други обраќања помеѓу договорните страни ќе се вршат помеѓу лицата назначени согласно ставовите (1) и (2) од овој член и ќе бидат во писмена форма.

(4) Ако поради итност некое известување е направено по усмен пат, страната која што го доставила известувањето е должна во рок од 24 часа по доставеното усно известување известувањето со идентична содржина да го достави до другата договорна страна во писмена форма.

(5) Известувањето се смета за уредно доставено ако е поднесено:

1) во архивата на другата договорна страна, или
2) по препорачана или курирска пошта со јасна идентификација на моментот на приемот на известувањето, или
3) во електронска форма на адресата за електронска пошта на лицето од став (1) од овој член.

XX. ДОВЕРЛИВОСТ НА ПОДАТОЦИ

Член 20

(1) Договорните страни се согласни дека содржината на овој Договор е достапна за сите заинтересирани трети лица, во согласност со применливите прописи.

(2) Договорните страни се согласни да обезбедат доверливост на сите податоци и информации кои ги разменуваат и тие информации и податоци да ги користат исклучиво за извршување на нивните обврски коишто произлегуваат од овој Договор, како и од Законот за енергетика, Правилата за пазар на електрична енергија и соодветните мрежни правила.

XXI. ИЗМЕНИ И ДОПОЛНУВАЊА

Член 21

(1) Секоја договорна страна има право да побара од другата договорна страна овој Договор да биде изменет и дополнет, ако тие измени и дополнувања се во согласност со законите и другите прописи, како и со одредбите од овој Договор.

(2) Измените и дополнувањата од став (1) од овој член се вршат во форма на анекс кон овој Договор, кој што го потпишуваат двете договорни страни.

XXII. ПРИМЕНЛИВО ПРАВО

Член 22

На правата и обврските на Договорните страни од овој Договор се применуваат соодветните правила на македонското право.

Scanned with CamScanner

XXIII. ЗАВРШНА ОДРЕДБА

Член 23

Договорните страни го потпишуваат овој Договор, преку нивните овластени претставници, во четири оригинални примероци и тоа по два за секоја Договорна страна.

За Министерството
Министер
Kreshnik Bekteshi

Република Северна Македонија-Republika e Maqedonisë së Veriut
МИНИСТЕРСТВО ЗА ЕКОНОМИЈА
MINISTRIA E EKONOMISË
Skonje-Shkup

За Инвеститорот

Владе Пазарциевски

Scanned with CamScanner

РЕПУБЛИКА СЕВЕРНА МАКЕДОНИЈА
АГЕНЦИЈА ЗА КАТАСТАР НА НЕДВИЖНОСТИ
-37/2021 од 10.03.2021 14:22:58

-37/2021

ПОТВРДА

за проверка на геодетски елаборат

КО АМЗАБЕГОВО-ВОНГРАД

Се потврдува дека ГЕОМЕТАР ПРО ИНГ ДОО, 5538211, ПЛОШТАД ИЛИНДЕН 6 - СВЕТИ НИКОЛЕ на ден 10.03.2021 во 14:22:14 часот до Агенцијата за катастар на недвижности достави пријава за проверка на геодетски елаборат заведена под број -37/2021

КО.: АМЗАБЕГОВО-ВОНГРАД / Парцела: 2415/1

За да го искористите изработениот геодетски елаборат, внесете ја следната лозинка 'UWTVO14', на https://ekatlite.platform.katastar.gov.mk/ekatlite.

Овластено лице

Љупчо Спасев

М.П.

(име, презиме и потпис)

ПОДАТОЦИ И ИНФОРМАЦИИ ОД ИНСТИТУЦИИ

ДРУШТВО ЗА ПРОСТОРНИ И УРБАНИСТИЧКИ ПЛАНОВИ, ИНЖЕНЕРИНГ И ДР.

УРБАН ДОО - ШТИП

ДО:

ЕВН - КЕЦ Свети Николе
ЈКП Комуналец Свети Николе
Управа за заштита на културно наследство
А.Д. МЕПСО
Агенција за електронски комуникации
Дирекција за заштита и спасување
Општина Свети Николе

Датум:19.04.2021
Наш број :0301-010

БАРАЊЕ
за
ПОДАТОЦИ И ИНФОРМАЦИИ

Почитувани,

Во постапка е изработка на **Урбанистички Проект за парцелирано градежно земјиште за Г.П.2.04, КО Амзабегово, Општина Свети Николе,** со кој се врши урбанистичко-архитектонско обликување на планираните градби и внатрешниот сообраќај на една поголема градежна парцела.

Проектниот опфат е дефиниран како граница на градежна парцела, согласно градежните парцели дефинирани со **Урбанистички план вон населено место за електроцентрали од обновливи извори на енергија,КО Амзабегово, Општина Свети Николе** усвоен со одлука бр.0801-980 од 31.12.2020год.Со УПВНМ дефинирана е намената за предметната градежна парцела: Е2-комунална супраструктура (фотоволтаично поле за производство на електрична енергија со моќност до 1MW), согласно член 52 Став 2 од Законот за Просторно и урбанистичко планирање (Сл.Весник на Р.М.бр. 32/20).

Ве молиме да ги доставите сите податоци и информации со кои располагате,по однос на предложениот плански опфат за **Г.П.2.04, КО Амзабегово, Општина Свети Николе** во согласност со Вашите надлежности, постоечки и планирани инсталации, мерки, услови и друго во согласност со законската регулатива.

Во прилог:

- Ажурирана геодетска подлога
- Ажурирана геодетска подлога со опфат и намена
- Местоположба со пошироко опкружување

Со почит,

Дејан Диневски, дипл.инж.арх

Наш број: 1404-1434/2
Скопје 06.05.2021 г.

ДО:
„УРБАН ДОО" – ШТИП
Друштво за просторни и урбанистички планови, инженеринг и др.

Предмет: Одговор за барање за податоци за ТК инсталации
Врска: Ваше барање бр. 0301-09 ОД 19.04.2021г. преку е-урбанизам

Почитувани,

Во врска Вашето барање за доставување на податоци за изградени електронски комуникациски мрежи потребни за изработка на Урбанистички Проект за парцелирано градежно земјиште за Г.П.2.04, КО Амзабегово, Општина Свети Николе према доставената ситуација, ве известуваме дека на посочената локација Агенцијата за електронски комуникации нема податоци за изградени јавни електронски комуникациски мрежи и системи.

Со почит,
Сектор за телекомуникации

Изработил: С. Јовевска 05.05.2021
Раководител на сектор
Д-р Борис Арсов
Советник на Директорот
Игор Бојаџиев

ДИРЕКТОР:
Jeton Akiku

АЕК-401.03

www.aek.mk
ул.Кеј Димитар Влахов 21
1000 Скопје
тел.: 02 32 89 200
факс: 02 32 24 611
е-пошта: contact@aec.mk

ЕЛЕКТРОДИСТРИБУЦИЈА ДООЕЛ Скопје
Друштво за дистрибуција на електрична енергија
Бр. 10-55/4 – 159 **од** 04.05.2021 год.
Скопје

Одговорно лице: Марко Бирачоски
Контакт телефон: +389 72 933 219

Предмет: Издавање на податоци за електроенергетски објекти и инфраструктура од ЕЛЕКТРОДИСТРИБУЦИЈА ДООЕЛ, Скопје

Почитувани,

Во врска со Вашиот допис број 0301-10 од 19.04.2021 година, со кој барате да Ви издадеме податоци за електроенергетски објекти и инфраструктура од ЕЛЕКТРОДИСТРИБУЦИЈА ДООЕЛ, Скопје за изработка на Урбанистички Проект за парцелирано градежно земјиште за Г.П.2.04, КО Амзабегово, Општина Свети Николе,Ве известуваме дека во согласност со податоците од службената евиденција, располагаме со следните податоци:

Во дадениот опфат/локација имаме:

☐ 110(35)kV Трафостаница
☐ 110kV Подземна мрежа
☐ 110kV Надземна мрежа
☐ 35kV Подземна мрежа
☐ 35kV Надземна мрежа

☐ 10(20)/0.4kV Трафостаница
☐ 10(20)kV Подземна мрежа
☐ 10(20)kV Надземна мрежа

☐ 0.4kV Подземна мрежа
☐ 0.4kV Надземна мрежа

☒ Друго – Нема електрична мрежа во сопственост на ЕВН

Составен дел на овој одговор е и прилог – графички приказ (подлога во pdf и dwg формат со соодветно обележани леери) со вцртани електроенергетски објекти и инфраструктура според податоците од службената евиденција.

При постоење на подземна инфраструктура во дадениот опфат, потребно е да се обратите до најблискиот Корисничко Енерго Центар, за проценка дали е потребно присуство на стручен вработен на лице место при реализирањето на активностите во предметниот опфат.

Задолжително да се предвиди заштитен појас на електроенергетските објекти согласно Мрежните правила за дистрибуција на електрична енергија.

Потврдата е од ограничено времетраење во рок од 3 месеци од датумот на нејзиното издавање.

Со почит,

Електродистрибуција ДООЕЛ Скопје
Оддел Мрежен Инженеринг

Влада на Република Северна Македонија
- ДИРЕКЦИЈА ЗА ЗАШТИТА И СПАСУВАЊЕ –
Сектор за Оперативна и Логистика
Подрачно одделение за Заштита и Спасување-Штип

23.04.2021г.

Архивски број: 09-81/2

До:,,Урбан,,доо-Штип

Предмет: Податоци,информација,услови,доставува;

Врска Ваш акт бр.0301-010 од 19.04.2021г.

Согласно чл. 32став 1 од Законот за просторно и урбанистичко планирање и задолжувањето од Директорот на ДЗС 02-2731/1од 19.11.2020 година, Одделението за издавање на урбанистичка согласност при Секторот за превенција, планирање и развој во Дирекција за заштита и спасување, Подрачно одделение за ЗиС-Штип,информира:

Почитувани,

Ве известуваме дека Дирекцијата за заштита и спасување не располага ниту има податоци за постоечка или планирана инфраструктура на планскиот опфат за **,,Изработка на Урбанистички Проект за парцелирано градежно земјиште за Г.П.2.04,КО Амзибегово,,**Општина Свети Николе.

Исто така, во прилог на дописот, Дирекцијата за заштита и спасување Ви доставува претходни услови за заштита и спасување со цел истите да се вградат во изработката на **,,Изработка на Урбанистички Проект за парцелирано градежно земјиште за Г.П.2.04,КО Амзибегово,,**Општина Свети Николе**.**

Дирекција за заштита и спасување
Сектор за Оперативна и Логистика
Подрачно одделение - Штип
ул. „Христијан Тодоровски Карпош„ББ
2000 Штип
Република Северна Македонија
+032-391-381
075-457-537
Stip@.dzs.gov.m

Во делот **МЕРКИ ЗА ЗАШТИТА И СПАСУВАЊЕ,** да се опфатат следните мерки:

1. ЗАШТИТА И СПАСУВАЊЕ ОД ПОЖАРИ, ЕКСПЛОЗИИ И ОПАСНИ МАТЕРИИ

При изработка на Основен проект за објектите кои се предвидува да бидат изградени од цврста градба (придружни објекти), треба да се почитуваат пропишаните мерки за заштита од пожари, согласно Законот за заштита и спасување (Сл. Весник на РСМ бр. 36/04, 49/04, 86/08, 18/11 и 93/12), Законот за пожарникарство (Сл. Весник на РСМ бр 67/04, 81/07, 55/13) и другите позитивни прописи со кои е регулирана оваа област.
Во однос на заштитата од пожари, во наведената документација да се реши и громобранската инсталација, со цел да нема појава на зголемено пожарно оптоварување.

2. ЗАШТИТА И СПАСУВАЊЕ ОД УРНАТИНИ

Заштитата од урнатини, како превентивна мерка, се утврдува во урбанистичките решенија во текот на планирање на просторот, урбанизирање на населбите и изградбата на објектите.
Во урбанистичките решенија се утврдува претпоставениот степен на урнатини, нивниот однос према слободните површини и степенот на проодност на сообраќајниците. При проектирањето да се води сметка да не се создаваат тесни грла на сообраќајниците и зони на тотални урнатини.
Заштитата од урнатини се обезбедува со изградба на оптимално отпорни објекти согласно сеизмолошката карта на РСМ, кои се изградени со помала количина на градежен материјал и релативно помали тежини.

3. ЗАШТИТА И СПАСУВАЊЕ ОД ПОПЛАВИ, УРИВАЊЕ НА БРАНИ И ДРУГИ АТМОСФЕРСКИ НЕПОГОДИ

При изработка на Урбанистичката Планска Документација да се предвидат и пропишат мерките за заштита од поплави, уривање на брани и други атмосверски непогоди согласно Законот за заштита и спасување (“Службен весник на РМ” бр. 36/04, 49/04 и 86/08),и другите позитивни прописи со кои е регулирана оваа област.

4. ЗАШТИТА И СПАСУВАЊЕ ОД СВЛЕКУВАЊЕ НА ЗЕМЈИШТЕТО

При изработка на Државната урбанистичка планска документација, со оглед на конфигурацијата на теренот, претпоставува можно настанување на свлекување на земјиштето, потребно е да се изготви елаборат од извршени геомеханички, геолошки и хидролошки испитувања.

Дирекција за заштита и спасување
Сектор за Оперативна и Логистика
Подрачно одделение -Штип
ул. „Христијан Тодоровски Карпош„ББ
2000 Штип
Република Северна Македонија
+032-391-381
075-457-537
Stip@.dzs.gov.m

Согласно Проценатa на загрозеност од природни непогоди и други несреќи на опфатот за кој се однесува урбанистичкиот план, а имајки ги предвид одредбите од Законот за заштита и спасување-пречистен текст (Сл. Весник на РСЛ бр. 93/12), може да се вградат и други мерки за заштита и спасување.
Исто така, при проектирањето, да се имаат предвид одредбите од Правилникот за мерки за заштита и спасување од пожари, експлозии и опасни материи. (Сл весник на РСМ број 32/11), како и обврската при изградба на објекти да се изготвува техничка документација – елаборат за заштита од пожари, експлозии и опасни материи кој е дел од процесот за добивање на одобрение за градење.

Наведените претходни услови треба да се вградат во ,,Изработка на Урбанистички Проект за парцелирано градежно земјиште за Г.П.2.04,КО Амзибегово,,Општина Свети Николе**.**

Или Откако ќе ги разработите и вградите условите за заштита и спасување во Урбанистичката документација во **,,Изработка на Урбанистички Проект за парцелирано градежно земјиште за Г.П.2.04,КО Амзибегово,,**Општина Свети Николе**,**да ја доставите до Дирекцијата за заштита и спасување Подрачно одделение за ЗиС-Штип, за да добиете мислење за застапеност на мерките за заштита и спасување.

Подрачно Одделение за Заштита и Спасување-Штип
Овластено лице
Перикли Лазаров

Подготвил:
Предал:
Прегледал:

Дирекција за заштита и спасување
Сектор за Оперативна и Логистика
Подрачно одделение -Штип
ул. „Христијан Тодоровски Карпош„ББ
2000 Штип
Република Северна Македонија
+032-391-381
075-457-537
Stip@dzs.gov.m

Дирекција за заштита и спасување
Сектор за Оперативна и Логистика
Подрачно одделение -Штип

ул. „Христијан Тодоровски Карпош„ББ
2000 Штип
Република Северна Македонија

+032-391-381
075-457-537
Stip@.dzs.gov.m

Бр/Nr. 10-4396/2

29-04-2021

Скопје/Shkup_____година/viti

ДО УРБАН ДОО
ул. Тошо Арсов бб
2000 Штип

Предмет:Податоци и информаци

Почитувани,

Врз основа на Вашето Барање број 0301-010 од 19.04.2021год. за добивање податоци и информации за постоечки и планирани објекти и инсталации потребни за изработка на Урбанистички проект за парцелирано градежно земјиште за Г.П. 2.04, КО Амзабегово, општина Свети Николе, Ве известуваме:

Стручната служба при Јавното претпријатие за државни патишта, ги разгледа пристигнатите прилози, заверени со евиденциски број на Јавното претпријатие 10-4396/1 од 26.04.2021 година:

- Ажурирана геодетска подлога и
- Местоположба со пошироко опкружување.

Од доставените и разгледани прилози констатирано е дека предметниот проектен опфат не граничи со државен пат кој е во надлежност на Јавното претпријатие за државни патишта.

Со почит,

Директор
Ilir Rustemi

Изработил: Д.Гашпарова
Контролирал/Одобрил: З.Велков

ПРОЕКТНА ДОКУМЕНТАЦИЈА

СОДРЖИНА

УРБАНИСТИЧКИ ПРОЕКТ

УРБАНИСТИЧКИ ПРОЕКТ 3

ТЕКСТУАЛЕН ДЕЛ НА УРБАНИСТИЧКИОТ ПРОЕКТ 5

ВОВЕД 5
ЦЕЛ 5

1. **ИНВЕНТАРИЗАЦИЈА НА ИЗГРАДЕН ГРАДЕЖЕН ФОНД, ВКУПНА ФИЗИЧКА СУРАСТРУКТУРА И КОМУНАЛНА ИНФРАСТРУКТУРА ВО РАМКИ НА ПРОЕКТНИОТ ОПФАТ** 5

1.1 ИНВЕНТАРИЗАЦИЈА НА ПОСТОЕЧКА КОМУНАЛНА ИНФРАСТРУКТУРА 6

3. **ОПИС И ОБРАЗЛОЖЕНИЕ НА ПРОЕКТНИОТ КОНЦЕПТ НА УРБАНИСТИЧКОТО РЕШЕНИЕ ВО ГРАДЕЖНАТА ПАРЦЕЛА** 6

3.1 ИЗВОД ОД УПВНМ 6
3.2 ГЕОГРАФСКО ОПРЕДЕЛУВАЊЕ, ОПИС НА ГРАНИЦИ НА ОПФАТ НА УРБАНИСТИЧКИОТ ПРОЕКТ – ГРАДЕЖНА ПАРЦЕЛА 7

3.3 **ОПШТИ УСЛОВИ ЗА ИЗГРАДБА, РАЗВОЈ И КОРИСТЕЊЕ НА ЗЕМЈИШТЕТО И ГРАДБИТЕ КОИ ВАЖАТ ЗА ЦЕЛАТА ПОВРШИНА НА ПРОЕКТНИОТ ОПФАТ** 7

Проектен опфат 7
ОБРАЗЛОЖЕНИЕ НА СОДРЖИНАТА НА ГРАДБИТЕ, ФУНКЦИОНАЛНО ОБРАЗЛОЖЕНИЕ 8
Регулациона линија 9
Граница на градежна парцела 9
Наменска употреба на земјиштето – класи на намени 9
Градежна линија 9
Височина на градење 10
Процент на изграденост 10
Коефициент на искористеност 10
Паркирање 10
Услови за движење на инвалидизирани лица ..... Error! Bookmark not defined.
Зеленило 10
3.4 **СООБРАЌАЈ** 11
3.5 **ИНФРАСТРУКТУРНИ УСЛОВИ ЗА ГРАДБА** 11
3.6 **МЕРКИ ЗА ЗАШТИТА И СПАСУВАЊЕ** 11
3.7 **ЗАШТИТА НА ЖИВОТНА СРЕДИНА** 13
3.8 **ЗАШТИТА НА ПРИРОДНОТО НАСЛЕДСТВО** 13
3.9 **ЗАШТИТА НА КУЛТУРНОТО НАСЛЕДСТВО** 13

4. **НУМЕРИЧКИ ПОКАЗАТЕЛИ ОД ПОСЕБНИТЕ УСЛОВИ ЗА ГРАДЕЊЕ** 14

ПРИЛОЗИ КОН ТЕКСТУАЛЕН ДЕЛ

Геодетски Елаборат за ажурирана геодетска подлога
Геодетски елаборат за нумерички податоци
Податоци и информации од надлежни субјекти

СОДРЖИНА ГРАФИЧКИ ДЕЛ

1.Извод од УПВНМ за електроцентрали од обновливи извори на енергија.....1:1000
2.Ажурирана геодетска подлога.....1:1000
3.Инвентаризација и снимка на изграден градежен фонд и
целокупна комунална инфраструктура.....1:1000
4.Регулациски план и план на површини за градење од УПВНМ.....1:1000
5.Урбанистичко решение на градежната парцела 1:1000
6.Инфраструктурни водови, приклучни точки, стационарен
сообраќај и партерно решение со озеленување.....1:1000

ТЕКСТУАЛЕН ДЕЛ НА АРХИТЕКТОНСКО-УРБАНИСТИЧКИОТ ПРОЕКТ

ВОВЕД

Урбанистичкиот проект е изработен согласно Член 58 став 1, точка 2 од Законот за просторно и урбанистичко планирање („Службен весник на РМ", број 32/20), Правилникот за стандарди и нормативи за урбанистичко планирање, (Сл.Весник на Р.М. број 225/20) и Правилникот за поблиска содржина, форма и начин на обработка на урбанистички планови и урбанистичко-плански документации, архитектонско урбанистички проект и проект за инфраструктура (Сл. Весник на РМ бр.142/15).

- на една градежна парцела се врши урбанистичко архитектонско обликување, детална разработка на просторот кој е веќе дефиниран со сообраќаен пристап преку планирана индустриска улица од план од повисоко ниво. Основна цел е организацијата и рационалното уредување и користење на просторот, за градење на објекти во согласност со намената.

ЦЕЛ

Архитектонско урбанистичкиот проект, кој е документ за развој, има крајна цел преку:

- рационално користење на земјиштето
- максимално вклопување на инфраструктурата и објектите со теренот
- почитување на безбедноста во сообраќајот
- почитување на јавниот интерес
- почитување на соседското право
- оформување на амбиентални целини
- почитување и надградување на пејсажните вредности
- оформување на културен пејсаж
- почитување и валоризација на културното и градителското наследство
- вградување на заштитни мерки
- почитување на законските прописи, стандарди и нормативи во планирањето
- да ги утврди параметрите кои се потребни за изработка на Основни проекти на поединечните градби во склоп на градежната парцела.

1. ИНВЕНТАРИЗАЦИЈА НА ИЗГРАДЕН ГРАДЕЖЕН ФОНД, ВКУПНА ФИЗИЧКА СУРАСТРУКТУРА И КОМУНАЛНА ИНФРАСТРУКТУРА ВО РАМКИ НА ПРОЕКТНИОТ ОПФАТ

На просторот предмет на изработка на УП не се евидентирани градби.

1.1 ИНВЕНТАРИЗАЦИЈА НА ПОСТОЕЧКА КОМУНАЛНА ИНФРАСТРУКТУРА

Во рамки на опфатот постои изградена комунална инфраструктура. Во најјуго-западниот дел од ГП2.04 поминува цевковод за наводнување (линија бр.9) со заштитен појас од 6м и канал за одводнување долж источната граница на ГП.

- Цевковод за наводнување
- Канал за одводнување

2. ОПИС И ОБРАЗЛОЖЕНИЕ НА ПРОЕКТНИОТ КОНЦЕПТ НА УРБАНИСТИЧКОТО РЕШЕНИЕ ВО ГРАДЕЖНАТА ПАРЦЕЛА

3.1 ИЗВОД ОД УПВНМ

Согласно урбанистички план вон населено место за електроцентрали од обновливи извори на енергија, КО Амзабегово, Општина Свети Николе усвоен со одлука бр.0801-980 од 31.12.2020 год. опфатена со план и дефинирана е намената за градежната парцела ГП2.04.
Проектниот опфат за кој се работи овој УП се совпаѓа со границата на градежната парцела дефинирани со УПВНМ - Градежни парцели со изработка на Урбанистички проект согласно член 58, став 1, точка 2 од Законот за просторно и урбанистичко планирање („Службен весник на РМ", број 32/20).
Градежната парцела ГП2.03 е дел од УБ2.
Согласно УПВНМ, максималните параметри за градежната парцела се: катност – П, процент на изграденост-80%, коефициент на искористеност до 0,80.
Потребни паркинг места-Согласно Правилникот за стандарди и нормативи за урбанистичко планирање (сл.Весник на Р.М. бр 225/20).

ЦЕЛ НА ИЗРАБОТКА НА АУП

Со овој УП се врши урбанистичко архитектонско обликување на ГП2.04 со намена Г3.7-сончеви електрани (фотоволтаични електрани) до 1мв. Со разработката на градежната парцела се даваат насоки за изградба на идните градби согласно намената на просторот, како и сообраќајното решение за динамичен и статичен сообраќај. Исто така со овој УП се одредува позицијата на трафостаницата како и целокупната комунална инфраструктура.
Согласно Правилникот за стандарди и нормативи за урбанистичко планирање (Сл.весник на РМ 225/20), а преку иразработката на УП, градежната парцела ГП2.04 е со намена:

- група на класа на намени Г-производство, дистрибуција и сервиси,
- класа на намени Г1-енергетски градби
- основна класа на намени Г3.7-сончеви електрани (фотоволтаични електрани).

3.2 ГЕОГРАФСКО ОПРЕДЕЛУВАЊЕ, ОПИС НА ГРАНИЦИ НА ОПФАТ НА УРБАНИСТИЧКИОТ ПРОЕКТ – ГРАДЕЖНА ПАРЦЕЛА

Предметниот локалитет, опфатен со урбанистичкиот проект се наоѓа во урбанистички план вон населено место за електроцентрали од обновливи извори на енергија, КО Амзабегово, Општина Свети Николе.
Границата на проектниот опфат на УП е прикажана во графичките прилози дефинирана со границите на ГП 2.04.

- на север РЛ и Новопланирана индустриска улица
- на југ граница на КП
- на исток граница на ГП2.05 од УПВНМ
- на запад граница ГП2.03

Површината на проектен опфат на УП изнесува 1.71ха.

3.3 ОПШТИ УСЛОВИ ЗА ИЗГРАДБА, РАЗВОЈ И КОРИСТЕЊЕ НА ЗЕМЈИШТЕТО И ГРАДБИТЕ КОИ ВАЖАТ ЗА ЦЕЛАТА ПОВРШИНА НА ПРОЕКТНИОТ ОПФАТ

Основа за изработка на Општите услови за изградба е Правилникот за поблиска содржина, размер и начин на графичка обработка на урбанистичките планови (Сл. Весник на РМ бр.142/15) и Правилникот за стандарди и нормативи за урбанистичко планирање (Сл.Весник на Р.М. број 225/20), во рамките на условите од УПВНМ за ГП2.04.
Површините за изградба, развој и користење на земјиштето и градбите важат за градежната парцела и служат за спроведување на урбанистичкиот план, односно за изготвување на Основни проекти.
Во рамките на предложениот Урбанистички проект се дефинираат и условите за градба на градежната парцела.
Условите за изградба, развој и користење на земјиштето и градбите важат за градежната парцела и служат за спроведување на урбанистичкиот проект, односно за изготвување на Основни проекти за добивање на одобрение за градење.

Проектен опфат

Проектниот опфат се утврдува врз основа на Член 13 од Правилникот за поблиска содржина форма и начин на обработка на обработка урбанистички планови и урбанистичко-плански документации и архитектонско урбанистички проект (Сл. Весник на РМ бр.142/15). Проектниот опфат е дефиниран согласно формираните градежни парцели од урбанистички план вон населено место за електроцентрали од обновливи извори на енергија, КО Амзабегово, Општина Свети Николе. Во графичките прилози границата на проектниот опфат е прикажана со линија која ги поврзува сите прекршни точки, во прилог на УП е даден геодетски елаборат за ажурирана геодетска подлога, како и геодетски елаборат за нумерички податоци изработен и заверен од соодветно правно лице за вршење на геодетски работи.

Проектниот опфат со површина **17189.42м²** и периметар 554.424m' како линија која ги поврзува сите прекршни точки ги има следните координати по X и У оска:

X=7584084.938 Y=4630342.220
X=7583975.338 Y=4630342.220
X=7583975.338 Y=4630156.842
X=7583990.410 Y=4630159.160
X=7584001.800 Y=4630171.940
X=7584015.300 Y=4630182.630
X=7584037.650 Y=4630192.740
X=7584055.100 Y=4630199.750
X=7584073.380 Y=4630202.700
X=7584076.675 Y=4630202.874
X=7584076.976 Y=4630203.042
X=7584084.938 Y=4630206.565

ОБРАЗЛОЖЕНИЕ НА СОДРЖИНАТА НА ГРАДБИТЕ, ФУНКЦИОНАЛНО ОБРАЗЛОЖЕНИЕ

Овој урбанистички проект служи како основа за изработка на Основни проекти за градбите врз основа на што се поднесува барање за одобрение за градење.
Со овој УП се врши урбанистичко архитектонско обликување на ГП2.04 согласно урбанистички план вон населено место за електроцентрали од обновливи извори на енергија, КО Амзабегово, Општина Свети Николе, почитувајќи ги сопственичките права и реални потреби кои произлегле, а ќе придонесат за побрза и поефикасна реализација на планот од повисоко ниво.
Според тоа, просторниот концепт е развиен интегрално во поглед на сообраќајната, односно комуналната инфраструктура, функционалната и композициската поставеност, како и според заштитните мерки во поглед на животната средина, планирана зелена површина во градежните парцели и мерките за заштита и спасување.
Во рамки на ГП2.04 се предвидува изградба на фотоволтаично поле за производство на електрична енергија. Фотоволтаичните панели ќе бидат поставени во рамки на градежната линија, која пак е планирана со УПВНМ на 6м од ГГП и РЛ. Во рамки на градежната линија е предвидена и една трафостаница. Фотоволтаичните панели ќе бидат така поставени да фунционираат беспрекорно, и истите да се одржуваат и сервисираат без притоа да се наруши функцијата на целото поле. Деталните параметри за панелите се дадени во Идејниот проект кој е составен дел на УП. Во рамки на градежната парцела не се предвидува паркирање заради производствениот процес кој не го побарува истото. Кон запад, предвиден е паркинг простор со УПВНМ и истиот тангира со ГП2.04. Тој ќе се користи за паркирање на возила за градежната парцела. Во делот кон индустриската улица ќе се предвиди влез-излез и проширено свртување во рамки на ГП. Околу панелите ќе биде проектиран појас од 3м за одржување и пристапување до истите со возило и зелен појас од 3м кон границите на градежната парцела. Кон север, во делот кон новопланираната индустриска улица во појас од 3м ќе биде предвиден зелен појас кој ќе биде хортикултурно уреден со високи садници. Истите нема да сметаат на производствениот процес заради нивната ориентација, а ќе допринесат за уредување на просторот. Кон исток и запад се предвидува ниско зеленило, дрвни садници до 2м висина. Кон јужната страна се предвидува исто така зелен појас во

ширина од 3м, но без садници, туку само тревна површина како не би сметало на производствениот процес.

Регулациона линија

Регулационата линија е граница меѓу градежно земјиште за општа употреба и градежно земјиште парцелирано на градежни парцели наменети за поединечна употреба. Регулационата линија е линија која ја разграничува градежната парцела од сообраќајниците. Регулационата линија се поклопува со линијата на градежните парцели кон земјиште кое не е парцелирано - за јавна употреба.

Граница на градежна парцела

Граница на градежна парцела е линија на разграничување на носители на право на градење помеѓу две соседни градежни парцели.
Градежната линија го одредува просторот за градба и оддалеченоста на објектот од регулационата линија, линија на градежна парцела или пак од осовината на сообраќајницата на која се наслонува градежната парцела (од каде што се обезбедува пристап).

- **ГП2.01 со намена Г3.7-сончеви електрани (фотоволтаични електрани 1мв) -1.71ха**

Градежна парцела

Градежната парцела е ограничен дел од градежното земјиште со ист носител на правото на градење. УП се изработува за урбанистичко архитектонско обликување на ГП2.04.
Урбанистичкиот проект е работен согласно Законот за просторно и урбанистичко планирање („Службен весник на РМ“, број 32/20).

ГП 2.04

- **Површина за градење во основа 11426,74m²**

Наменска употреба на земјиштето – класи на намени

Со УПВНМ, се предвидени следните наменски употреби на земјиштето дефинирани според Правилникот за стандарди и нормативи за урбанистичко планирање (Сл. Весник на РМ бр. 225/20).

- група на класа на намени Г-производство, дистрибуција и сервиси,
- класа на намени Г1-енергетски градби
- основна класа на намени Г3.7-сончеви електрани (фотоволтаични електрани).

Не се предвидува компатибилна класа на намена на основната класа на намена.

Градежна линија

Градежната линија претставува граница на површината за градење во градежната парцела и ја дефинира просторната граница во која може да се гради. Во случајот, градежната линија е повлечена на 6м внатре од линијата на градежната парцела и таа линија покажува од каде можат да се градат градби односно се дефинираат површините со градежни линии во чии рамки можат да се градат објекти.
Во појасот на градежната линија ќе бидат поставени фотоволтаичните панели и трафостаницата.

Височина на градење

Височината на градбите е условена од намената и потребата за простор. Висината на објектот се дефинира од котата на приземјето и таа за комплексот изнесува максимум **4m висина до венец (но да не ја надминува котата од 350мнв), или катност П,** во рамките на дозволената бруто развиена површина дефинирана со УП.
Висината на приземна плоча (нулта плоча во однос на котата на тротоарот) за сите видови на намени е максимум до 0,60цм. Не е дозволено поместување на нулта точка под котата на теренот.
Се дозволува градење под земја во граници на градежната парцела со употреба на соодветни материјали и технологија на изградба на инфраструктура.

Процент на изграденост

Со процентот е дадено колкав дел од градежното земјиште е зафатен со градба. Истиот според УПВНМ дозволува до 80% во однос на градежната парцела.
Со УП за ГП2.04 процентот е 66,40%.

Коефициент на искористеност

Коефициентот на искористеност го покажува интезитетот на изграденост за секоја градежна парцела. Истиот според УПВНМ дозволува до 0,80 во однос на површината на градежната парцела.
Со УП за ГП2.04 коефицентот е 0,66.

Паркирање

За потребите на корисниците, паркинг простор за лесни моторни возила, товарни возила и друг тип на возила се предвидува внатре во градежната парцела заради специфичноста на технолошкиот процес. Долж северната страна на границата на градежната парцела се предвидуваат 5 паркинг места според Правилникот за стандарди и нормативи за урбанистичко планирање (Сл.в. на РМ бр: Сл.Весник на Р.М. број 225/20). Истите се планирани паралелно на индустриската улица.
Во рамки на градежната парцела ќе се предвиди влез-излез со свртување за возила, исто така од северната страна кон новопланираната индустриска улица согласно УПВНМ.

Зеленило

Покрај другите услови, се вградуваат и следните услови за оформување на пејсажот:

- Во појас од 3м од границата на градежната парцела се предвидува зелен појас со високо и нискостеблесто зеленило долж меѓите на ГП2.04. Кон север се предвидува високо зеленило, кон исток и запад се предвидува средно-високо зеленило до максимални 2м висина, а кон југ се предвидува само тревна површина заради технолошкиот процес.
- За уредување на зелените површини во рамки на градежната парцела, да се превземат хортиклутурни дендролошки мерки за заштита и уредување, врз основа на соодветна техничка документација.
- Просторот околу фотоволтаичните панели да се уреди со тревни површини. Исто така се предвидува да се постават пчелни сандаци, со самото тоа просторот добива додадена вредност.

3.4 **СООБРАЌАЈ**

Предметниот локалитет, опфатен со урбанистичкиот проект се наоѓа во УПВНМ КО Амзабегово, Општина Свети Николе.
Границата на проектниот опфат на УП е прикажана со графичките прилози дефинирана со границите на градежните парцели дефинирани согласно УПВНМ. Пристапот до новопланираните ГП2.04 е предвиден преку новопланирана индустриска сообраќајницата планирана со УПВНМ. Вака поставеното планско решение ќе обезбеди нормален проток на возила до новопланираните ГП.

3.5 **ИНФРАСТРУКТУРНИ УСЛОВИ ЗА ГРАДБА**

При планирањето на сообраќајната инфраструктура запазени се стандардите и нормативите пропишани со: Законот за просторно и урбанистичко планирање („Службен весник на РМ", број 32/20), Правилникот за стандарди и нормативи за урбанистичко планирање („Службен весник на РМ", број 225/20).
Со УП за ГП2.04 е предвидена електроенергетска инфраструктура за потребите на градбата во опфатот. Истата кореспондира со Идејниот проект за градбите и е превземена детално. По однос на водоводната инфраструктура, со овој УП е предвидена инфраструктура за техничка вода, за наводнување на зелените површини предвидени со хортикултурното решение за ГП2.04, како и општи потреби за просторот. Истата со УПВНМ е предвидена да се зема од река Азмак која е во непосредна близина на опфатот, или со локална бушотина за вода. Инфраструктура за довод на питка вода не е предвидена.
Фотоволтаичните панели во летниот период се поставуваат на висина од минимум 50см од нулта кота, а во зимскиот период се подигаат и до 120см поради позиција на сонцето. Општина Свети Николе, КО Амзабегово има минимални падини на снег во зимскиот период. Со УПВНМ се препорачува дренажен систем поради високото ниво на подземните води, но во случајов поради специфичноста на градбата изведбата на таков не се предвидува. Исто така за локацијата се извршени

геомеханички испитувања кои покажуваат дека подземни води се јавуваат на длабочина од 170см.

НАПОМЕНА: Доколку при изведба и функција на електричната централа се јави проблем со задржување на површинска вода во рамки на градежната парцела, треба да се изведе дренажен систем според препораките на планот од повисоко ниво.

Се друго што не е пропишано со овој проектен документ, ќе се дефинира со основните проекти за градбите.

3.6 **МЕРКИ ЗА ЗАШТИТА И СПАСУВАЊЕ**

Во согласност со член 53 од Законот за заштита и спасување („Службен весник на РМ", број 36/04, бр. 49/04 и бр. 86/08 и 93/12) задолжително треба да се применуваат мерките за заштита и спасување, и мерките од Закон за пожарникарство („Службен весник на РМ", број 67/04, 81/07, 55/13).

Сеизмичките појави – земјотресите се доминантни природни непогоди во Република Македонија, кои можат да имаат катастрофални последици за човекот и природата. Просторот се наоѓа во зона на 9° по Меркалиевата скала на очекувани земјотреси. Намалување на сеизмичкиот ризик може да се изврши со примена на соодветни економски мерки за заштита на создадените вредности (градежна интервенција на носивата конструкција на постојните објекти, заради доведување на отпорност против најсилните земјотреси), односно задолжителна примена на нормативно–правна регулатива, со која се уредени постапките, условите и барањата за постигнување на технички конзистентен и економски одржлив степен на сеизмичка заштита, кај изградбата на новите објекти.

Во идниот развој за заштита на просторот од поплави и големи води треба да се почитуваат препораките опишани во делот за водостопанството. Од останатите метеоролошки појави со карактеристики на елементарни непогоди се манифестираат појавата на град, луњени ветрови и магли.

Во Основните проекти треба да се запазат мерките за заштита на човекот, материјалните добра и животната средина од природните катастрофи.

Една од можните и неопходно потребни превентивни мерки за заштита од техничко –технолошки катастрофи е планирањето, кое преку осознавање и анализа на состојбите и опасностите од можните инциденти, во одржувањето на инсталациите и опремата, треба да создаде прифатлив однос кон животната средина. При тоа основните методолошки постапки за планирање и уредување на просторот се:

- Оценка на состојбите на природните компоненти на животната средина и степенот на загрозеност од појава на технички катастрофи;
- Оценка на оптовареноста на просторот со технолошки системи со одредено ниво на ризик;
- Анализа на меѓусебната зависност на природните услови и постојните технолошки системи;
- Проценка на загрозеноста на луѓето и на материјалните добра.

3.7 **ЗАШТИТА НА ЖИВОТНА СРЕДИНА**

За реализација на системот на заштита на животната средина при процесот на изработка на Основните проекти, потребно е да се има во предвид следното:

- Согласно Законот за животната средина („Службен весник на РМ", број 53/05, бр. 81/05, бр. 24/07 и бр. 159/08) и Уредбата за определување на проектите и за критериумите врз основа на кои се утврдува потребата за изготвување на елаборат за заштита на животната средина („Службен весник на РМ , бр. 74/05), **<u>за објекти од ваков профил - намена ГЗ.7- соларна централа за производство на енергија е потребно да се утврди потребата од изработување на елаборат за заштита на животната средина.</u>**

3.8 **ЗАШТИТА НА ПРИРОДНОТО НАСЛЕДСТВО**

Посебно внимание при заштитата на природата треба да се обрати на начинот, видот и обемот на изградбата што се предвидува во заштитените простори за да се одбегнат или да се надмината судирите и колизиите со инкомпатибилни функции. За таа цел е неопходно почитување на следните принципи:

- Оптимална заштита на просторите со исклучителна вредност;
- Рационална изградба на инфраструктурата;
- Концентрација и ограничување на изградбата;
- Правилен избор на соодветна локација.

На просторот кој е предмет на обработка нема природно наследство од посебно значење.

3.9 **ЗАШТИТА НА КУЛТУРНОТО НАСЛЕДСТВО**

На просторот кој е предмет на обработка, доколку при реализација на проектот дојде до откривање на објекти, односно предмети од материјалната култура на Р.М. треба да се постапи согласно одредбите според член 65 од Законот за заштита на културното наследство и во ист момент да се прекинат секаков тип на градежни активности. Воедно, да се информира локалната самоуправа и повика стручен надзор од областа.

4. ПОСЕБНИ УСЛОВИ ЗА ГРАДЕЊЕ

Г.П. 2.04
Класа на намена – Г3.7 – сончеви електрани
(фотоволтаични електрани) до 1мв

Компатибилна класа на намена	не се дозволува
Максимален дозволен % на збирот на единечната класа на намена во однос на основната класа на намена на градежната парцела	не се дозволува
Површина на градежна парцела	17189,42 m²
Површина за градење	11426,74 m²
Коефициент на искористеност(К)	0,66
Процент на изграденост %	66,40
Максимална висина до венец	4,0м
Максимален број на катови	П
Максимална висина на нулта плоча во однос на тротоарот	максимум до 0.6м
Колски пристап до ГП преку новопланирана индустриска улица (по УПВНМ)	
Потребен број на паркинг места	5

5. НУМЕРИЧКИ ПОКАЗАТЕЛИ од посебните услови за градење

НУМЕРИЧКИ ПОКАЗАТЕЛИ ЗА ГП 2.04 ЗА ЕЛЕКТРОЦЕНТРАЛА ОД ОБНОВЛИВИ ИЗВОРИ НА ЕНЕРГИЈА КО АМЗАБЕГОВО, ОПШТИНА СВЕТИ НИКОЛЕ

БЛОК	Г.П. Бр.	ГРУПА НА КЛАСИ НА НАМЕНИ	ОСНОВНА КЛАСА НА НАМЕНА	КОМПАТИБИЛНИ КЛАСИ НА НАМЕНА	ПОВРШИНА НА Г.П. (m²)	МАКСИМАЛНА ПОВРШИНА ЗА ГРАДБА НА ПРИЗЕМЈЕ по УПВНМ (m²)	ПОВРШИНА ЗА ГРАДБА со УП (m²)	МАКСИМАЛЕН БРОЈ НА НИВОИ (КАТОВИ)	ПРОЦЕНТ НА ИЗГРАДЕНОСТ (%)	КОЕФИЦИЕНТ НА ИСКОРИСТЕНОСТ (k)	МАКСИМАЛНА ДОЗВОЛЕНА ВИСИНА ДО ВЕНЕЦ (m')	ПАРКИРАЊЕ
2	2.03	Г1	Г3.7	нема	17189.42	13753.53	11,415.31	П	66.4089306	0.66408931	4.0м	5 паркинг места
		Е1	Е1.8	нема			11.43	П	/	/		
		ВКУПНО			17189.42	13753.53	11,426.74	П	66.4089306	0.66475425		

Одобренија за градење ќе се издадат врз основа на утврден урбанистички проект (УП) за градежната парцела и Основен проект за поединечните градби.

ИЗРАБОТИЛ:
УРБАН ДОО Штип
д.и.а. Дејан Диневски овластување: 0.0371

ДГР " ГЕОМЕТАР ПРО.ИНГ."

К.О. Амзабегово-вон град

СКИЦА ОД ИЗВРШЕНО ПРЕМЕРУВАЊЕ

Ажурирана геодетска подлога

Размер 1 : 1000

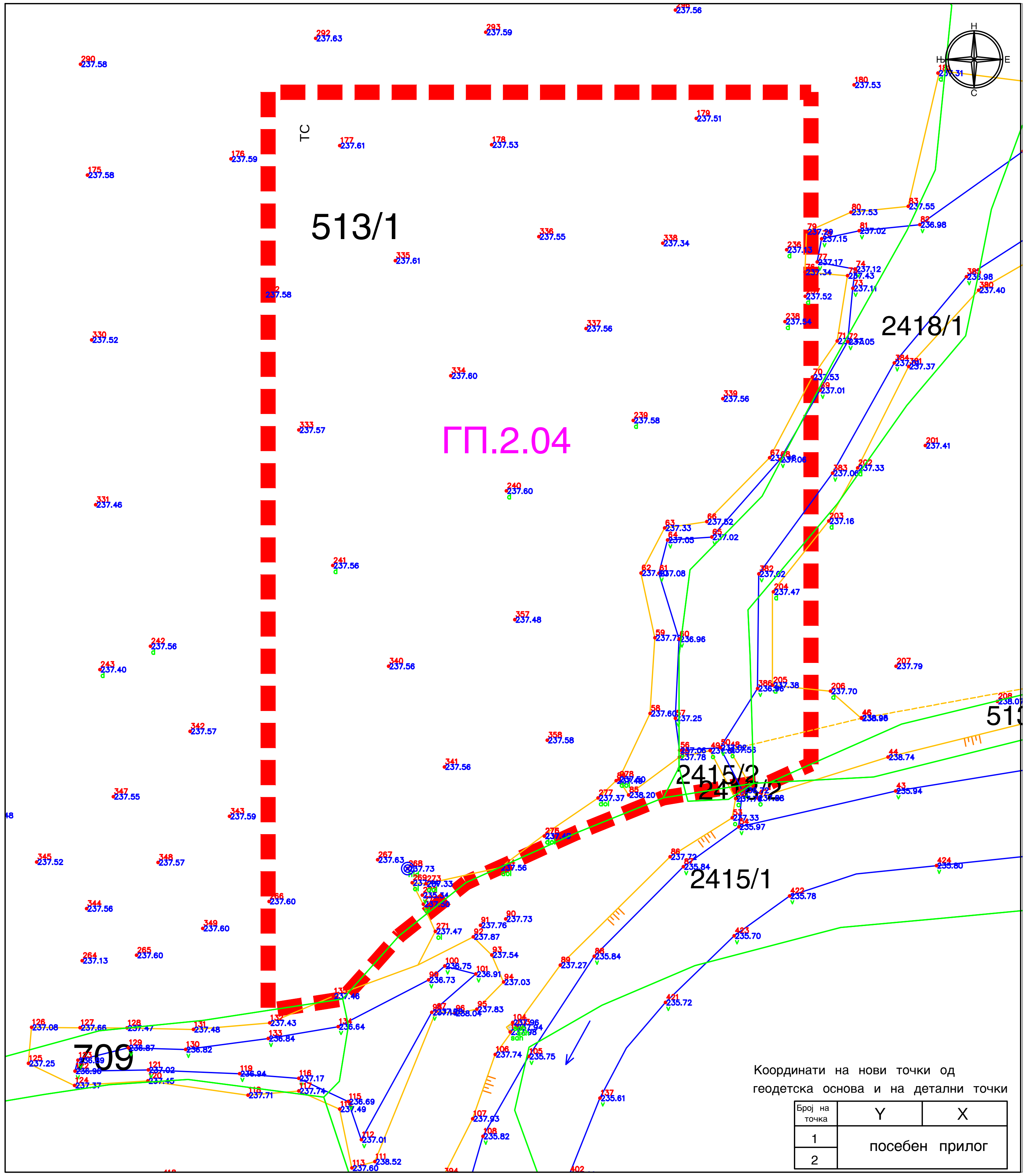

место и дата

Свети Николе, 02.04.2021 година

изготвил

м-р. Зоран Арсов дипл.геод.инг.

УРБАНИСТИЧКИ ПРОЕКТ
За ГП 2.04

Легенда :

2163	Број на Катастарска парцела
284.59	Кота на терен
98	Број на детална точка
	Постојна Катастарска евиденција
	Помошна линија
	Води
	Шкарпа
	Столб за пренос на ел.енер. бетонски
	Постоечки надземен вод
	Опфат на ажурирање
	Хидрант
2.03	Број на Градежна парцела

УРБАНИСТИЧКИ ПРОЕКТ

	Друштво за просторни и урбанистички планови, инжењеринг и др. **"УРБАН" ДОО - ШТИП**	УПРАВИТЕЛ: Дејан Диневски *дипл.инж.арх.*
НАРАЧАТЕЛ:		ФАЗА: **УП**
ОДОБРУВАЧ:		
ПЛАН:	2.04	
ПРИЛОГ:		РАЗМЕР 1 : 1000 / ТЕХ. БР. 244/21
ПЛАНЕРИ:	овластување бр.0.0371; овластување бр.0.0641; овластување бр.0.0494	ДАТА Јуни 2021 / ПРИЛОГ бр: 01

УРБАНИСТИЧКИ ПРОЕКТ
За ГП 2.04
ʃ H υ ɬ ɭ ʃ L ʘ ɟ ʤ ʝ ʕ ɬ ʂ ʇ ʂ ɯ ɟ ʤ ʂ ʇ ɑ ʂ ʇ ɔ ʘ ʤ ʃ ʇ ʂ H
ʇ ʂ ɑ ʤ ʂ ɔ ʤ ʃ ɔ ɑ ʃ ɑ ʟ ɔ ʇ ɑ ʃ ɑ ʤ ʝ ɑ ʇ ɔ ɑ ʃ ʘ
ʂ ʃ ɸ ʤ ʝ ʘ ɔ ɟ ʤ ʂ ɔ ʇ ʂ ʃ ʇʰ ɭ ʂ ʃ ɑ ʤ ʘ ʜ ɔ ɟ ɭ ʂ ɔ ɭ ɑ ʃ ʕ ɬ ʂ ɑ ʤ

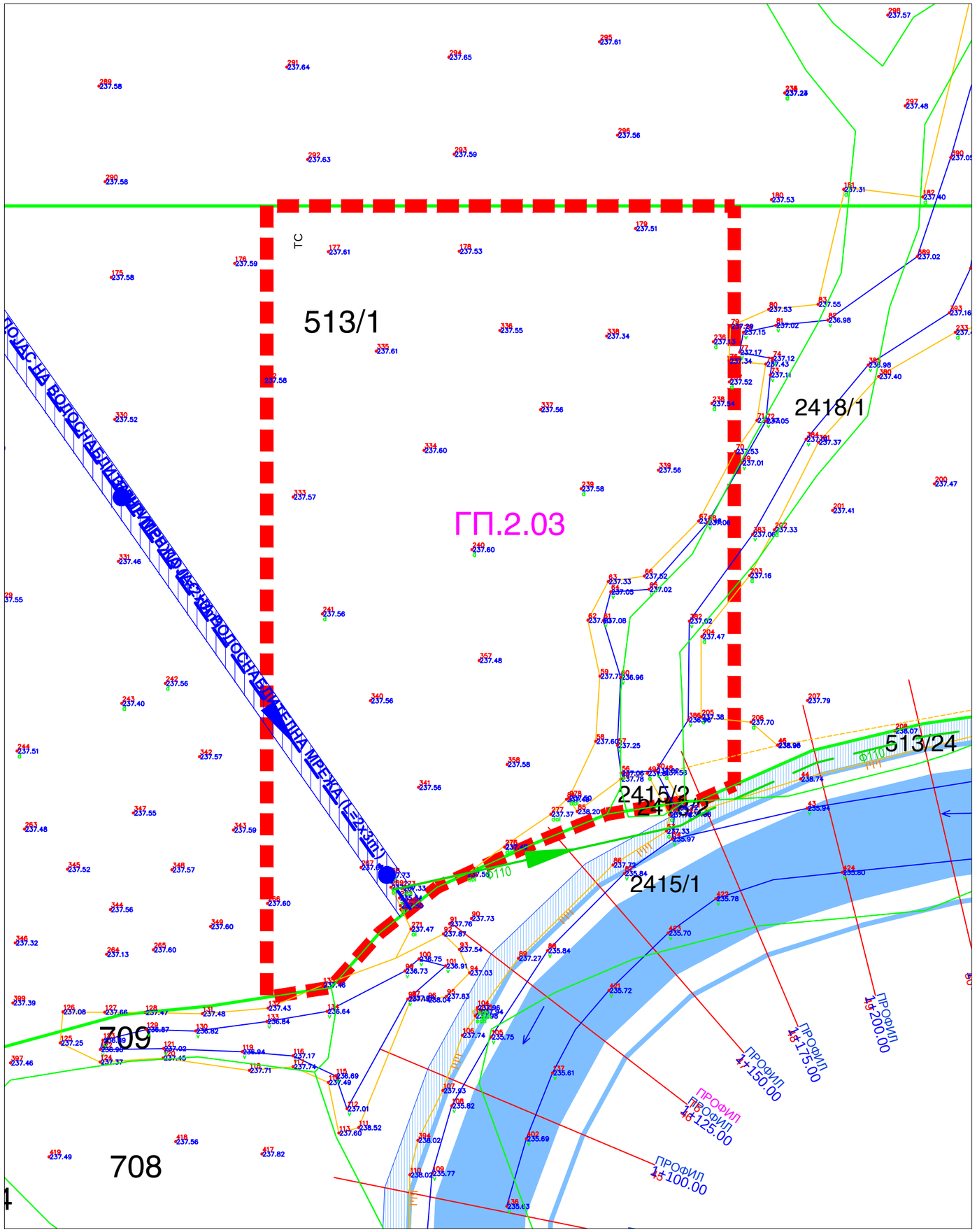

ЛЕГЕНДА

ɻ ʇ ɸ ɭ ʀ ʎ ɸ ɭ ɸ ɬ ʃ ɸ ɭ ʜ ʂ ʀ ʃ ɬ ʌ ɸ ʊ ɬ = 1.17 ʗ ʘ

ВОДОСТОПАНСКА ИНФРАСТРУКТУРА:

ВОДОСНАБДИТЕЛНА МРЕЖА

ОД АКУМУЛАЦИЈА „МАВРОВИЦА“

ʏ ɾ ɾ ʃ ʂ ʃ ɾ ʃ ɾ ʌ 200 ɭ ɸ ɭ ɸ ɾ ʃ ɾ ɭ ʊ ɾ ɸ ɳ ɾ ɭ ɸ ɭ ɾ ʃ ɾ ɯ ʃ ɾ ɾ ʃ ʜ ʂ ʃ
ɭ ɾ ʃ ɯ ʀ ʐ ʊ ɾ - ʃ ʀ ɭ ʀ ɯ ɸ ɹ ɬ .8 ʀ 9
(ʜ ʃ ɭ ɸ ʐ ʊ ʀ ʊ ɾ ɭ ɬ ʃ ɯ ɸ ʜ - L = 2 ʗ 3m' ɭ ɸ ʃ ɾ ɬ ɾ ʊ ɾ ɸ ɳ ɾ ɭ ɸ
ʏ ɾ ɾ ʂ ʃ ɾ ʃ ɾ ʃ ɾ ʊ)
ɬ ɾ ʀ ʃ ʊ ʏ ʃ ʂ ɭ ɸ ʏ ɾ ʃ ɾ ʂ ʃ ɾ ʃ ɾ ɭ ɸ ʍ ʀ ɾ ɬ ɸ ɭ ʊ ɭ ɸ ɹ ɸ ɾ ɹ ɸ
ʍ ʀ ɾ ɬ ɸ ɭ ʊ
ʏ ɬ ɾ ɾ ʃ ʌ 110 ɭ ɸ ɭ ɸ ɾ ʃ ɾ ɭ ʊ ɾ ɸ ɳ ɾ ɭ ɸ ʃ ɬ ɸ ɭ ɾ ɾ ɬ ʀ ɯ ɸ
(ʃ ɾ ʏ ɾ ʂ ʃ ɾ ʃ ɾ - ʃ ʀ ɭ ʀ ɯ ɸ ɹ ɬ .9)

ОДВЕДУВАЊЕ НА ВОДИ ВО РЕКА „АЗМАК“

ɬ ɾ ɾ ɻ ʊ ʃ ʀ ɬ ɸ ɭ ʃ ʂ ʃ ɬ ʀ ʊ ʃ ɭ ɸ ɬ ɾ ʂ ɸ "ɸ ɭ ʃ ɸ ʂ"

ɭ ɸ ʐ ʊ ʀ ʊ ɾ ɭ ɬ ʃ ɯ ɸ ʜ ɭ ɸ ɬ ɾ ɻ ʊ ʃ ʀ ɬ ɸ ɭ ʃ ʂ ʃ ɬ ʀ ʊ ʃ ɭ ɸ ɬ ɾ ʂ ɸ ñ ɸ ɭ ʃ ɸ ʂ ñ
- ɬ ɸ ʊ ɾ ʂ ɸ ɭ ɸ ʃ ɾ ɬ ɾ ʊ ɾ ɸ ɳ ɾ ɭ ɸ ʂ ʃ ɬ ʀ ʊ ʃ ʊ ʃ (L = 2 x 6m')

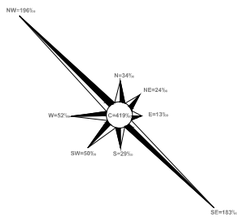

***АЖУРИРАНА ГЕОДЕТСКА ПОДЛОГА ПРЕВЗЕМЕНА ИЗВОРНО ОД ГЕОДЕТСКИ ЕЛАБОРАТ**

УРБАНИСТИЧКИ ПРОЕКТ

R ɭ ɾ ɬ ʊ ɸ ɬ R ɭ ɸ ʏ ʀ ɯ ɸ R ʜ ɭ R ʃ ʂ ɸ ɭ ɸ R ɭ ɻ ɬ ɸ ɾ ɾ ɬ ɾ ɻ ɬ ɸ ɾ ɾ ɬ ɾ ʌ ʃ ɭ ɾ R
ʏ ɾ ʃ ʃ ʂ ʊ ɬ ɭ ɸ ʂ ʃ ʃ ʊ ɭ ɸ ʃ ɭ ɸ R ɭ ʌ ɬ ɸ ʜ ʊ ɬ ʊ ʂ ʊ ɬ ɸ

	Друштво за просторни и урбанистички планови, инжењеринг и др. **"УРБАН" ДОО - ШТИП**	УПРАВИТЕЛ: Дејан Диневски *дипл.инж.арх.*
НАРАЧАТЕЛ:	ʊ R ʃ ʤ ʃ ʤ ʝ ʤ ʇ ɑ ʤ ʃ ʤ ɾ ʃ ʃ ʃ ʃ ʜ ʂ ʃ ɬ ɯ	ФАЗА: **УП**
ОДОБРУВАЧ:	ʃ ɬ ʐ ʊ R ɭ ɸ ʜ ʃ ɬ ʊ R ɭ R ʂ ʃ ʃ ɬ	
ПЛАН:	ʊ ɬ ʃ ɸ ɭ R ʜ ʊ R Y ʂ R ɬ ɬ ʃ ɾ ʃ ʂ ʊ ɭ ʘ ɻ ɬ 2.0 4 ʟ O ɟ ʤ ʝ ʕ ɬ ʂ ɑ ʂ ɯ ɟ ʤ ʂ ɑ ʇ ɑ ʂ ɔ ʤ ʃ ʇ ʂ ʜ ʇ ʂ ɑ ʤ ʂ ɔ ʤ ʃ ɔ ɑ ʃ ɑ ʟ ɔ ʇ ɑ ʃ ɑ ʤ ʝ ɑ ʇ ɔ ɑ ʃ ʘ ʗ ʘ ʃ ʂ ʃ ɬ ʃ ʇʰ ɭ ʂ ʃ ɑ ʤ ʘ ʜ ɔ ɟ ɭ ʂ ɔ ɭ ɑ ʃ ʕ ɬ ʂ ɑ ʤ	
ПРИЛОГ:	R ɭ ɾ ɬ ʊ ɸ ɬ R ɭ ɸ ʏ ʀ ɯ ɸ R ʜ ɭ R ʃ ʂ ɸ ɭ ɸ R ɭ ɻ ɬ ɸ ɾ ɾ ɬ ɾ ɻ ɬ ɸ ɾ ɾ ɬ ɾ ʌ ʃ ɭ ɾ R ʏ ɾ ʃ ʃ ʂ ʊ ɬ ɭ ɸ ʂ ʃ ʃ ʊ ɭ ɸ ʃ ɭ ɸ R ɭ ʌ ɬ ɸ ʜ ʊ ɬ ʊ ʂ ʊ ɬ ɸ	РАЗМЕР 1 : 1000 ТЕХ. БР. 244/21
ПЛАНЕРИ:	ɾ ʃ ʇ ɑ ʤ ɾ ʃ ʤ ʃ ɑ ʃ ʕ ʃ ʃ ɑ ʇ ɔ ɑ ʃ ʤ ʘ *овластување бр.0.0371* ɾ ʃ ʇ ɑ ʤ ʃ ʇ ɔ ɑ ʃ ʤ ʘ *овластување бр.0.0494*	ʊ ɬ ʂ ɑ ʤ ʝ ʜ ɬ ʂ ʂ ʇ ɑ ʂ ɔ ɑ ʃ ʤ ʘ *овластување бр.0.0641* ʌ ɑ ʂ ʃ ɯ ʃ ɑ ʤ ʘ ɭ ɑ ʕ ɬ ʂ ɑ ʤ ʘ ʃ ʂ ʇ ɑ ʂ ɔ ɑ ʃ ʤ ʘ ʇ ɔ ɑ ʃ ʤ ʘ	ДАТА Јуни 2021 ПРИЛОГ бр: 02

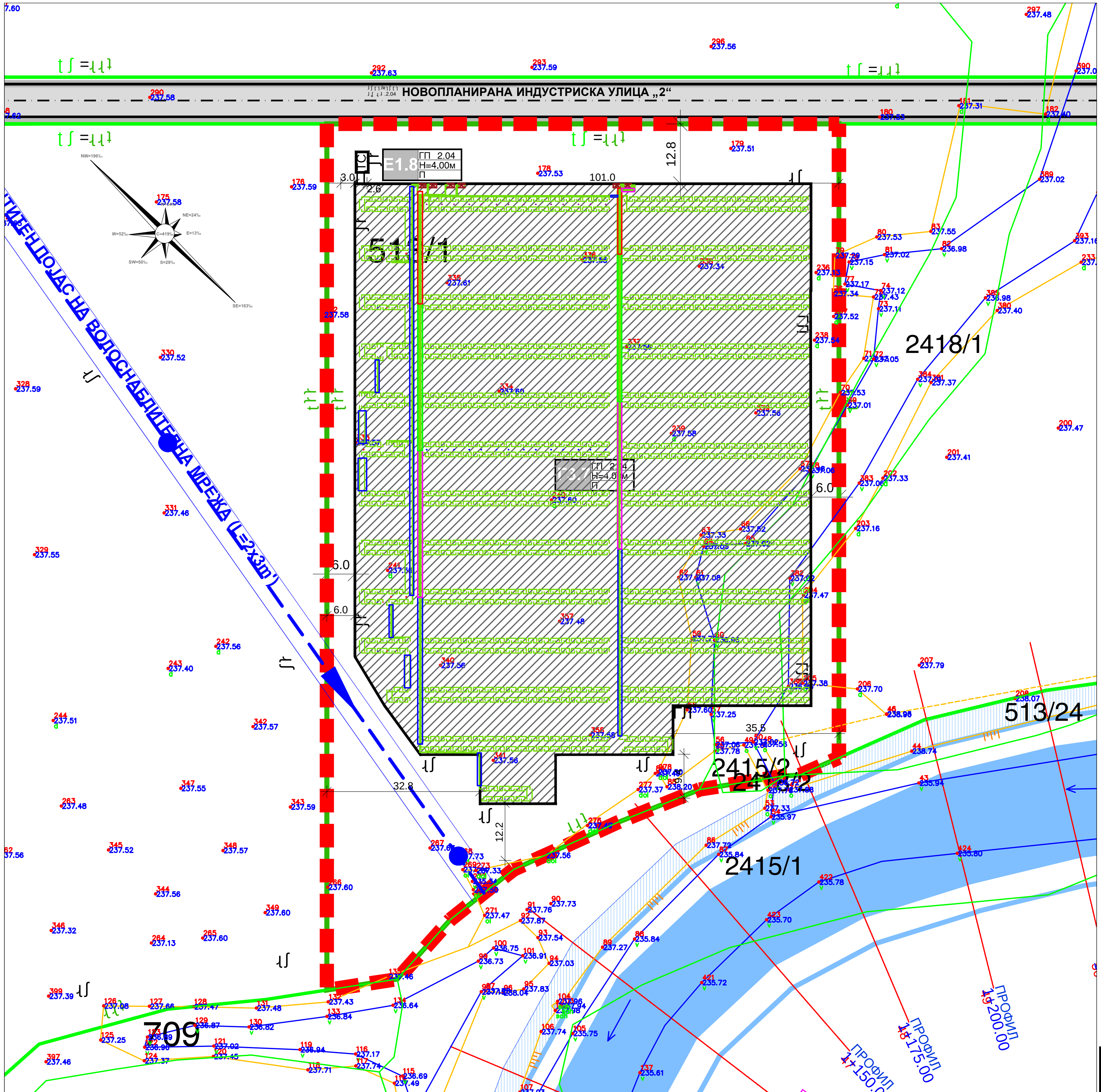

УРБАНИСТИЧКИ ПРОЕКТ
За ГП 2.04

ЛЕГЕНДА

= 1.17 ха

КЛАСИ НА НАМЕНА:

ГРУПА НА КЛАСИ НА НАМЕНА:

ОСНОВНА КЛАСА НА НАМЕНА:

Г3.7

ГРУПА НА КЛАСИ НА НАМЕНА:

Е

- /Е1 -

ОСНОВНА КЛАСА НА НАМЕНА:

Е1.8

ЕЛЕМЕНТИ НА УЛИЧНА И ПАТНА МРЕЖА:

ВОДОСТОПАНСКА ИНФРАСТРУКТУРА:

ОДВЕДУВАЊЕ НА ВОДИ ВО РЕКА „АЗМАК“

(L = 2 x 6m')

*нумерички показатели превземени од УПВНМ за Електроцентрали од обновливи извори на енегрија ,КО Амзабегово,Општина Свети Николе/ :

НУМЕРИЧКИ ПОКАЗАТЕЛИ ЗА УРБАНИСТИЧКИ ПЛАН ВОН НАСЕЛЕНО МЕСТО ЗА ЕЛЕКТРОЦЕНТРАЛИ ОД ОБНОВЛИВИ ИЗВОРИ НА ЕНЕРГИЈА, КО АМЗАБЕГОВО, ОПШТИНА СВЕТИ НИКОЛЕ, ТЕХ.БР. Е0219												
БЛОК	Г.П. Бр.	ГРУПА НА КЛАСИ НА НАМЕНИ	ОСНОВНА КЛАСА НА НАМЕНА	КОМПАТИБИЛНИ КЛАСИ НА НАМЕНА	ПОВРШИНА НА Г.П. (m²)	МАКСИМАЛНА ПОВРШИНА ЗА ГРАДБА НА ПРИЗЕМЈЕ (m²)	МАКСИМАЛНА ПОВРШИНА ЗА ГРАДБА НА СИТЕ НИВОА (m²)	МАКСИМАЛЕН БРОЈ НА НИВОИ (КАТОВИ)	МАКСИМАЛЕН ДОЗВОЛЕН ПРОЦЕНТ НА ИЗГРАДЕНОСТ (%)	МАКСИМАЛЕН ДОЗВОЛЕН КОЕФИЦИЕНТ НА ИСКОРИСТЕНОСТ (k)	МАКСИМАЛНА ДОЗВОЛЕНА ВИСИНА ДО ВЕНЕЦ (m')	ПАРКИРАЊЕ
1	1.01	Е - Инфраструктура	Е2 - Комунална супраструктура	/	158,739	144,489	144,489	1	80	0.80	АУП	АУП
	1.02	Е - Инфраструктура	Е2 - Комунална супраструктура	/	36,741	31,282	31,282	1	80	0.80	АУП	АУП
	1.03	Е - Инфраструктура	Е2 - Комунална супраструктура	/	33,711	28,687	28,687	1	80	0.80	АУП	АУП
	1.04	Е - Инфраструктура	Е2 - Комунална супраструктура	/	95,194	84,405	84,405	1	80	0.80	АУП	АУП
2	2.01	Е - Инфраструктура	Е2 - Комунална супраструктура	/	27,966	19,469	19,469	1	70	0.70	АУП	АУП
	2.02	Е - Инфраструктура	Е2 - Комунална супраструктура	/	18,141	14,568	14,568	1	80	0.80	АУП	АУП
	2.03	Е - Инфраструктура	Е2 - Комунална супраструктура	/	21,582	17,172	17,172	1	80	0.80	АУП	АУП
	2.04	Е - Инфраструктура	Е2 - Комунална супраструктура	/	17,189	13,754	13,754	1	80	0.80	АУП	АУП
	2.05	Е - Инфраструктура	Е2 - Комунална супраструктура	/	17,581	14,470	14,470	1	80	0.80	АУП	АУП
	2.06	Е - Инфраструктура	Е2 - Комунална супраструктура	/	20,376	16,744	16,744	1	80	0.80	АУП	АУП
ВКУПНО:					447,218	385,099	385,099	1	79	0.79	АУП	

* ЗА СИТЕ ГРАДЕЖНИ ПАРЦЕЛИ ДА СЕ ИЗРАБОТИ АРХИТЕКТОНСКО УРБАНИСТИЧКИ ПРОЕКТ, СОГЛАСНО ЗАКОНОТ ЗА ПРОСТОРНО И УРБАНИСТИЧКО ПЛАНИРАЊЕ (Сл. Весник на РМ 199/14, 44/15, 193/15, 31/16, 163/16, 64/18 и 168/18)

* СЕ ДОЗВОЛУВА ИЗГРАДБА НА ПОВЕЌЕ ГРАДБИ ВО РАМКИ НА ЕДНА ГРАДЕЖНА ПАРЦЕЛА СОГЛАСНО АУП

* ВИСИНИТЕ НА ГРАДБИТЕ СЕ УСЛОВЕНИ ОД ТИПОТ И СПЕЦИФИКАЦИЈАТА НА ФОТОВОЛТАИЦИТЕ, НО НЕ СМЕЕ ДА ЈА НАДМИНУВА КОТАТА ОД 350 М.Н.В. ЗАРАДИ БЕЗБЕДНОСТ НА ВОЗДУШНИОТ СООБРАЌАЈ. ВИСИНАТА ЌЕ СЕ ОДРЕДИ СО АУП КОЈ ЗАДОЛЖИТЕЛНО МОРА ДА СЕ ДОСТАПИ ДО АГЕНЦИЈАТА ЗА ЦИВИЛНО ВОЗДУХОПЛОВСТВО ЗАРАДИ ИЗДАВАЊЕ НА СОГЛАСНОСТ;

* ПРИ ИЗРАБОТКА НА ПРОЕКТНА ДОКУМЕНТАЦИЈА ПОТРЕБНО Е ДА СЕ ПРЕДВИДИ ИЗГРАДБА НА ДРЕНАЖЕН СИСТЕМ ПРЕКУ КОЈ ПОВРЕМЕНИТЕ ВИСОКИ ПОДЗЕМНИ ВОДИ ЌЕ СЕ ОДЛЕВААТ КОН РЕЦИПИЕНТОТ, РЕКАТА „АЗМАК“

* НЕ СЕ ПЛАНИРААТ КОМПАТИБИЛНИ КЛАСИ НА НАМЕНИ НА ОСНОВНАТА КЛАСА НА НАМЕНА, СОГЛАСНО ПРАВИЛНИКОТ ЗА СТАНДАРДИ И НОРМАТИВИ ЗА УРБАНИСТИЧКО ПЛАНИРАЊЕ (Сл. Весник на РМ 142/15, 217/15, 222/15, 228/15, 35/16, 99/16, 134/16, 33/17 и 86/18)

* ПАРКИРАЊЕТО СЕ ПЛАНИРА ВО СОПСТВЕНА ПАРЦЕЛА, А ЌЕ БИДЕ РАЗРАБОТЕНО СО АРХИТЕКТОНСКО-УРБАНИСТИЧКИ ПРОЕКТ

*новопланирани нумерички показатели според УП :

НУМЕРИЧКИ ПОКАЗАТЕЛИ ЗА ГП 2.04 ЗА ЕЛЕКТРОЦЕНТРАЛА ОД ОБНОВЛИВИ ИЗВОРИ НА ЕНЕРГИЈА КО АМЗАБЕГОВО, ОПШТИНА СВЕТИ НИКОЛЕ													
БЛОК	Г.П. Бр.	ГРУПА НА КЛАСИ НА НАМЕНИ	ОСНОВНА КЛАСА НА НАМЕНА	КОМПАТИБИЛНИ КЛАСИ НА НАМЕНА	ПОВРШИНА НА Г.П. (m²)	МАКСИМАЛНА ПОВРШИНА ЗА ГРАДБА НА ПРИЗЕМЈЕ по УПВНМ (m²)	ПОВРШИНА ЗА ГРАДБА со УП (m²)	МАКСИМАЛЕН БРОЈ НА НИВОИ (КАТОВИ)	ПРОЦЕНТ НА ИЗГРАДЕНОСТ (%)	КОЕФИЦИЕНТ НА ИСКОРИСТЕНОСТ (k)	МАКСИМАЛНА ДОЗВОЛЕНА ВИСИНА ДО ВЕНЕЦ (m')	ПАРКИРАЊЕ
2	2.03	Г1	Г3.7	нема	17189.42	13753.53	11,644.02	П	67.7394525	0.67739453	4.0м	5 паркинг места
		Е1	Е1.8	нема			11.43	П	/	/		
		ВКУПНО			17189.42	13753.53	11,655.45	П	67.7394525	0.67805947		

УРБАНИСТИЧКИ ПРОЕКТ

РЕГУЛАЦИСКИ ПЛАН И ПЛАН НА ПОВРШИНИ ЗА ГРАДЕЊЕ ОД УПВНМ

Друштво за просторни и урбанистички планови, инжењеринг и др.

"УРБАН" ДОО - ШТИП

УПРАВИТЕЛ: Дејан Диневски *дипл.инж.арх.*

НАРАЧАТЕЛ:		ФАЗА:	**УП**
ОДОБРУВАЧ:			
ПЛАН:	2.04		
ПРИЛОГ:	РЕГУЛАЦИСКИ ПЛАН И ПЛАН НА ПОВРШИНИ ЗА ГРАДЕЊЕ ОД УПВНМ	РАЗМЕР 1 : 1000	ТЕХ. БР. 244/21
ПЛАНЕРИ:	овластување бр.0.0371; овластување бр.0.0641; овластување бр.0.0494	ДАТА Јуни 2021	ПРИЛОГ бр: 03

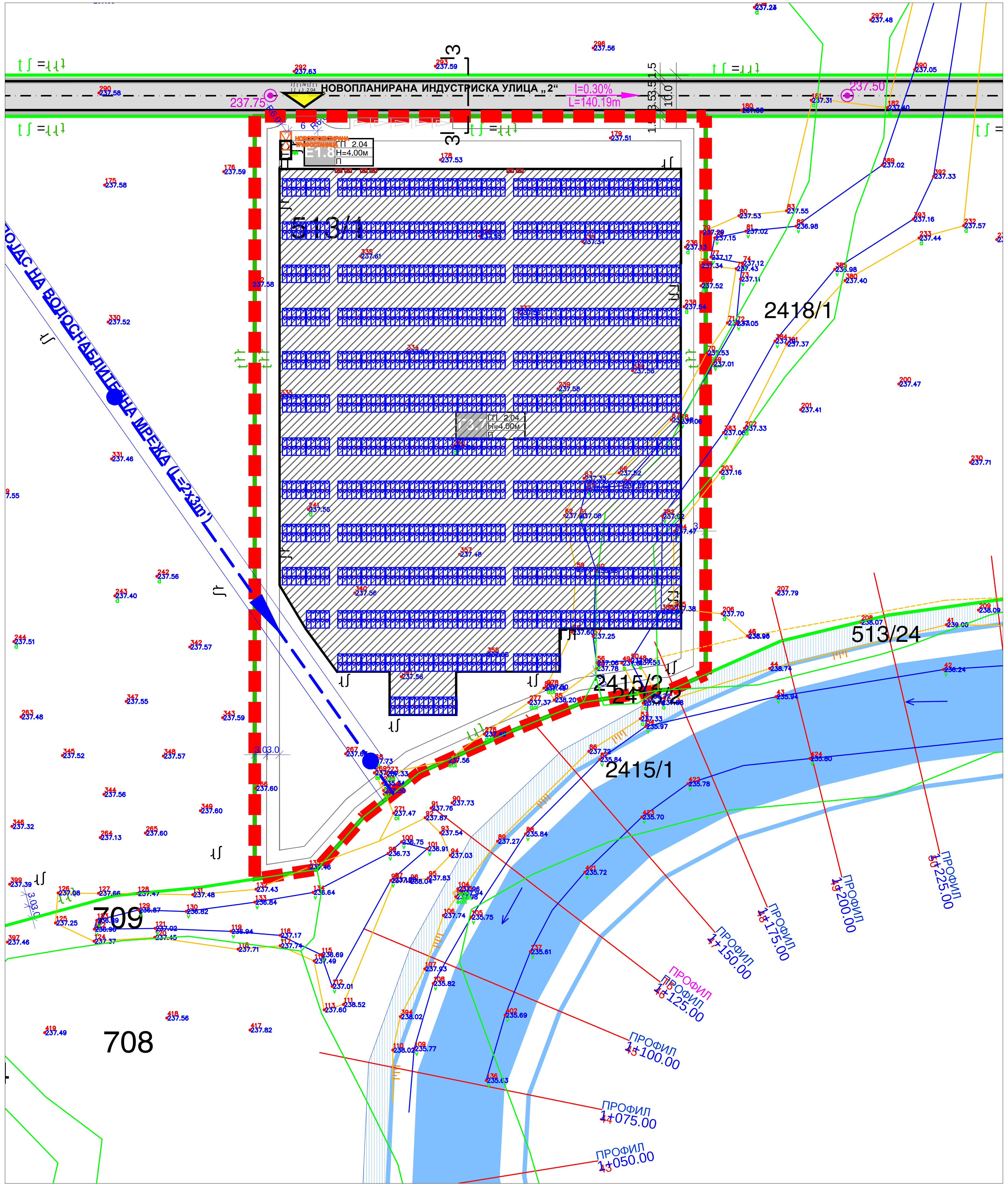

ЛЕГЕНДА

= 1.17 [illegible]

КЛАСИ НА НАМЕНА:

ГРУПА НА КЛАСИ НА НАМЕНА:

ОСНОВНА КЛАСА НА НАМЕНА:

Г3.7

ГРУПА НА КЛАСИ НА НАМЕНА:

Е

- /Е1 -

ОСНОВНА КЛАСА НА НАМЕНА:

Е1.8

ВОДОСТОПАНСКА ИНФРАСТРУКТУРА:

200 ... L = 243m' ...

110 ...

ОДВЕДУВАЊЕ НА ВОДИ ВО РЕКА „АЗМАК“

(L = 2 x 6m')

СООБРАЌАЈНА ИНФРАСТРУКТУРА:

ЕЛЕМЕНТИ НА УЛИЧНА И ПАТНА МРЕЖА:

I=0.83% L=40.00m

361.13

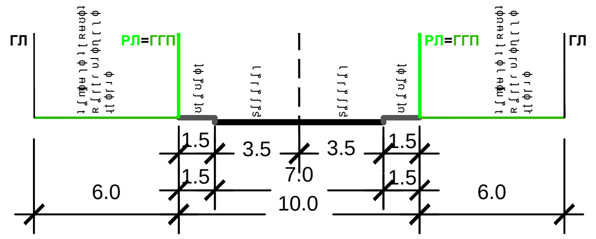

6X535Wp PV

УРБАНИСТИЧКИ ПРОЕКТ
За ГП 2.04

*новопланирани нумерички показатели според УП :

НУМЕРИЧКИ ПОКАЗАТЕЛИ ЗА ГП 2.04 ЗА ЕЛЕКТРОЦЕНТРАЛА ОД ОБНОВЛИВИ ИЗВОРИ НА ЕНЕРГИЈА КО АМЗАБЕГОВО, ОПШТИНА СВЕТИ НИКОЛЕ												
БЛОК	Г.П. Бр.	ГРУПА НА КЛАСИ НА НАМЕНИ	ОСНОВНА КЛАСА НА НАМЕНА	КОМПАТИБИЛНИ КЛАСИ НА НАМЕНА	ПОВРШИНА НА Г.П. (m²)	МАКСИМАЛНА ПОВРШИНА ЗА ГРАДБА НА ПРИЗЕМЈЕ по УПВНМ (m²)	ПОВРШИНА ЗА ГРАДБА со УП (m²)	МАКСИМАЛЕН БРОЈ НА НИВОИ (КАТОВИ)	ПРОЦЕНТ НА ИЗГРАДЕНОСТ (%)	КОЕФИЦИЕНТ НА ИСКОРИСТЕНОСТ (k)	МАКСИМАЛНА ДОЗВОЛЕНА ВИСИНА ДО ВЕНЕЦ (m')	ПАРКИРАЊЕ
2	2.03	Г1	Г3.7	нема	17189.42	13753.53	11,644.02	П	67.7394525	0.67739453	4.0м	5 паркинг места
		Е1	Е1.8	нема			11.43	П	/	/		
		ВКУПНО			17189.42	13753.53	11,655.45	П	67.7394525	0.67805947		

УРБАНИСТИЧКИ ПРОЕКТ

	Друштво за просторни и урбанистички планови, инжењеринг и др. "УРБАН" ДОО - ШТИП	УПРАВИТЕЛ: Дејан Диневски *дипл.инж.арх.*
НАРАЧАТЕЛ:	[illegible]	ФАЗА: **УП**
ОДОБРУВАЧ:	[illegible]	
ПЛАН:	[illegible] 2.04 [illegible]	
ПРИЛОГ:	[illegible]	РАЗМЕР 1 : 1000 / ТЕХ. БР. 244/21
ПЛАНЕРИ:	[illegible] овластување бр.0.0371 [illegible] овластување бр.0.0641 [illegible] овластување бр.0.0494 [illegible]	ДАТА Јуни 2021 / ПРИЛОГ бр: 04

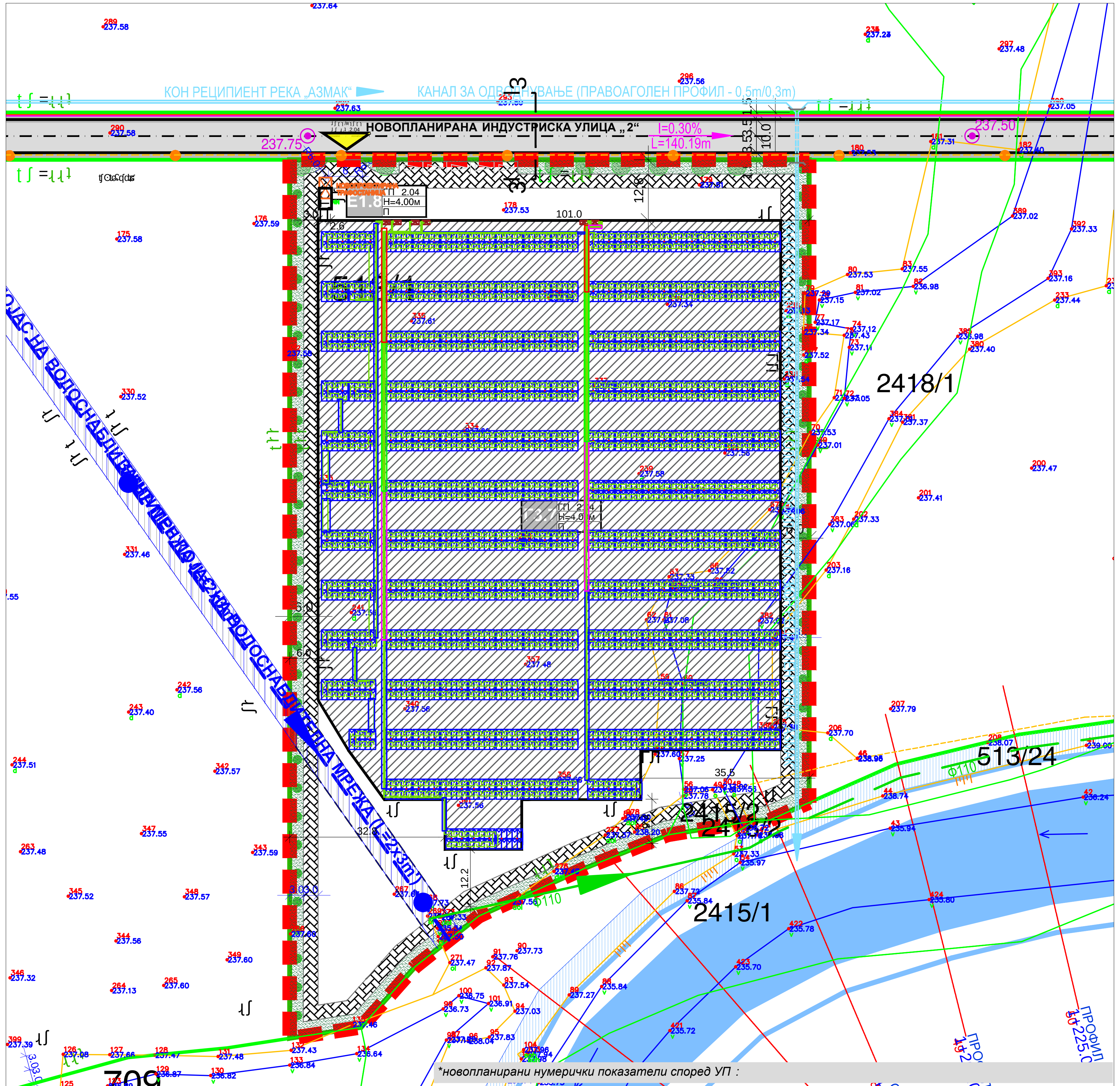

*новопланирани нумерички показатели според УП :

НУМЕРИЧКИ ПОКАЗАТЕЛИ ЗА ГП 2.04 ЗА ЕЛЕКТРОЦЕНТРАЛА ОД ОБНОВЛИВИ ИЗВОРИ НА ЕНЕРГИЈА КО АМЗАБЕГОВО, ОПШТИНА СВЕТИ НИКОЛЕ												
БЛОК	Г.П. Бр.	ГРУПА НА КЛАСИ НА НАМЕНИ	ОСНОВНА КЛАСА НА НАМЕНА	КОМПАТИБИЛНИ КЛАСИ НА НАМЕНА	ПОВРШИНА НА Г.П. (m²)	МАКСИМАЛНА ПОВРШИНА ЗА ГРАДБА НА ПРИЗЕМЈЕ по УПВНМ (m²)	ПОВРШИНА ЗА ГРАДБА со УП (m²)	МАКСИМАЛЕН БРОЈ НА НИВОИ (КАТОВИ)	ПРОЦЕНТ НА ИЗГРАДЕНОСТ (%)	КОЕФИЦИЕНТ НА ИСКОРИСТЕНОСТ (k)	МАКСИМАЛНА ДОЗВОЛЕНА ВИСИНА ДО ВЕНЕЦ (m')	ПАРКИРАЊЕ
2	2.03	Г1	Г3.7	нема	17189.42	13753.53	11,644.02	П	67.7394525	0.67739453	4.0м	5 паркинг места
		Е1	Е1.8	нема			11.43	П	/	/		
		ВКУПНО			17189.42	13753.53	11,655.45	П	67.7394525	0.67805947		

ЛЕГЕНДА

= 1.17

КЛАСИ НА НАМЕНА:

ГРУПА НА КЛАСИ НА НАМЕНА :

ОСНОВНА КЛАСА НА НАМЕНА :

Г3.7

ГРУПА НА КЛАСИ НА НАМЕНА :

Е

ОСНОВНА КЛАСА НА НАМЕНА :

Е1.8

СООБРАЌАЈНА ИНФРАСТРУКТУРА :

ЕЛЕМЕНТИ НА УЛИЧНА И ПАТНА МРЕЖА :

I=0.83%
L=40.00m

361.13

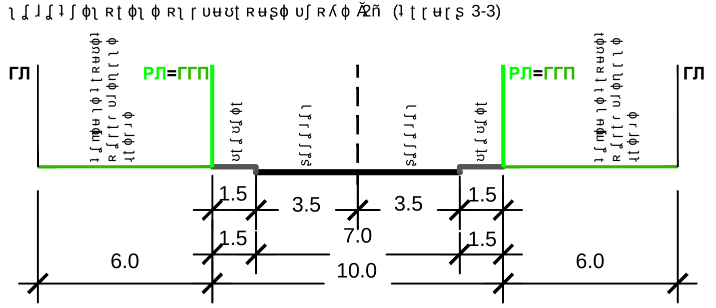

ЕНЕРГЕТСКО-КОМУНИКАЦИСКА ИНФРАСТРУКТУРА :

ЕЛЕКТРО-ЕНЕРГЕТСКА МРЕЖА

20(10)kV

0.4kV

ЕЛЕКТРОНСКО-КОМУНИКАЦИСКА МРЕЖА

* НАПОМЕНА :

ЛЕГЕНДА ПРЕВЗЕМЕНА ОД ИДЕЕН ПРОЕКТ :

6X535Wp PV

NAYY 1x120mm

2XY-K 0.6/1 kV 1x4 mm

50

100

150

200

400

50

FeZn 40x4 mm

УРБАНИСТИЧКИ ПРОЕКТ
За ГП 2.04

ВОДОСТОПАНСКА ИНФРАСТРУКТУРА :

200

8

(L = 2 x 3m)

ОДВЕДУВАЊЕ НА ВОДИ ВО РЕКА „АЗМАК"

(L = 2 x 6m)

ПОВРШИНА ПОД РЕЖИМ НА ЗАШТИТА :

(b=0.5m x h=0.3m)

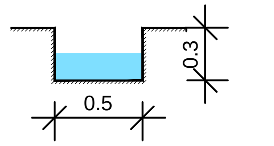

24

100 1000

* *Нумерички показатели за водоснабдување и одведување отпадни води :*

- 200 L=843 m'
- 110 L=18,4 m'
- 0.5 0,3 L=1250m'

** *Доколку е потребна техничка вода во функционирање на централите може да се користат водите од река Азмак, но под услови кои ќе бидат дефинирани од АД „Водостопанство на РСМ" - Скопје, подружница Свети Николе, како субјект кој стопанисува со водостопанската инфраструктура.*

УРБАНИСТИЧКИ ПРОЕКТ

	Друштво за просторни и урбанистички планови, инжењеринг и др. **"УРБАН" ДОО - ШТИП**	УПРАВИТЕЛ: Дејан Диневски *дипл.инж.арх.*
НАРАЧАТЕЛ:		ФАЗА: **УП**
ОДОБРУВАЧ:		
ПЛАН:	2.04	
ПРИЛОГ:		РАЗМЕР 1 : 1000 / ТЕХ. БР. 244/21
ПЛАНЕРИ:	*овластување бр.0.0371* / *овластување бр.0.0494* / *соработници*	ДАТА Јуни 2021 / ПРИЛОГ бр:05

ИДЕЕН ПРОЕКТ

ИДЕЕН ПРОЕКТ	**ФОТОВОЛТАИЧНА ЦЕНТРАЛА “ТИМ СОЛАР 1”, ВО ОПШТИНА СВЕТИ НИКОЛЕ СО ИНСТАЛИРАНА МОЌНОСТ P=999,750 kW**

ВИД НА ПРОЕКТ: **ИДЕЕН ПРОЕКТ**	ОБЈЕКТ: **ФОТОВОЛТАИЧНА ЦЕНТРАЛА “ТИМ СОЛАР 1” ВО ОПШТИНА СВЕТИ НИКОЛЕ СО ИНСТАЛИРАНА МОЌНОСТ P=999,750 kW КО АМЗАБЕГОВО-ВОН ГРАД., дел од КП 531, дел од КП 2418/1 и КП 2415/2**	**ИНТЕБАКО ДОО Скопје** ИЗРАБОТИЛ: **Друштво за траговија и услуги ИНТЕБАКО ДОО СКОПЈЕ** УПРАВИТЕЛ: **БЕНУН КАДРИЌ**
ФАЗИ: **АРХИТЕКТУРА, ГРАДЕЖНО-КОНСТРУКТИВЕН ДЕЛ, ЕЛЕКТРОТЕХНИКА**		
ИНВЕСТИТОР: **Друштво за проектирање, инженеринг и трговија “ТИМ-ИНЖЕНЕРИНГ” ДООЕЛ Скопје**		

ПРОЕКТАНТИ:		
ОДГОВОРЕН ПРОЕКТАНТ: **ИВАНА ТАБАКОВСКА** **дипл.ел.инж.** Овластување бр. Б 4.1135	ОДГОВОРЕН ПРОЕКТАНТ: **БОЈАН СТАНКОВИЌ** **дипл.инж.арх.** Овластување бр. А 1.1268	ОДГОВОРЕН ПРОЕКТАНТ: **М-р АНА АНДОНОВА** **дипл.град.инж.** Овластување бр.Б 2.2476

СОРАБОТНИЦИ:			
НИКОЛА ВЕНКОВ **дипл. ел. инж.**	**НАТАЛИЈА СТОЈЧЕВСКА** **дипл.ел.инж.**	**ДАРКО МИЦЕВ** **дипл. ел. инж.**	**ДЕСАНКА МАРИНКОВИЌ** **дипл. ел. инж.**

РЕВИДЕНТИ:			

ТЕХ.БР. **ИП02-002/21**	ДАТУМ: **февруари 2021**

СОДРЖИНА

I. ОПШТ ДЕЛ 3
1. РЕШЕНИЕ ЗА РЕГИСТРАЦИЈА НА ФИРМА 4
2. ЛИЦЕНЦА ЗА ПРОЕКТИРАЊЕ НА ФИРМА 5
3. РЕШЕНИЕ ЗА НАЗНАЧУВАЊЕ НА ОДГОВОРНИ ПРОЕКТАНТИ 6
4. ОВЛАСТУВАЊА НА ОДГОВОРНИ ПРОЕКТАНТИ 7
5. Проектна задача 10
II. ПРОЕКТЕН ДЕЛ 11
Фаза: Архитектура 12
1. МЕСТОПОЛОЖБА И КАРАКТЕРИСТИКИ НА ЛОКАЦИЈАТА 13
1.1 Локација на фотоволтаичната електрична централа 13
1.2 Податоци за постоечката градба 13
2. РЕЛЕВАНТНИ ВЛЕЗНИ ПОДАТОЦИ 14
2.1 Сончево зрачење и температура на воздухот 14
2.2 Висина на хоризонтот и патеки на Сонцето 18
Фаза: Електротехника 19
1. ТЕХНИЧКИ ОПИС 20
1.1 Фотоволтаични модули, поврзување во стрингови и полиња 20
1.2 DC/AC инвертори и електричен развод 22
1.3 Автоматска работа, надзор и управување 25
1.4 Заштита од напон на допир, напон на чекор и атмосферски празнења 27
1.5 Конструкцијата за фотоволтаични панели 28
2. ТЕХНИЧКИ ПРЕСМЕТКИ 29
2.1. Основни технички перформанси на PV централа. 29
2.2 Заштитно заземјување 32
Пресметки за отпор на заземјување 32
2.3 Громобранска заштита 33
Фаза: Градежно-конструктивен дел 34
1.ПРЕДМЕР ПРЕСМЕТКА 78
Спецификација на опрема – предмер пресметка 79
2.ЦРТЕЖИ ОД ИДЕЕН ПРОЕКТ 83

I. ОПШТ ДЕЛ

1. РЕШЕНИЕ ЗА РЕГИСТРАЦИЈА НА ФИРМА

ЦЕНТРАЛЕН РЕГИСТАР НА РЕПУБЛИКА СЕВЕРНА МАКЕДОНИЈА
Трговски регистар и регистар на други правни лица

www.crm.com.mk

Број: 0809-50/155020190028238
Датум и време: 1.8.2019 г. 14:13:03

Дигитално потпишан од: Sistem za e-potvrdi
Централен Регистар на Република Северна Македонија
Датум и час на потпишување: 01.08.2019 во 14:13:04
Издавач на сертификатот: KibsTrust Qualified Certificate Services
Сертификатот е валиден до: 01.05.2021
Документот е дигитално потпишан и е правно валиден

/Електронски издаден документ/

П О Т В Р Д А

за регистрирана дејност

ТЕКОВНИ ПОДАТОЦИ ЗА СУБЈЕКТОТ	
ЕМБС:	6566278
Назив:	Друштво за трговија и услуги ИНТЕБАКО ДОО Скопје
Седиште:	ЛОНДОНСКА бр.8 СКОПЈЕ - КАРПОШ, КАРПОШ

ПОДАТОЦИ ЗА РЕГИСТРИРАНА ДЕЈНОСТ	
Предмет на работење:	Регистрирана е општа клаузула за бизнис
Приоритетна дејност/ главна приходна шифра:	46.90 - Неспецијализирана трговија на големо
Други дејности во внатрешниот промет:	Нема
Евидентирани дејности во надворешниот промет:	Има
Одобренија, дозволи, лиценци, согласности:	Нема

Правна поука: Против овој реален акт може да се изјави приговор до Централниот регистар на Република Северна Македонија во рок од 8 дена од денот на приемот.

2. ЛИЦЕНЦА ЗА ПРОЕКТИРАЊЕ НА ФИРМА

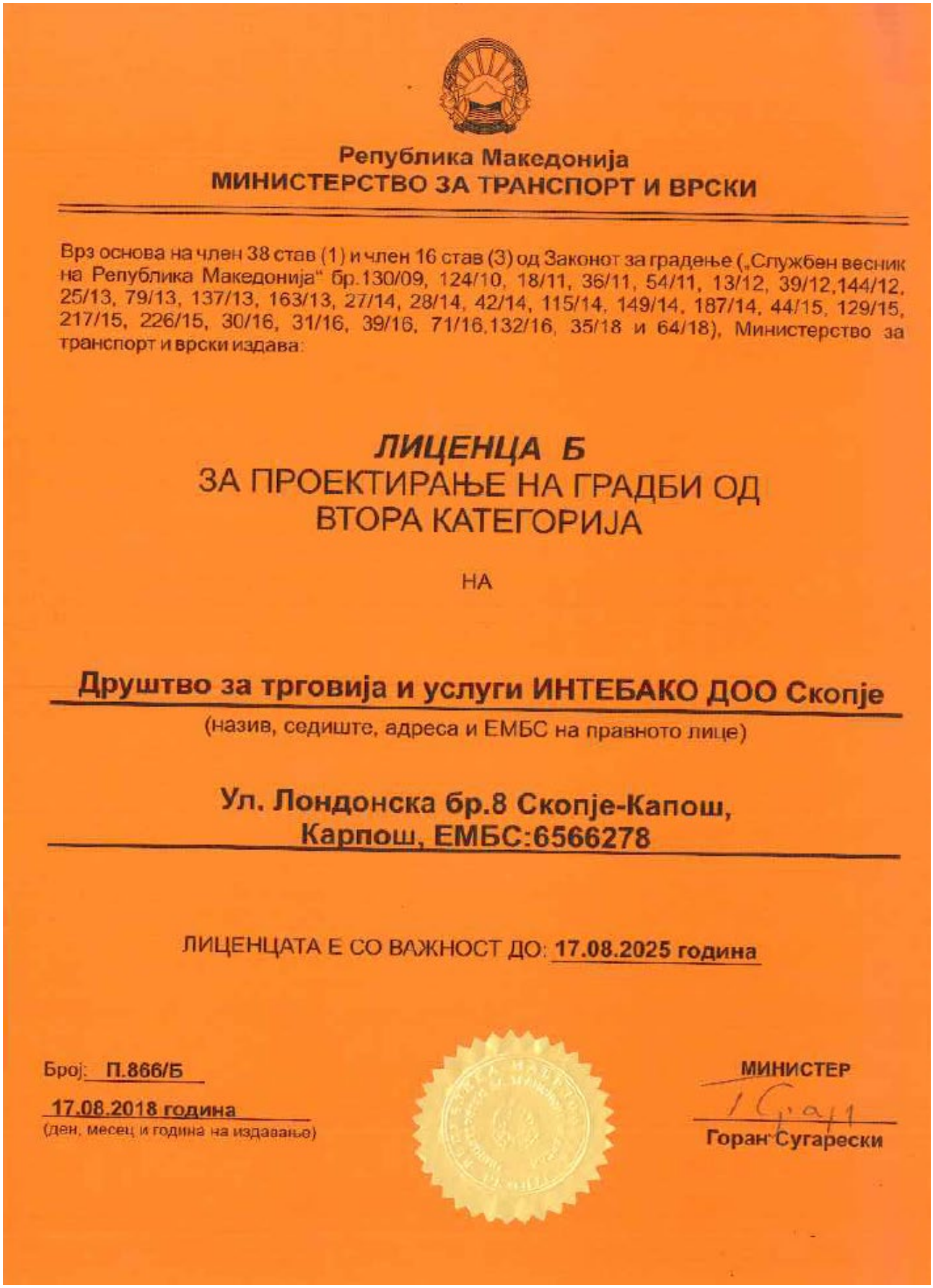

Република Македонија
МИНИСТЕРСТВО ЗА ТРАНСПОРТ И ВРСКИ

Врз основа на член 38 став (1) и член 16 став (3) од Законот за градење („Службен весник на Република Македонија" бр.130/09, 124/10, 18/11, 36/11, 54/11, 13/12, 39/12,144/12, 25/13, 79/13, 137/13, 163/13, 27/14, 28/14, 42/14, 115/14, 149/14, 187/14, 44/15, 129/15, 217/15, 226/15, 30/16, 31/16, 39/16, 71/16,132/16, 35/18 и 64/18), Министерство за транспорт и врски издава:

ЛИЦЕНЦА Б
ЗА ПРОЕКТИРАЊЕ НА ГРАДБИ ОД ВТОРА КАТЕГОРИЈА

НА

Друштво за трговија и услуги ИНТЕБАКО ДОО Скопје
(назив, седиште, адреса и ЕМБС на правното лице)

Ул. Лондонска бр.8 Скопје-Капош, Карпош, ЕМБС:6566278

ЛИЦЕНЦАТА Е СО ВАЖНОСТ ДО: **17.08.2025 година**

Број: **П.866/Б**

17.08.2018 година
(ден, месец и година на издавање)

МИНИСТЕР
Горан Сугарески

3. РЕШЕНИЕ ЗА НАЗНАЧУВАЊЕ НА ОДГОВОРНИ ПРОЕКТАНТИ

Врз основа на член 18 од Законот за градење (Службен весник на РМ број 130/09, 124/10, 18/11, 36/11, 54/11, 13/12, 144/12, 25/13, 79/13, 137/13, 163/13, 27/14, 28/14, 42/14, 115/14, 149/14, 187/14, 44/15, 129/15, 217/15, 226/15, 30/16 и 29/16), а во врска со реализација на Договорот за изработка на проектна документација – **ИДЕЕН ПРОЕКТ ЗА ИЗВЕДБА НА ФОТОВОЛТАИЧНА ЦЕНТРАЛА "ТИМ СОЛАР 1" ВО ОПШТИНА СВЕТИ НИКОЛЕ СО ИНСТАЛИРАНА МОЌНОСТ P=999,750 kW, фази: Архитектура, Електротехника и Градежно-конструктивен дел**, Интебако ДОО од Скопје го издава следното:

Р Е Ш Е Н И Е

ЗА НАЗНАЧУВАЊЕ НА ОДГОВОРНИ ПРОЕКТАНТИ

За изработка на, **ИДЕЕН ПРОЕКТ ЗА ИЗВЕДБА НА ФОТОВОЛТАИЧНА ЦЕНТРАЛА "ТИМ СОЛАР 1" ВО ОПШТИНА СВЕТИ НИКОЛЕ СО ИНСТАЛИРАНА МОЌНОСТ P=999,750 kW, фази: Архитектура, Електротехника и Градежно-конструктивен дел**, како Одговорни Проектанти ги назначува:

- **Ивана Табаковска, дипл.ел.инж. Овл. бр. Б 4.1135**/Пр - Одговорен проектант за фаза електротехника
- **Бојан Станковиќ, дипл.инж.арх. Овл. бр. А 1.1268**/Пр - Одговорен проектант за фаза архитектура
- **М-р Ана Андонова, дипл.град.инж. Овл. бр. Б 2.2476**/Пр - Одговорен проектант за фаза градежно-конструктивен дел
- **м-р Никола Венков, дипл.ел.инж.**/Пр – Проектант соработник
- **Наталија Стојчевска, дипл. ел. инж.**/ Пр – Проектант соработник
- **м-р Дарко Мицев, дипл. ел. инж.**/Пр- Проектант соработник
- **Десанка Маринковиќ, дипл. ел. инж./**Пр- Проектант соработник

Проектантите се должни Основниот проект да го изработат согласно Законот за градење (Службен весник на РМ број 130/09, 124/10, 18/11, 36/11, 54/11, 13/12, 144/12, 25/13, 79/13, 137/13, 163/13, 27/14, 28/14, 42/14, 115/14, 149/14, 187/14, 44/15, 129/15, 217/15, 226/15, 30/16 и 29/16) и останатите прописи од областа на архитектурата и градежништвото и прописите од областа на електротехниката.

ИНТЕБАКО

УПРАВИТЕЛ:

февруари 2021 година
Скопје

Бенун Кадриќ

4. ОВЛАСТУВАЊА НА ОДГОВОРНИ ПРОЕКТАНТИ

Република Македонија
КОМОРА НА ОВЛАСТЕНИ АРХИТЕКТИ
И ОВЛАСТЕНИ ИНЖЕНЕРИ

Врз основа на член 17 став 3 од Законот за градење ("Службен весник на Република Македонија" бр. 70/13-пречистен текст, 79/13, 137/13, 163/13, 27/14, 28/14, 42/14, 115/14, 149/14, 187/14, 44/15, 129/15, 217/15, 30,16, 31/16, 39/16, 71/16), Комората на овластени архитекти и овластени инженери издава

ОВЛАСТУВАЊЕ Б

ЗА ИЗРАБОТКА НА ПРОЕКТНА ДОКУМЕНТАЦИЈА
од
ЕЛЕКТРОТЕХНИКА
на

ИВАНА ТАБАКОВСКА

дипломиран инженер по електротехника и информациски технологии

Овластувањето е со важност до: 09.11.2021 год.

Број: 4.1135

Издадено на: 09.11.2018 год.

Претседател на
Комората на овластени архитекти
и овластени инженери

Проф. д-р Миле Димитровски
дипл.маш.инж.

Република Северна Македонија
КОМОРА НА ОВЛАСТЕНИ АРХИТЕКТИ
И ОВЛАСТЕНИ ИНЖЕНЕРИ

Врз основа на член 17 став 3 од Законот за градење „Службен весник на Република Македонија“ бр.70/2013-пречистен текст, 79/2013, 137/2013, 163/2013, 27/2014, 28/2014, 42/2014, 115/2014, 149/2014, 187/2014, 44/2015, 129/2015, 217/2015, 226/2015, 30/2016, 31/2016 , 39/2016, 71/2016 и 132/2016, 35/2018, 64/2018),Комората на овластени архитекти и овластени инженери издава

ОВЛАСТУВАЊЕ Б

ЗА ИЗРАБОТКА НА ПРОЕКТНА ДОКУМЕНТАЦИЈА

од

АРХИТЕКТУРА

на

БОЈАН СТАНКОВИЌ

дипломиран инженер архитект (NQF VII_1)

Овластувањето е со важност до: 26.10.2024 год.

Број: 1.1268

Издадено на: 27.10.2019 год.

Претседател на
Комората на овластени архитекти
и овластени инженери

Проф. д-р Миле Димитровски
дипл.маш.инж.

Република Северна Македонија
КОМОРА НА ОВЛАСТЕНИ АРХИТЕКТИ
И ОВЛАСТЕНИ ИНЖЕНЕРИ

Врз основа на член 17 став 3 од Законот за градење „Службен весник на Република Македонија“ бр.70/2013-пречистен текст, 79/2013, 137/2013, 163/2013, 27/2014, 28/2014, 42/2014, 115/2014, 149/2014, 187/2014, 44/2015, 129/2015, 217/2015, 226/2015, 30/2016, 31/2016 , 39/2016, 71/2016 и 132/2016, 35/2018, 64/2018), Комората на овластени архитекти и овластени инженери издава

ОВЛАСТУВАЊЕ Б

ЗА ИЗРАБОТКА НА ПРОЕКТНА ДОКУМЕНТАЦИЈА

од

ГРАДЕЖНИШТВО

на

м-р АНА АНДОНОВА

дипломиран градежен инженер (NQF 306)

со подмирување на членаринатa за секоја тековна година
овластувањето важи до 08.02.2026 год.

Број: 2.2476

Издадено на: 09.02.2021 год.

Претседател на
Комората на овластени архитекти
и овластени инженери

Проф. д-р Миле Димитровски
дипл.маш.инж.

5. Проектна задача

Изработка на основен проект за изградба на фотоволтаична централа “ТИМ СОЛАР 1” со инсталирана моќност од 999,915 kW, на локација: дел од КП бр.513/1, дел од КП 2418/1 и КП 2415/2 КО АМЗАБЕГОВО-вгр, Општина Свети Николе, за инвеститор Друштво за проектирање, инженеринг и трговија “ТИМ-ИНЖЕНЕРИНГ” ДООЕЛ Скопје.

Основниот проект треба да ги содржи сите пресметки за максималната моќност, очекуваното производство на електрична енергија, димензионирање и избор на опрема, графички прилози составени од детали за начинот на монтажа на системските компоненти како и за начинот на меѓусебно електрично поврзување и инсталирање на опремата до приклучната точка на електро енергетскиот систем.

Приклучната точка нема да ја вклучува мерната опрема за мерење на испорачаната електрична енергија во дистрибутивниот систем, истата ќе се изврши според условите добиени од операторот на дистрибутивниот систем на електрична енергија ЕВН.

Електротехничките инсталации во овој проект мора да бидат изведени во согласност со важечките прописи за изведување на инсталации од овој тип на објекти, важечките МКС стандарди, меѓународни стандарди и препораки кои ја регулираат оваа област.
Проектот треба да се изработи и да се предадат пет (5) примероци во тврда копија и една примерок во дигитална форма.

Проектант,	Инвеститор,
Интебако ДОО Скопје	ТИМ-ИНЖЕНЕРИНГ ДООЕЛ Скопје

II. ПРОЕКТЕН ДЕЛ

Фаза: Архитектура

1. МЕСТОПОЛОЖБА И КАРАКТЕРИСТИКИ НА ЛОКАЦИЈАТА

1.1 Локација на фотоволтаичната електрична централа

Во овој идеен проект се елаборирани основните локациски, технички и економски перформанси на фотоволтаична (PV) електрична централа со моќност од 999,750 kW. Презентираните резултати во проектот се во согласност со Законот за градење и сите останати закони и правилници за градење на ваков тип на објекти.

Слика 1. Поширока локација на објектот – Општина Свети Николе

Локацијата планирана за изградба на фотоволтаичната електрана од инвеститорот е во атарот на општина Свети Николе.

Локацијата се наоѓа на надморска висина околу 305м, а географските координати се: 41°48'46.8'' N 22°00'28.9'' E.

1.2 Податоци за постоечката градба

Парцелата на кое е планирано поставување на фотоволтаичната електрана се наоѓа во КО Амзабегово. По направената анализа за добивање оптимално решение за поставување на панелите, се предвидува истите да се постават на метални конструкции кои имаат јужна ориентација. Кровните површини се со наклон од 25° и 35°.

2. РЕЛЕВАНТНИ ВЛЕЗНИ ПОДАТОЦИ

2.1 Сончево зрачење и температура на воздухот

Во PV електрични централи се врши директна трансформација на енергијата на сончевото зрачење во електрична енергија. За да може да се оценат перформансите на некоја PV електрична централа, потребно е да се познаваат податоците за сончевото зрачење за локацијата каде се предвидува нејзиното поставување. Според податоците од SOLARGIS, северниот дел од Р.С. Македонија изобилува со голема густина на енергија на сончевото зрачење кое на годишно ниво е прикажано на Слика 2.

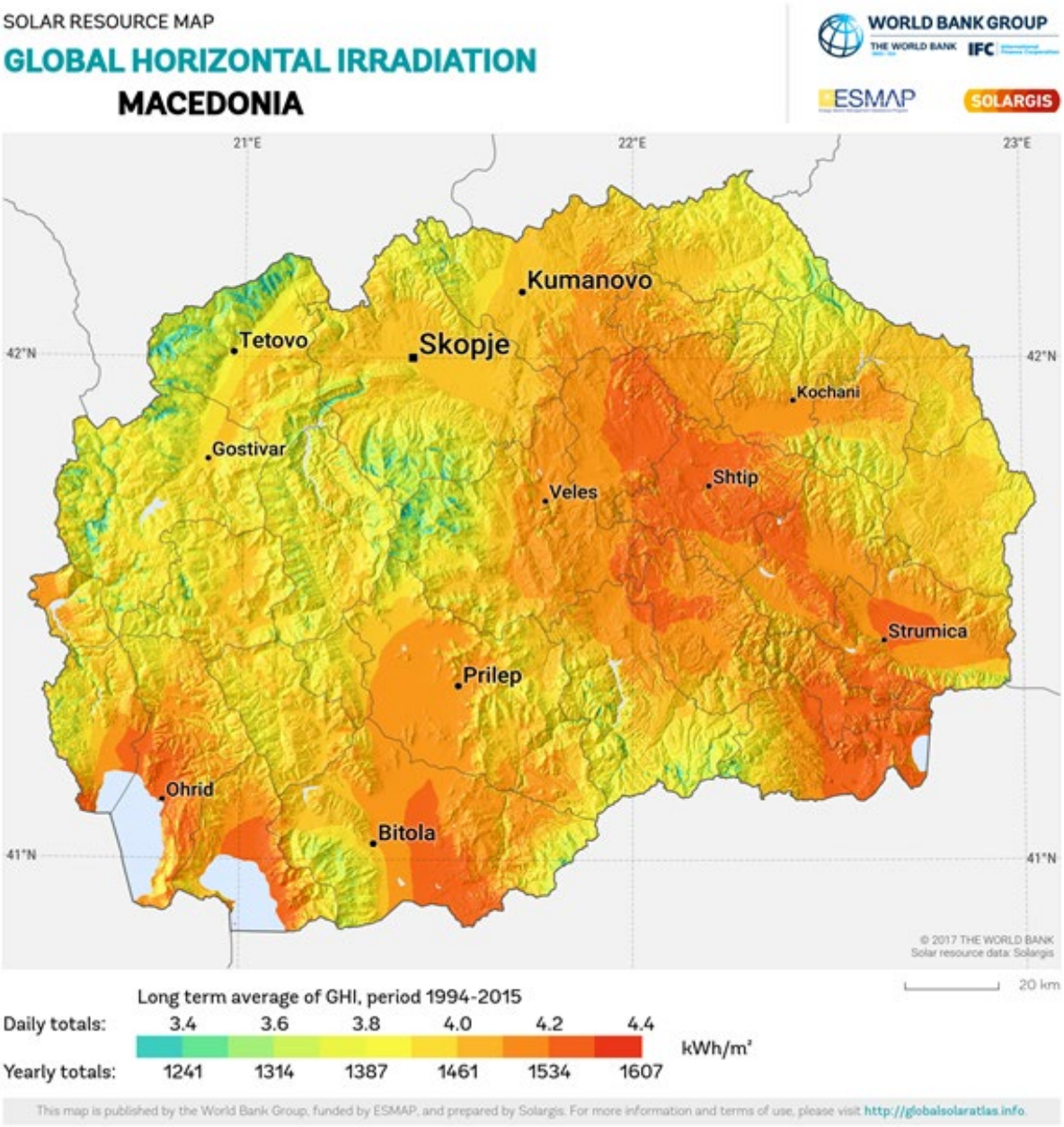

Слика 2. Мапа на просечна густина на енергијата на сончево зрачење во Р. С. Македонија.

Локацијата предвидена за изградба на PV електраната е подложена на голема сончева радијација со просечна годишна густина на енергија на сончевото зрачење од 1500 kWh/m² .

За детална и попрецизна анализа потребни се часовни податоци и тоа за повеќегодишен период. Покрај тоа, при анализите се потребни и податоци за температурата на воздухот и брзината на ветерот.

Во табела 1, прикажани се вредностите на релативните метеоролошки податоци, добиени врз основа на 16 годишен период на мерење.

Месец/Параметар	јан	феб	мар	апр	мај	јун	јул	авг	сеп	окт	ное	дек
Ho[kWh/m²]	48	63	103	139	174	196	217	195	131	91	59	44
Ta,sr[ºC]	-0,1	2.6	7.8	12.2	17.4	21.4	24.2	23.8	18.2	13.1	6.3	1.7
Ta,sr min[ºC]	-4.0	-2.2	2.3	5.9	10.7	14.0	16.9	16.5	11.8	7.6	1.7	-1.6
Ta,sr max[ºC]	4.0	7.5	13.4	18.1	24.1	28.1	32.2	32.0	24.8	18.9	11.0	5.4

Табела 1 -
Средни месечни вредности на глобалното сончево зрачење врз хоризонтална површина - Ho,
Температурата на воздухот - Ta,sr,
Средните минимални температури - Ta,sr min и
Средни максимални температури - Ta,sr max.

Часовните податоци за глобалното и дифузното сончево зрачење врз хоризонтална површина, како и часовните податоци за температурата на воздухот и брзината на ветерот се генерирани со програмата METEONORM (ver. 6.0). За разгледуваната локација, прикажани се сумарните вредности на некои параметри при генерирањето на часовните податоци и тоа: месечните вредности на интензитетот на глобалното сончево зрачење врз хоризонтална површина на слика 3 и дневните вредности на интензитетот на сончевото зрачење врз хоризонтална површина на слика 4. Дневните вредности на средната, минималната и максималната темературата на воздухот прикажани се на слика 5.

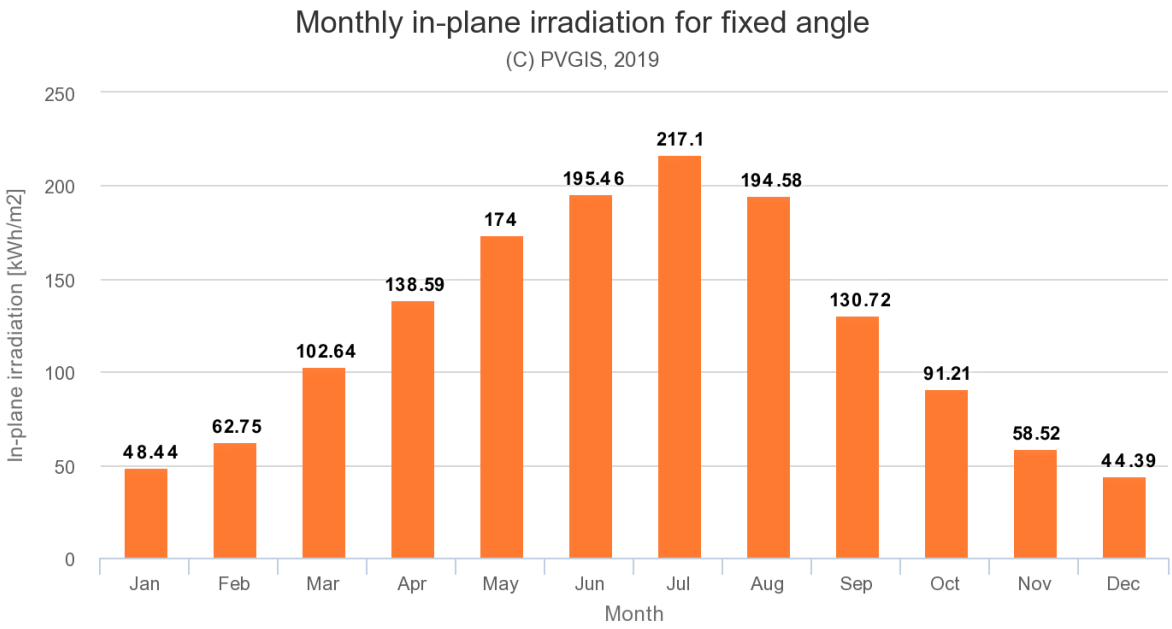

Слика 3. Месечни вредности на интензитетот на глобалното сончево зрачење врз хоризонтална површина.

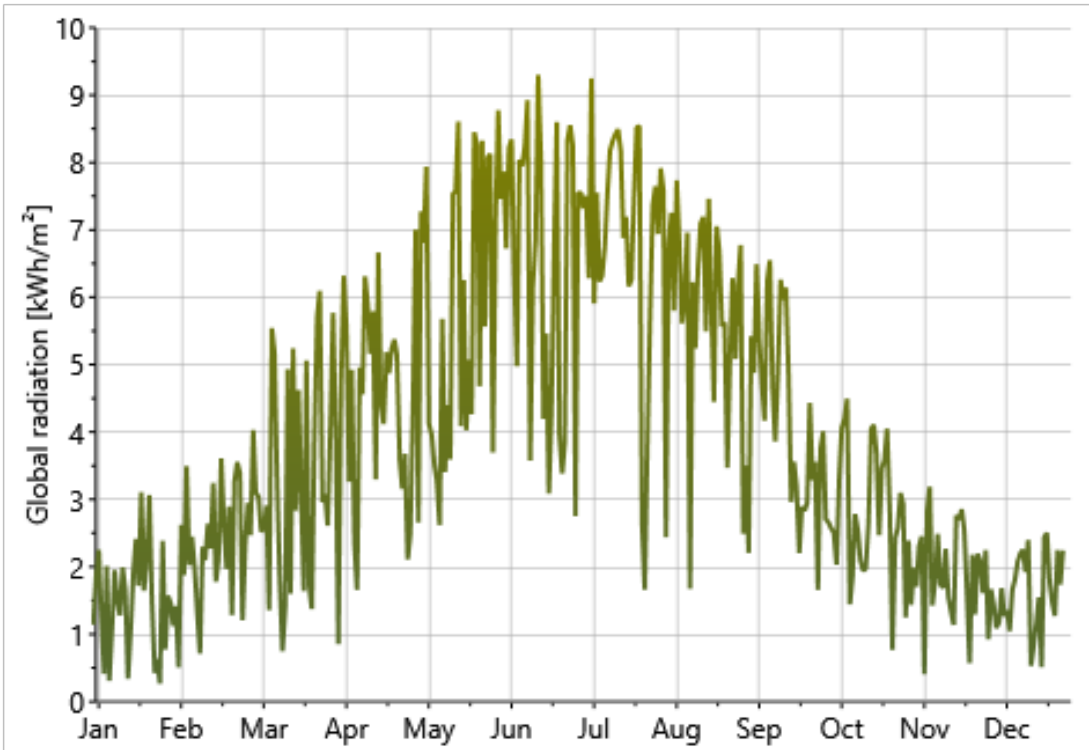

Слика 4. Дневни вредности на интензитетот на сончево зрачење врз хоризонтална површина.

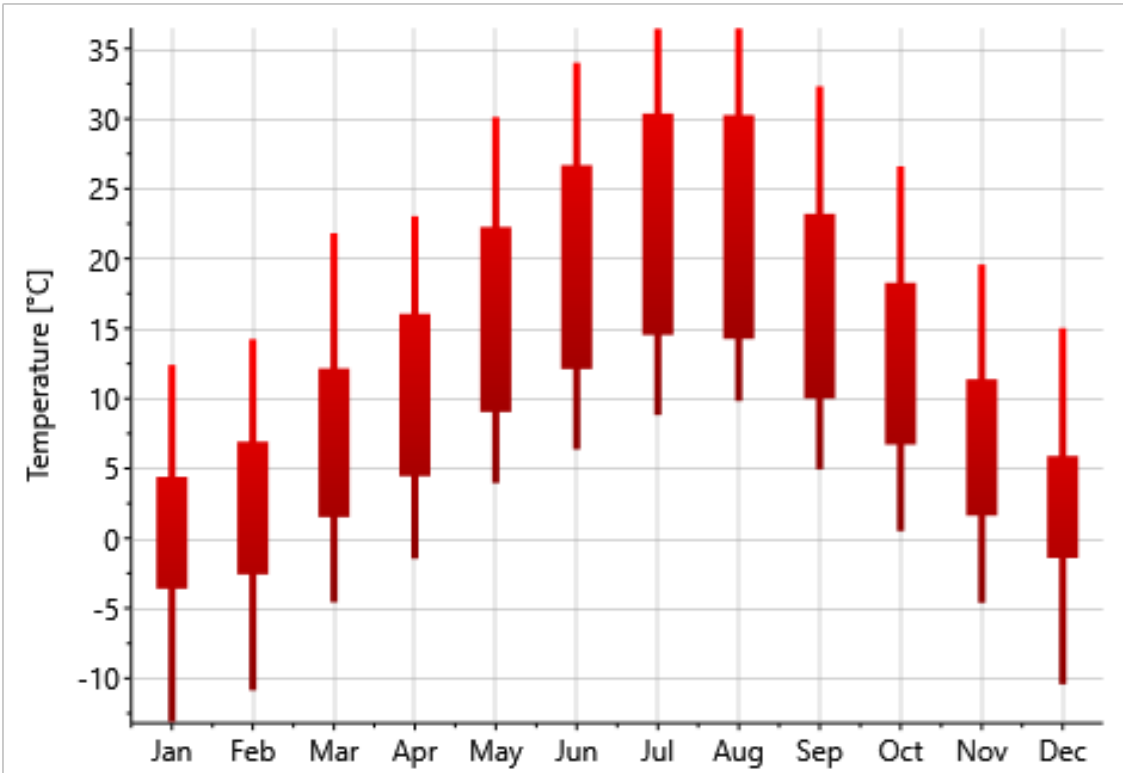

Слика 5. Дневни вредности на температурата на воздухот (средна, макс.и мин.)

2.2 Висина на хоризонтот и патеки на Сонцето

За одредување на растојанието помеѓу редовите на групите од фотоволтаични модули, односно за елиминирање или минимизирање на засенувањето на модулите, од битно значење е познавањето на аголот на висина на хоризонтот и промената на аголот на висината на Сонцето на локацијата. На слика 6 прикажана е висината на хоризонтот која е компјутерски мапирана со помош на софтверската алатка. На истата слика се прикажани промените на висината на сонцето за неколку карактеристични денови во годината.

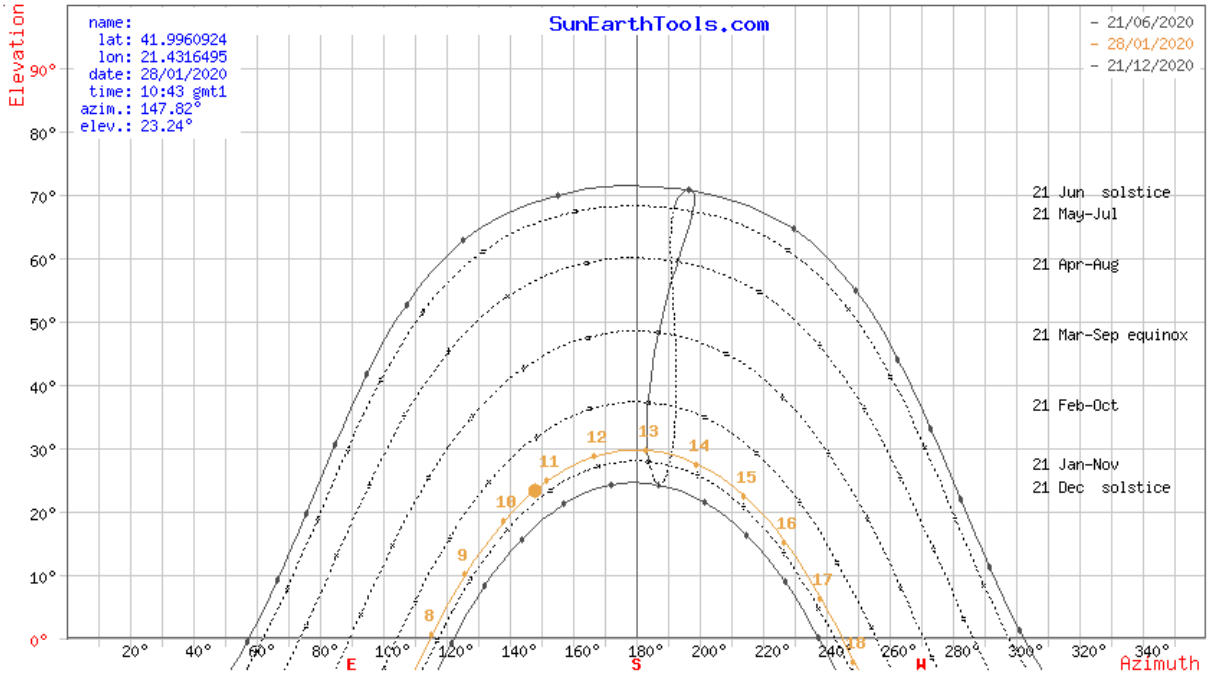

Слика 6. Агол на висина на хоризонтот и промена на аголот на висината на Сонцето

Фаза: Електротехника

1. ТЕХНИЧКИ ОПИС

1.1 Фотоволтаични модули, поврзување во стрингови и полиња

Во овој проект, за добивање на електрична енергија од сончевата енергија, ќе се користат фотоволтаични модули (панели) со моќност од 535 Wp и 540 Wp, изработени со монокристални ќелии. Типичниот изглед и димензии на проектираните PV модули како и нивните електрични и технички параметри дадени се во прилог.

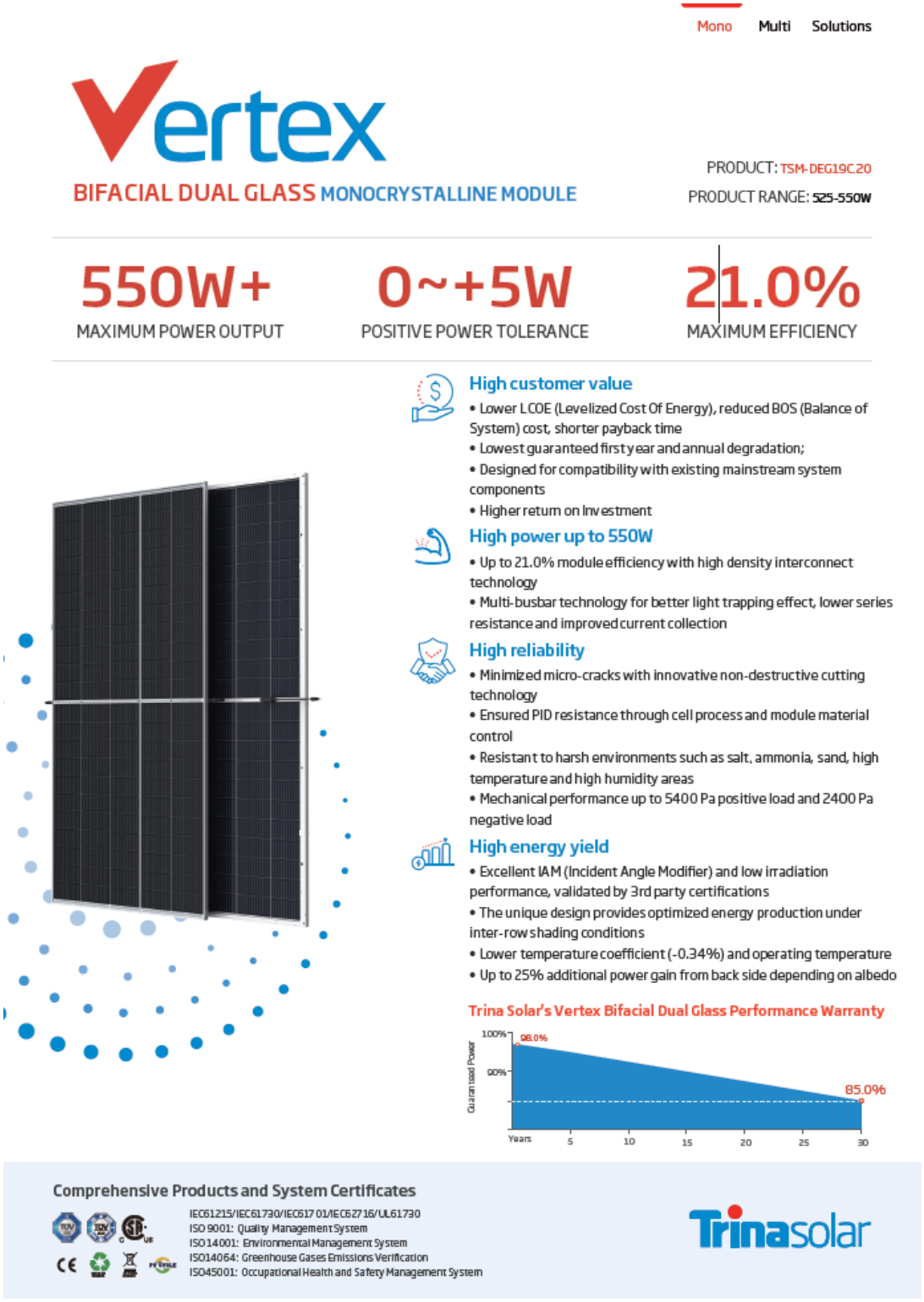

Vertex BIFACIAL DUAL GLASS MONOCRYSTALLINE MODULE

DIMENSIONS OF PV MODULE(mm)

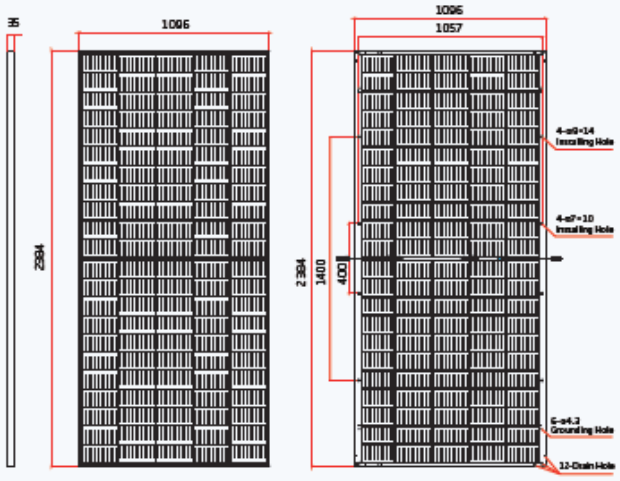

I-V CURVES OF PV MODULE(540 W)

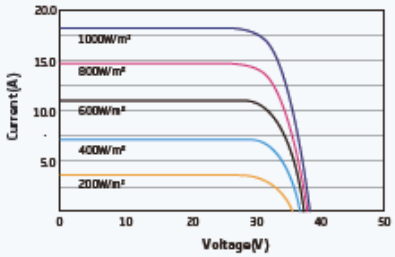

P-V CURVES OF PV MODULE(540 W)

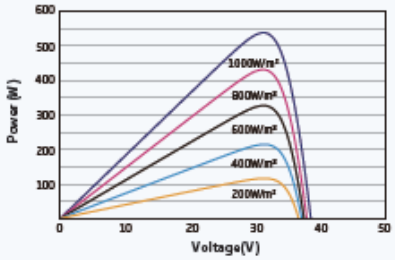

ELECTRICAL DATA (STC)

Peak Power Watts-PMAX (Wp)*	525	530	535	540	545	550
Power Tolerance-PMAX (W)	0~+5					
Maximum Power Voltage-VMPP (V)	30.8	31.0	31.2	31.4	31.6	31.8
Maximum Power Current-IMPP (A)	17.04	17.11	17.16	17.21	17.24	17.29
Open Circuit Voltage-Voc (V)	37.1	37.3	37.5	37.7	37.9	38.1
Short Circuit Current-Isc (A)	18.14	18.19	18.24	18.30	18.35	18.39
Module Efficiency η m (%)	20.1	20.3	20.5	20.7	20.9	21.0

STC: Irradiance 1000W/m², Cell Temperature 25°C, Air Mass AM1.5. *Measuring tolerance: ±2%.

Electrical characteristics with different power bin (reference to 10% Irradiance ratio)

Total Equivalent power-PMAX (Wp)	562	567	573	578	583	589
Maximum Power Voltage-VMPP (V)	30.8	31.0	31.2	31.4	31.6	31.8
Maximum Power Current-IMPP (A)	18.23	18.31	18.36	18.41	18.45	18.50
Open Circuit Voltage-Voc (V)	37.1	37.3	37.5	37.7	37.9	38.1
Short Circuit Current-Isc (A)	19.41	19.46	19.52	19.58	19.63	19.68
Irradiance ratio (rear/front)	10%					

Power Bifaciality: 70±5%.

ELECTRICAL DATA (NOCT)

Maximum Power-PMAX (Wp)	398	401	405	409	413	416
Maximum Power Voltage-VMPP (V)	28.6	28.8	29.0	29.2	29.4	29.5
Maximum Power Current-IMPP (A)	13.88	13.93	13.97	14.02	14.08	14.10
Open Circuit Voltage-Voc (V)	35.0	35.1	35.3	35.5	35.7	35.9
Short Circuit Current-Isc (A)	14.62	14.66	14.70	14.75	14.79	14.82

NOCT: Irradiance at 800W/m², Ambient Temperature 20°C, Wind Speed 1m/s.

MECHANICAL DATA

Solar Cells	Monocrystalline
No. of cells	110 cells
Module Dimensions	2384×1096×35 mm (93.86×43.15×1.38 inches)
Weight	32.6 kg (71.9 lb)
Front Glass	2.0 mm (0.08 inches), High Transmission, AR Coated Heat Strengthened Glass
Encapsulant material	EVA/POE
Back Glass	2.0 mm (0.08 inches), Heat Strengthened Glass (White Grid Glass)
Frame	35mm(1.38 inches) Anodized Aluminium Alloy
J-Box	IP68 rated
Cables	Photovoltaic Technology Cable 4.0mm² (0.006 inches²), Portrait: 280/280 mm(11.02"/11.02 inches) Landscape: 1400/1400 mm(55.12/55.12 inches)
Connector	MC4 EVO2 / TS4*

*Please refer to regional datasheet for specified connector.

TEMPERATURE RATINGS

NOCT (Nominal Operating Cell Temperature)	43°C (±2°C)
Temperature Coefficient of PMAX	-0.34%/°C
Temperature Coefficient of Voc	-0.25%/°C
Temperature Coefficient of Isc	0.04%/°C

MAXIMUM RATINGS

Operational Temperature	-40~+85°C
Maximum System Voltage	1500V DC (IEC)
	1500V DC (UL)
Max Series Fuse Rating	35A

WARRANTY

12 year Product Workmanship Warranty
30 year Power Warranty
2% first year degradation
0.45% Annual Power Attenuation
(Please refer to product warranty for details)

PACKAGING CONFIGURATION

Modules per box: 31 pieces
Modules per 40' container: 620 pieces

Trinasolar

CAUTION: READ SAFETY AND INSTALLATION INSTRUCTIONS BEFORE USING THE PRODUCT.
© 2020 Trina Solar Limited. All rights reserved. Specifications included in this datasheet are subject to change without notice.
Version number: TSM_EN_2020_A
www.trinasolar.com

За добивање на одреден еднонасочен напон во рамките на дозволените работни влезни напони на инверторите, повеќе PV модули се поврзуваат во серија и формираат т.н. "стринг". Секој "стринг" ќе произведува електрична енергија на еднонасочен напон и струја, која со вакви карактеристики не може директно да се пласира до потрошувачите преку постоечката дистрибутивна мрежа, затоа се користат уреди т.н DC/AC инвертори.

1.2 DC/AC инвертори и електричен развод

На излезот на секое фотоволтаично поле ќе се произведува електрична енергија на еднонасочен напон и струја. За да може оваа енергија да се дистрибуира до електричните потрошувачи преку дистрибутивната електрична мрежа, потребно е истата да се трансформира во електрична енергија со наизменичен напон и струја. За таа цел секое поле ќе се приклучува на DC/AC инвертор, чија улога е да ја трансформира електричната енергија произведена со еднонасочен напон и струја во електрична енергија со наизменичен напон и струја, со минимални загуби на енергија во самиот инвертор. Со соодветно поврзување на стринговите на еден инвертор ќе се добие еден трофазен наизменичен систем за производство на електрична енергија со одредена моќност. Со групирање на повеќе вакви системи и нивно поврзување со заштитна и прекинувачка опрема, ќе се добие генератор на електрична енергија на низок наизменичен напон со фреквенција од 50 Hz. Во овој проект се предвидени модели на инвертор од производителот HUAWEI, SUN2000 – 185KTL – H1 истите ги задоволуваат нивоата на заштита и останатите технички стандарди во согласност со EN 62109-1/-2, IEC 62109-1/-2,IEC 62920, EN 50530, IEC 62116, IEC 60068, IEC 61683, IEC 61727, IEC 62910, P.O. 12.3, RD 1699, RD 661, RD 413, RD 1565, RD 1663, UNE 206007-1, UNE 206006.

Електричните и техничките параметри се дадени во прилог.

SUN2000-185KTL-H1
Smart String Inverter

9 MPP Trackers	99.0% Max. Efficiency	String-level Management	Smart I-V Curve Diagnosis Supported
MBUS Supported	Fuse Free Design	Surge Arresters for DC & AC	IP66 Protection

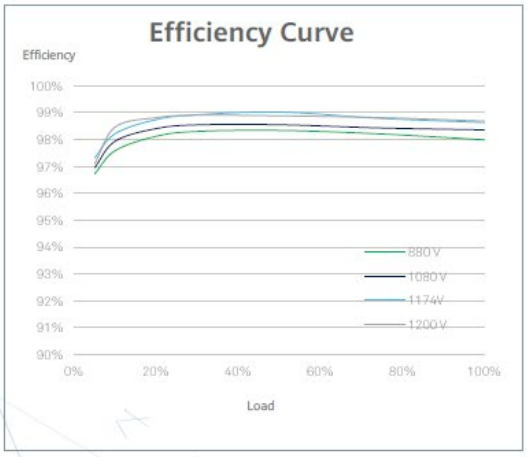

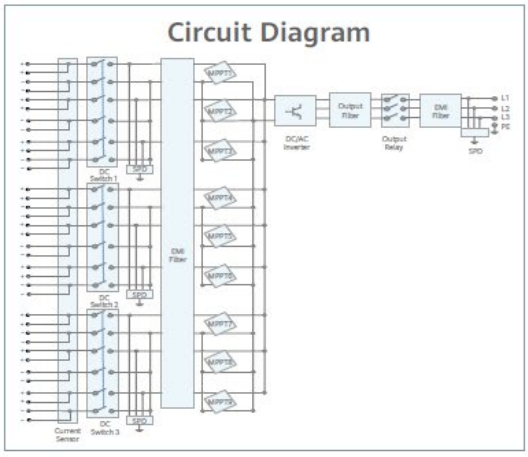

SUN2000-185KTL-H1

Technical Specifications

Efficiency	
Max. Efficiency	99.03%
European Efficiency	98.69%
Input	
Max. Input Voltage	1,500 V
Max. Current per MPPT	26 A
Max. Short Circuit Current per MPPT	40 A
Start Voltage	550 V
MPPT Operating Voltage Range	500 V ~ 1,500 V
Nominal Input Voltage	1,080 V
Number of Inputs	18
Number of MPP Trackers	9
Output	
Nominal AC Active Power	185,000 W @25°C, 175,000 W @40°C
Max. AC Apparent Power	185,000 VA
Max. AC Active Power (cosϕ=1)	185,000 W
Nominal Output Voltage	800 V, 3W + PE
Rated AC Grid Frequency	50 Hz / 60 Hz
Nominal Output Current	134.9 A @25°C, 126.3 A @40°C
Max. Output Current	134.9 A
Adjustable Power Factor Range	0.8 LG ... 0.8 LD
Max. Total Harmonic Distortion	< 3%
Protection	
Input-side Disconnection Device	Yes
Anti-islanding Protection	Yes
AC Overcurrent Protection	Yes
DC Reverse-polarity Protection	Yes
PV-array String Fault Monitoring	Yes
DC Surge Arrester	Type II
AC Surge Arrester	Type II
DC Insulation Resistance Detection	Yes
Residual Current Monitoring Unit	Yes
Communication	
Display	LED Indicators, Bluetooth/WLAN + APP
USB	Yes
MBUS	Yes
RS485	Yes
General	
Dimensions (W x H x D)	1,035 x 700 x 365 mm (40.7 x 27.6 x 14.4 inch)
Weight (with mounting plate)	84 kg (185.2 lb.)
Operating Temperature Range	-25°C ~ 60°C (-13°F ~ 140°F)
Cooling Method	Smart Air Cooling
Max. Operating Altitude without Derating	4,000 m (13,123 ft.)
Relative Humidity	0 ~ 100%
DC Connector	Staubli MC4 EVO2
AC Connector	Waterproof Connector + OT/DT Terminal
Protection Degree	IP66
Topology	Transformerless
Standard Compliance (more available upon request)	
Certificate	EN 62109-1/-2, IEC 62109-1/-2, IEC 62920, EN 50530, IEC 62116, IEC 60068, IEC 61683, IEC 61727, IEC 62910, P.O. 12.3, RD 1699, RD 661, RD 413, RD 1565, RD 1663, UNE 206007-1, UNE 206006

Начинот на поврзување на стринговите, инверторите, прекинувачката и заштитната опрема прикажани се во графичкиот дел.

Кабелскиот развод од стринговите до инверторите се изведува со повеќежилен бакарен проводник отпорен на UV - зрачење тип: 2XY-K 0.6/1 kV, 1x6mm^2 поставен во метални перфорирани кабелски регали. Кабелскиот развод од инверторите до новопроектирана трафостаницата ќе се изведува со кабел од типот NAYY-O 3x(1x120 mm^2) и кабел за заземјување H07V-K 1x25 mm^2 . Каблите Каблите се поставуваат во кабелски ровови во земја. Начините на полагање на каблите се прикажани и објаснети во графичкиот дел.

1.3 Автоматска работа, надзор и управување

Концептот на работа на PV електраната е со автосинхронизирачки стринг трофазни инвертори. Следење на сите параметри за вкупната произведена електрична енергија, како и другите работни параметри преку софтвер за мониторинг кој е компатибилен со инверторската опрема. Целиот процес има можност за web и мобилна конекција преку апликацијата FusionSolar Smart PV Management System , слика 7.

FusionSolar Smart PV Management System

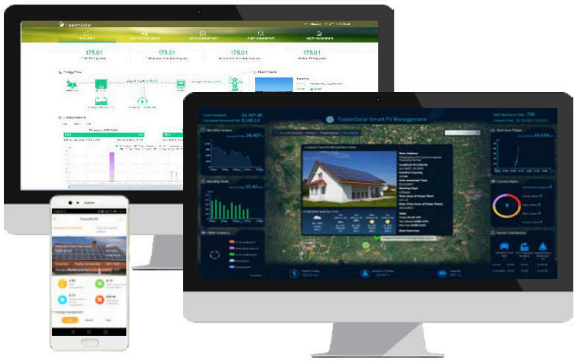

Simple & Swift

- Simple commissioning by APP
- Auto-detection of system equipment
- Registering your plant by scanning any device

Convenient & Reliable

- Energy flow illustration
- Real-time data at anytime from anywhere
- Performance data back-up

Improved O&M Experience

- Physical & logical module layout
- Module-level performance management*
- Smart I-V Diagnosis

* Full optimizer with smart PV safety box required for SUN2000L-2-5KTL;

Feature List		WEB	APP
Basic Feature	Swift Installation & Registration	●	●
	Data Collection	●	
	Dashboard	●	●
	Energy Flow	●	●
	Energy Generation & Consumption	●	●
	Device Management	●	●
	Report Management	●	●
	Alarm Management	●	●
	System Configuration	●	
Advanced Feature	Intelligent O&M	○	
	Mobile O&M	○	○
	Proactive Diagnosis	○	○
	Smart I-V Curve Diagnosis	○	○

● Basic ○ Optional

Version No.:02-(20190512)

SOLAR.HUAWEI.COM/EU/

Слика 7. Софтверска алатка за надзор врз работата на PV електрана.

1.4 Заштита од напон на допир, напон на чекор и атмосферски празнења

За заштита на луѓето од опасен напон на допир и чекор се наложува примена на TN-C-S систем на заземјување прикажан на Слика 8.

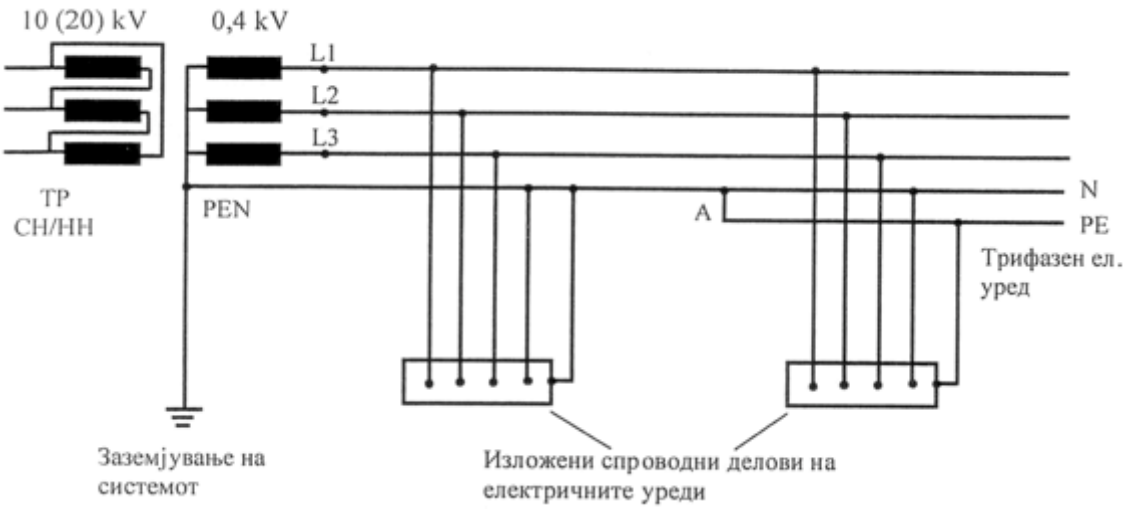

Слика 8. TN-C-S систем.

Кај овој систем на заштита неутралната точка на трансформаторот на нисконапонска страна (ѕвездиштето) директно се заземјува на работниот заземјувач. Во овој систем покрај ѕвездиштето на трансформаторот, се заземјени и сите спроводни делови на електричниот уред кои не се под напон но можат да дојдат под напон.

1.5 Конструкцијата за фотоволтаични панели

Предвидена е монтажа на панелите на конструкција со систем со сезонско подесување на аглите (25º / 35º). Конструкцијата е дизајнирана за прицврстување на 10 панела, два реда по 5 панела, со ова решение едноставно се прилагодуваат потребните должини на редови во согласност на условите на теренот.

Системот е изработен да овозможи брза, едноставна и безбедна монтажа.

Основен модул на конструкцијата

Во основниот проект како најповолно економско решение прифатено е решението со метална подконструкција.

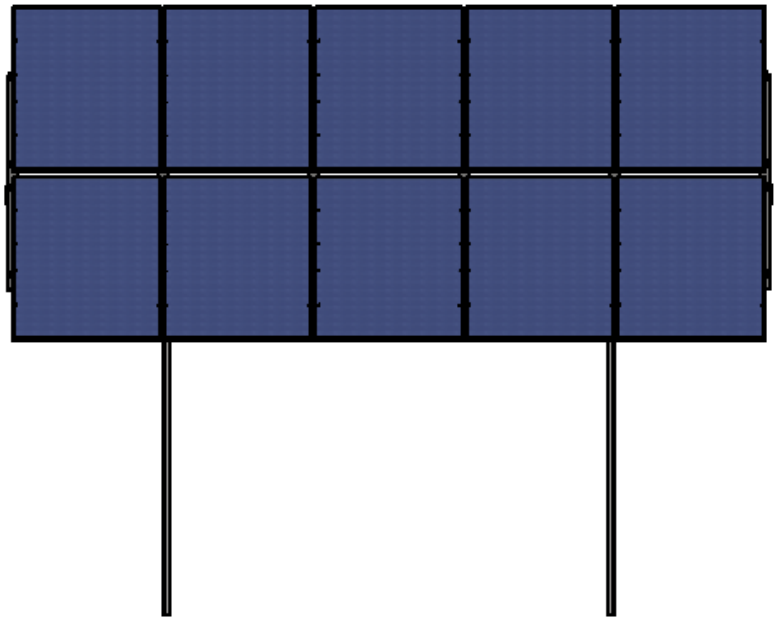

Целокупната носечка конструкција е проектирана со материјал челик со квалитет S350. Конструкцијата се состои од два челични столба C (вертикален профил) – носач 150x50x15x2mm, поставени на осовинско растојание од 3.294m. Овие столбови се поврзани со хоризонтална греда-профил 100x100x3mm преку кружни омеги. На хоризонталната греда е поставена челична траверза C (попречен профил)– носач 120,5x55x12,5x1.25mm. Врз овие хоризонтални греди се поставуваат C (попречен профил)– носач 100x70(55)x12,5x1.25mm врз кои се поставуваат и монтираат PV панелите.

Приказ на носечка конструкција е прикажана во графичкиот дел, “Цртежи од идеен проект”.

2. ТЕХНИЧКИ ПРЕСМЕТКИ

2.1. Основни технички перформанси на PV централа.

Фотоволтаичен модул Trina Solar TSM-DEG19C20 540 Wp

- Напон на отворен круг на модулот V_{OC25}=37.7 V_{DC}

- Температурен коефициент на напон на отворено коло k_{VOC}=-0.25%/^oC

- Напон при максимална моќност V_{MPPT}= 31.4V_{DC}

Инвертор SUN2000 -185KTL-H1:

- Максимален влезен едносмерен напон по стринг на инверторот V_{DCmax}=1500V
- Опсег на напон на MPPT 500 V_{DC}~1500 V_{DC}
- Максимална излезена наизменична моќност на инверторот P_{max}=185000W

Пресметка за амбиетална температура t_{-25}=-25^oC, при што температурата на ќелијата е $t_{cell,-25}$=-9^oC

$V_{OC-25}=V_{OC25}-(V_{OC25}*k_{VOC}*(t_{25}-t_{cell,-25}))$

V_{OC-25}=37.7-(37.7*(-0.0025)*(25+9))

V_{OC-25}= 40.9V_{DC}

$V_{MPP,-25}=V_{MPP,\ STC}-(V_{MPP,\ STC}*k_{VOC}*(t_{25}-t_{cell,-25}))$

$V_{MPP,\ -25}$=31.4-(31.4*(-0.0025)*(25+9))

$V_{MPP,\ -25}$=34.07 V_{DC}

Максимален број на модули кои може да се врзат во серија е ограничена од максималната вредност на напонот на MPPT тракерот и максималниот дозволен напон на инверторот.

$$n_{max} = \min\left(\frac{V_{DCmax}}{V_{OC-25}}, \frac{V_{MPPT,max}}{V_{MPP,-25}}\right) = \min\left(\frac{1500}{40.9}, \frac{1500}{34.07}\right) = 36.67$$

Максимален број на модули кои може да се врзат во серија е 36 модули. Се усвојува стринговите да имаат по 36 (триесет и шест) модули кои ќе бидат поврзани во серија.

За стринговите со 36 (триесет и шест) ФВ модули врзани во серија, напонот на отворено коло и напонот при максимална моќност изнесува:

$V_{-25}=n*V_{OC-25}$=36*40.9=1472.4 V_{DC}

V_{-25}= $n*V_{MPP-25}$=36*34.07= 1226.52 V_{DC}

Напонот е во опсегот на напонот на MPP тракерот и не го надминува максималниот дозволен напон на инверторот.

Се усвојува бројот на панели по стринг да е 36 (триесет и шест) панели.

Проверка за 36 (триесет и шест) панели во стринг за температура на ќелиите t_{66}=66° (амбиентална температура од 40 °):

$T_{cell(Tamb=40\,C)} = T_{amb(40\,C)} + \frac{NOCT[C]-20}{800[\frac{W}{m2}]} * S[\frac{W}{m2}]$, каде NOCT=41 °C (работна температута на модулот при температура на воздухот од 20 °C и ветар од 1м/с), S=1000 W/m2 (претпоставена вредност на сончево зрачење при максимална температура од 40 °C)

$T_{cell(40\,C)} = 66\ C$

$V_{OC66}=V_{OC25}-(V_{OC25}*k_{VOC}*(t_{25}-t_{66}))$

$V_{OC66}=37.7-(37.7*(-0.0025)*(25-66))$

$V_{OC66}=33.83\ V_{DC}$

$V_{MPPT}=V_{MPPT}-(V_{MPPT}*k_{VOC}*(t_{25}-t_{-66}))$

$V_{MPP66}=31.4-(31.4*(-0.0025)*(25-66))$

$V_{MPP66}=28.18\ V_{DC}$

$V_{66}=n*V_{OC66}=36*33.83=1217.88\ V_{DC}$

$V_{66}=n*V_{MPP66}=36*28.18=1014.48\ V_{DC}$

Напонот е во опсегот на напонот на MPP тракерот.

На инвертор 1 и 3, од модел SUN2000 – 185KTL – H1 ќе се поврзат по 9 (девет) стрингови кои се состојат од по 35 (триесет и пет) ФВ модули со моќност од 540 W во серија,

На инвертор 2 од модел SUN2000 – 185KTL – H1 ќе се поврзат 8 (осум) стрингови кои се состојат од по 35 (триесет и пет) ФВ модули со моќност од 540 W во серија и 1 (еден) стринг кој се состои од 20 (дваесет) ФВ модули со моќност од 540 W во серија

На инвертор 4 и 6, од модел SUN2000 – 185KTL – H1 ќе се поврзат по 9 (девет) стрингови кои се состојат од по 35 (триесет и пет) ФВ модули со моќност од 535 W во серија,

На инвертор 5 од модел SUN2000 – 185KTL – H1 ќе се поврзат 8 (осум) стрингови кои се состојат од по 35 (триесет и пет) ФВ модули со моќност од 535 W во серија и 1 (еден) стринг кој се состои од 20 (дваесет) ФВ модули со моќност од 535 W во серија

при што максималната моќност што ќе ја произведе инверторите ќе биде:

$P_{invP1=P3}=n*9*535W_P=35*9*535=168525\ W_P$
$P_{invP2}=n*8*535W_P+n*1*535W_P=35*8*535+20*1*535=149\,800+10\,700=160\,500\ W_P$
$P_{invP4=P6}=n*9*540W_P=35*9*540=170100\ W_P$
$P_{invP5}=n*8*540W_P+n*1*540W_P=35*8*540+20*1*540=151\,200+10\,800=162\,000\ W_P$
$P_{invP}=P_{invP1}+P_{invP2}+P_{invP3}+P_{invP4}+P_{invP5}+P_{invP6}$
$=168525+168525+160500+170100+170100+162000=999\,750\ W_P$ (999,750 kW)

Максималната линиска струја што ќе ја произведе инвертерот е ограничена од максималната излезна моќност на инверторот (185000 W) и таа ќе изнесува:

$$I_n = \frac{P_{inv}}{\sqrt{3} * U_n} = \frac{185000}{\sqrt{3} * 800} = 133{,}67A$$

Напонските кабли од инверторите до новопроектирана трафостаница ќе се положат во кабелски ровови во земја на длабочина од 800мм во амбиент каде што температурата нема да биде поголема од 20°C

За оваа температура корекциониот фактор според кој се пресметува струјата на оптоварување е **k_θ= 1**.

Енергетските кабли од инверторите до новопроектирана трафостаница ќе се постават во кабелски ров во земја на длабочина од 800мм. Тие се поставени паралелно во кабелски ров на растојание од 7 cm еден до друг. Корекциониот фактор k_p кој што зависи од начинот на полагање на каблите во кабелски ровови при што каблите се поставени на растојание од 7 cm, се отчитува од табела и изнесува **k_p= 0.6**. Кабелските ровови ќе бидат исполнети со слој од песок со нормална влажност со дебелина од 20 cm, чија специфична топлинска отпорност изнесува 100° C ·cm/W. Корекциониот коефициент на тлото во таков случај изнесува **k_ρ= 1.**

За поврзување на инверторите со новопроектирана трафостаница се користи кабел **NAYY-O 3x(1x120 mm²**) и кабел за заземјување **H07V-K 1x25 mm²** чие трајно дозволена струја на оптоварување е 253 А. Поради поставување на каблите во услови различни од номиналните од кои е одредена максимално дозволената струја на оптоварување за дадениот кабел, потребно е да се користат корекционите фактори кои ќе ја одредат трајно дозволеното струјно оптоварување на кабелот во вистински услови на положување:

$I_d = I_{dt} \cdot k_\theta \cdot k_p \cdot k_\rho$ =253·1·0.6·1=151.8 A > I_{max}=133,67 A

Инверторот и каблите NAYY-O 3x(1x120 mm^2) и кабел за заземјување H07V-K 1x25 mm^2 ќе се штитат со трополна автоматска склопка **ABB T4V AC250 TMA** поставени во трафостаницата, прикажано во графичкиот дел.

Ефектот на создавање на напон на краевите на плоча (т.н. фотоволтаична ќелија) составена од полупроводнички силициум кога истата ќе биде подложена на сончево зрачење се нарекува фотоефект и истиот е искористен за производство на електрична енергија. Множество на сериски поврзани ќелии формират семејство (стринг).

Во овој случај, стринговите ќе се формираат на 6 (шест) инвертори со вкупно 46 стринг со по 36 (триесет и шест) ФВ модули во серија и 1(еден) стринг со по 33 (триесет и три) ФВ модули во серија. Секој од стринговите произведува струја од 10 А при максимално производство.
Изгледот на еден од ваквите стрингови е прикажан во графичкиот дел.
За да се обезбеди инсталирана моќност на PV електрана од 999,750 kW, потребно ќе биде да се инсталираат 6 (шест) инвертори со горенаведената конфигурација на стрингови и панели. Со тоа ќе се добие DC моќност од:

Вкупно: 999 750 Wp (999.750 kW)

2.2 Заштитно заземјување

Секое семејство е меѓусебно заземјено со ПНК 50 канал , секој ред завршува со поврзување на последниот столб со поцинкувна лента 40х4 мм поврзана преку унакрсна спојка 80х80мм на поцинкувана лента 40х4мм преку која секој ред се заземјува, графички прикажано во ,,Цртежи од идеен проект''.

Пресметки за отпор на заземјување

Отпорноста на заземјувањето од траката поставена во кабелскиот ров ќе изнесува:

$$R_{ps} = \frac{\rho}{\pi \cdot l_z} ln \frac{l_z}{\sqrt{H \cdot d_{tr}}} = 1.5\ (\Omega)$$

l_z- збирна должина трака FeZn 40x4 mm, поставена во земјен ров

l_z= *150m*

d_{tr}- дијаметар FeZn траката 40x4 mm $d_{tr} = \frac{2}{\pi \cdot (a+b)}$

H- длабочина на која е вкопан заземјувачот 0,8 m

ρ- специфична отпорност на земја 100 Ω/m

2.3 Громобранска заштита

Громобранската инсталација е важен фактор при заштитата од атмосферски празнења - гром. Нејзиното отсуство или лоша состојба може да биде причина за настанување на пожар. Сите објекти на централата се опфатени со громобранска заштита изградена од класична инсталација која се состои од: ESE (Early Streammer Emission) активенгромобрански фаќач FOREND PETEX - M поставен на челичен столб Ф42mm и висина од 6.00m, како и одвод и заземјувач во согласност со стандардот NFC17-102 AnnexC. Максималната висина на металната конструкција на која се поставуваат фотоволтаичните панели може да биде 3,00 m. Според тоа, може да се заклучи дека се работи за објект со ниска градба со воглавна примена на метал како конструктивен материјал.

FOREND PETEX-M

Ref. NO: F10117
Material: Stainless Steel
Acc.to NFC-17 102 ΔT:45μs
Weight = 2,250 kg
Height = 50 cm

Réf. No: F10117
Matériel : Acier Inoxydable
Conf. à NFC-17 102 ΔT: 45μs
Poids = 2,250 kg
Hauteur = 50 cm

Ref. No: F10117
Material: Acero Inoxidable
NFC-17 102 ΔT: 45μs
Peso = 2,250 kg
Altura = 50 cm

Код: F10117
Материал: Нержавеющая сталь
NFC-17102 ΔT: 45μs
Вес (кг): 2,250
Высота (см): 50

Heigth 6m	Level I	Level II	Level III	Level IV
	D=63m	D=71m	D=81m	D=90m

Позицијата на громобранскиот фаќач е прикажана во графичкиот дел, “Цртежи од идеен проект”.

Фаза: Градежно-конструктивен дел

1. ТЕХНИЧКИ ОПИС

АНАЛИЗА НА ТОВАРИ

1. ПОСТОЈАНИ ТОВАРИ

- сопствена тежина – земена автоматски во програмот
- тежина од панели 0,15 kN/m^2

2. СНЕГ

- H = 600mNV
- S = 1,0 kN/m2

3. ВЕТЕР

- W_0 = 0,7 KN/m^2; α = 35° - зимска шема; α = 25° - летна шема; II зона; H – до 10m; изложен;

Коефициенти на дејство на ветер

Содржина

Основни податоци за моделот 2

Влезни податоци

Влезни податоци - Конструкција 3

Влезни податоци - Оптоварување 8

Резултати

Статичка пресметка 13

Димензионирање (челик) 40

Основни податоци за моделот

Датотека:	2287 Paneli 007.twp
Дата на пресметка:	6.7.2020

Начин на пресметка: 3D модел

[X] Теорија од I ред	[ ] Модална анализа	[ ] Стабилност
[ ] Теорија од II ред	[ ] Сеизмичка пресметка	[ ] Фаза на градење
[ ] Нелинеарна пресметка		

Големина на модел

Број на јазли:	720
Број на плочести елементи:	392
Број на гредни елементи:	216
Број на гранични елементи:	444
Број на основни случаи на оптоварувања:	4
Број на комбинации на оптоварувања:	4

Мерни единици

Должина:	m [cm,mm]
Сила:	kN
Температура:	Celsius

Влезни податоци - Конструкција

Табела на материјали

No	Име на материјал	E[kN/m2]	μ	γ[kN/m3]	αt[1/C]	Em[kN/m2]	μm
1	Стакло	7.000e+7	0.30	0.00	1.000e-5	7.000e+7	0.30
2	Крута зона	2.100e+9	0.30	0.00	1.000e-5	2.100e+9	0.30
3	Челик	2.100e+8	0.30	78.50	1.000e-5	2.100e+8	0.30

Сетови на плочи

No	d[m]	e[m]	Материјал	Тип на пресметка	Ортотропија	E2[kN/m2]	G[kN/m2]	α
<1>	0.003	0.002	1	Тенка плоча	Изотропна			

Сетови на греди

Сет: 2 Пресек: b/d=3/3, Фиктивна ексцентричност

	Мат.	A1	A2	A3	I1	I2	I3
	2 - Крута зона	9.000e-4	7.500e-4	7.500e-4	1.141e-7	6.750e-8	6.750e-8

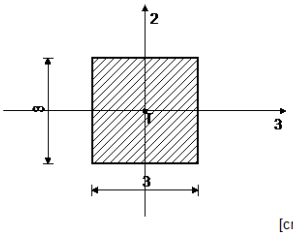

[cm]

Сет: 17 Пресек: D=1.5, Фиктивна ексцентричност

	Мат.	A1	A2	A3	I1	I2	I3
	3 - Челик	1.767e-4	1.590e-4	1.590e-4	4.970e-9	2.485e-9	2.485e-9

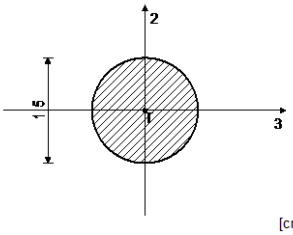

[cm]

Сет: 18 Пресек: C 150x50x15...2, Фиктивна ексцентричност

	Мат.	A1	A2	A3	I1	I2	I3
	3 - Челик	5.440e-4	4.533e-4	4.533e-4	7.085e-10	1.789e-7	1.845e-6

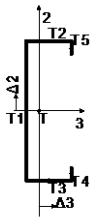

No	Пресек	Δ3 [cm]	Δ2 [cm]	α	Мат.
1	b/d=0.2/14.6	-1.34	0.00	0.00	3
2	b/d=5/0.2	1.06	7.40	0.00	3
3	b/d=5/0.2	1.06	-7.40	0.00	3
4	b/d=0.2/1.3	3.46	-6.65	0.00	3
5	b/d=0.2/1.3	3.46	6.65	0.00	3

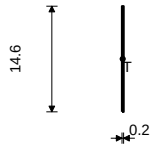

[cm]

b/d=0.2/14.6

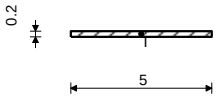

[cm]

b/d=5/0.2

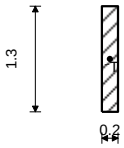

[cm]

b/d=0.2/1.3

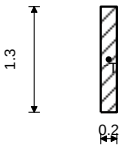

[cm]

b/d=0.2/1.3

Сет: 19 Пресек: C 110x50x15...1,5, Фиктивна ексцентричност

Мат.	A1	A2	A3	I1	I2	I3
3 - Челик	3.510e-4	2.925e-4	2.925e-4	2.579e-10	1.254e-7	6.837e-7

No	Пресек	Δ3 [cm]	Δ2 [cm]	α	Мат.
1	b/d=0.15/10.7	-1.60	0.00	0.00	3
2	b/d=5/0.15	0.83	5.42	0.00	3
3	b/d=5/0.15	0.83	-5.42	0.00	3
4	b/d=0.15/1.35	3.26	4.67	0.00	3
5	b/d=0.15/1.35	3.26	-4.67	0.00	3

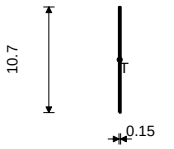

[cm]

b/d=0.15/10.7

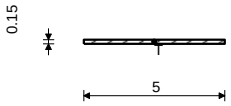

[cm]

b/d=5/0.15

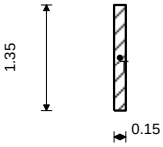

[cm]

b/d=0.15/1.35

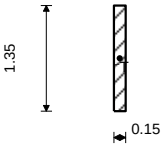

[cm]

b/d=0.15/1.35

Сет: 20 Пресек: C 110x50x15...1,5, Фиктивна ексцентричност

Мат.	A1	A2	A3	I1	I2	I3
3 - Челик	3.510e-4	2.925e-4	2.925e-4	2.579e-10	1.254e-7	6.837e-7

No	Пресек	Δ3 [cm]	Δ2 [cm]	α	Мат.
1	b/d=0.15/10.7	-1.60	0.00	0.00	3
2	b/d=5/0.15	0.83	5.42	0.00	3
3	b/d=5/0.15	0.83	-5.42	0.00	3
4	b/d=0.15/1.35	3.26	4.67	0.00	3
5	b/d=0.15/1.35	3.26	-4.67	0.00	3

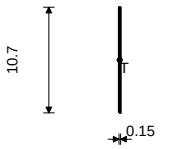

[cm]

b/d=0.15/10.7

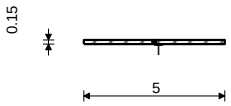

[cm]

b/d=5/0.15

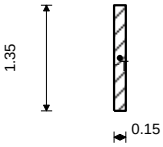

[cm]

b/d=0.15/1.35

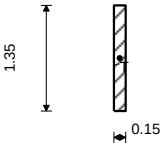

[cm]

b/d=0.15/1.35

Сетови на линиски потпори

Сет	K,R1	K,R2	K,R3	K,M1	Почва [m]
1	1.000e+1	1.000e+4	1.000e+4		

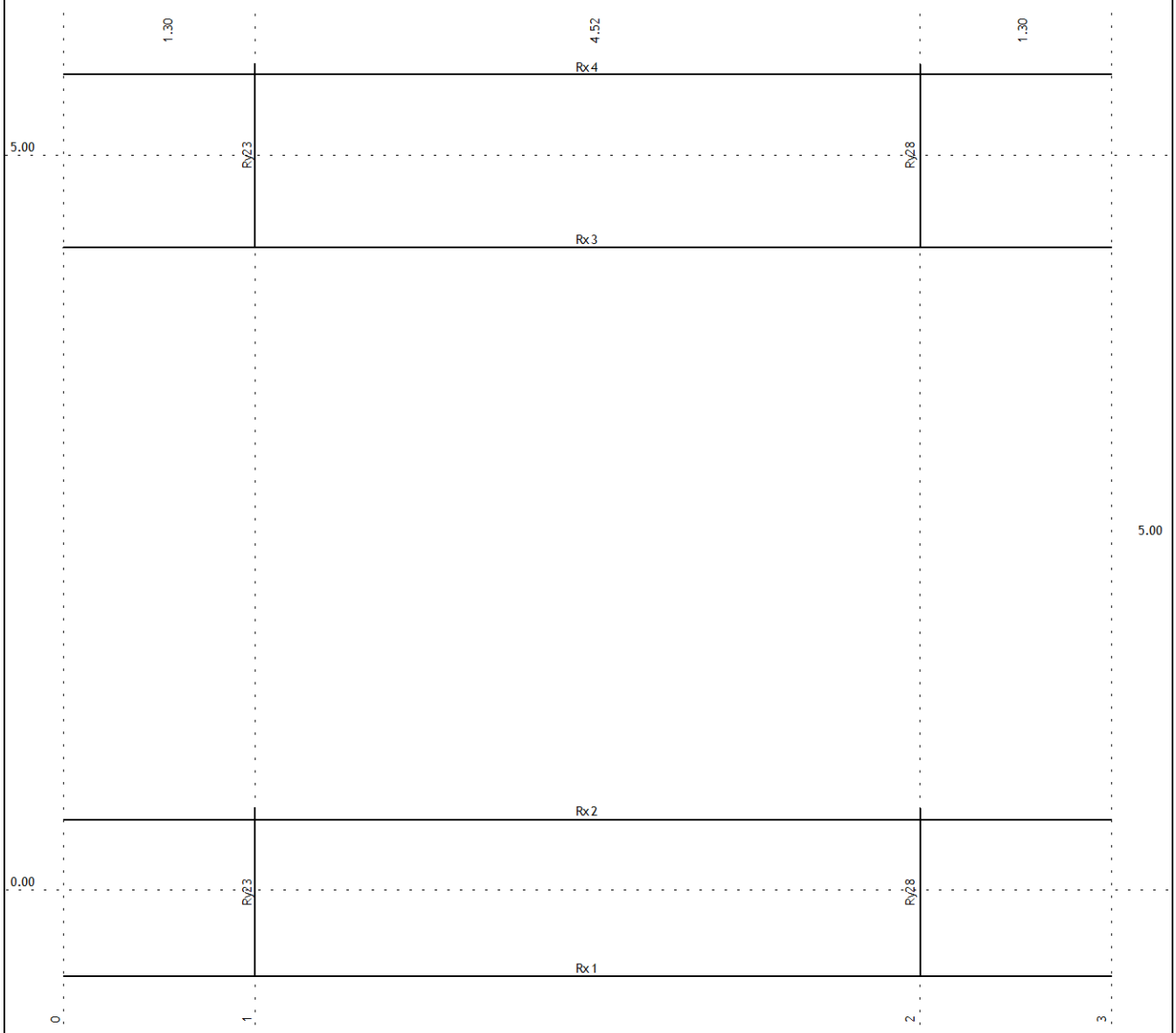

Диспозиција на рамки

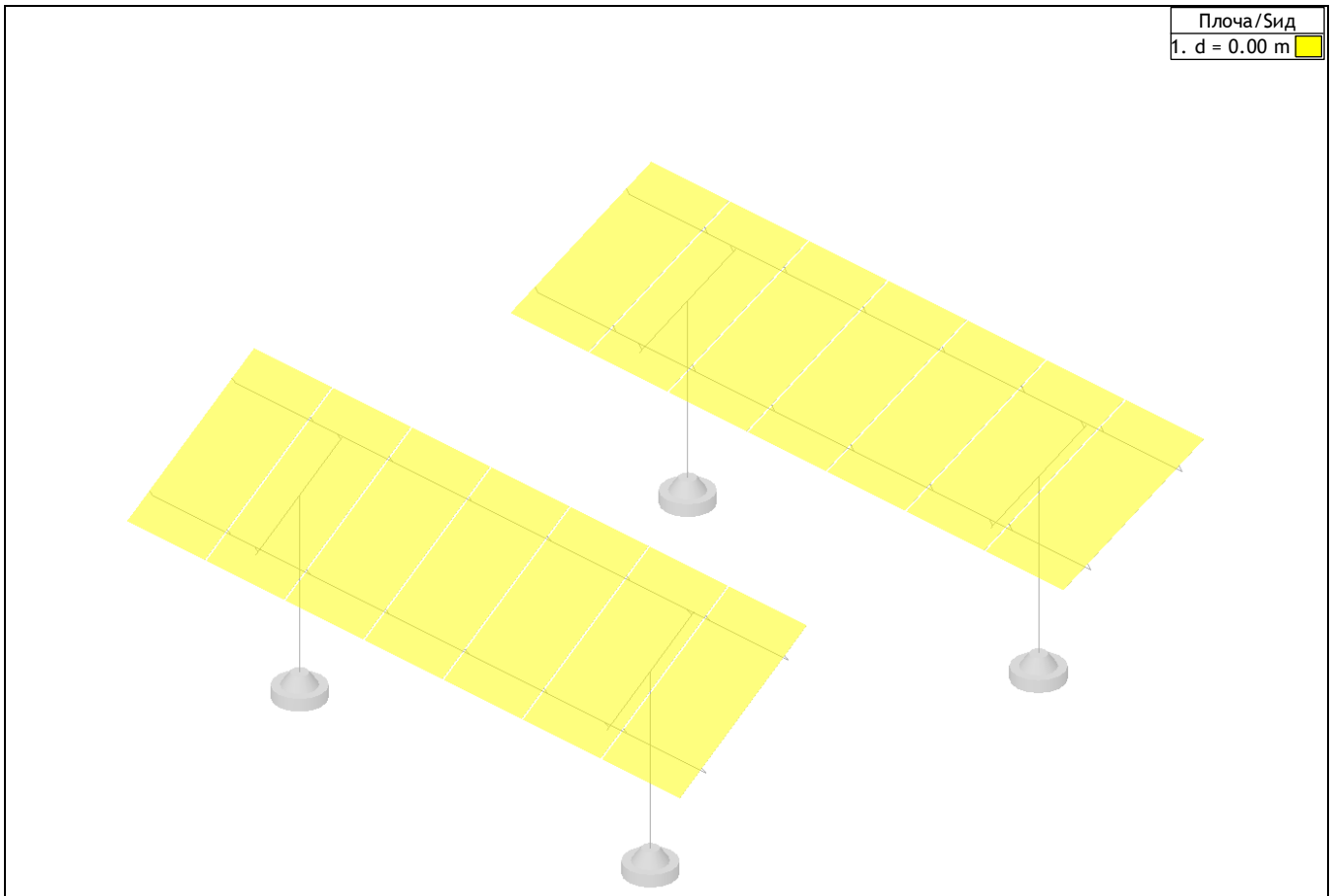

Сетови на нумерички податоци
Плоча/Зид (1)

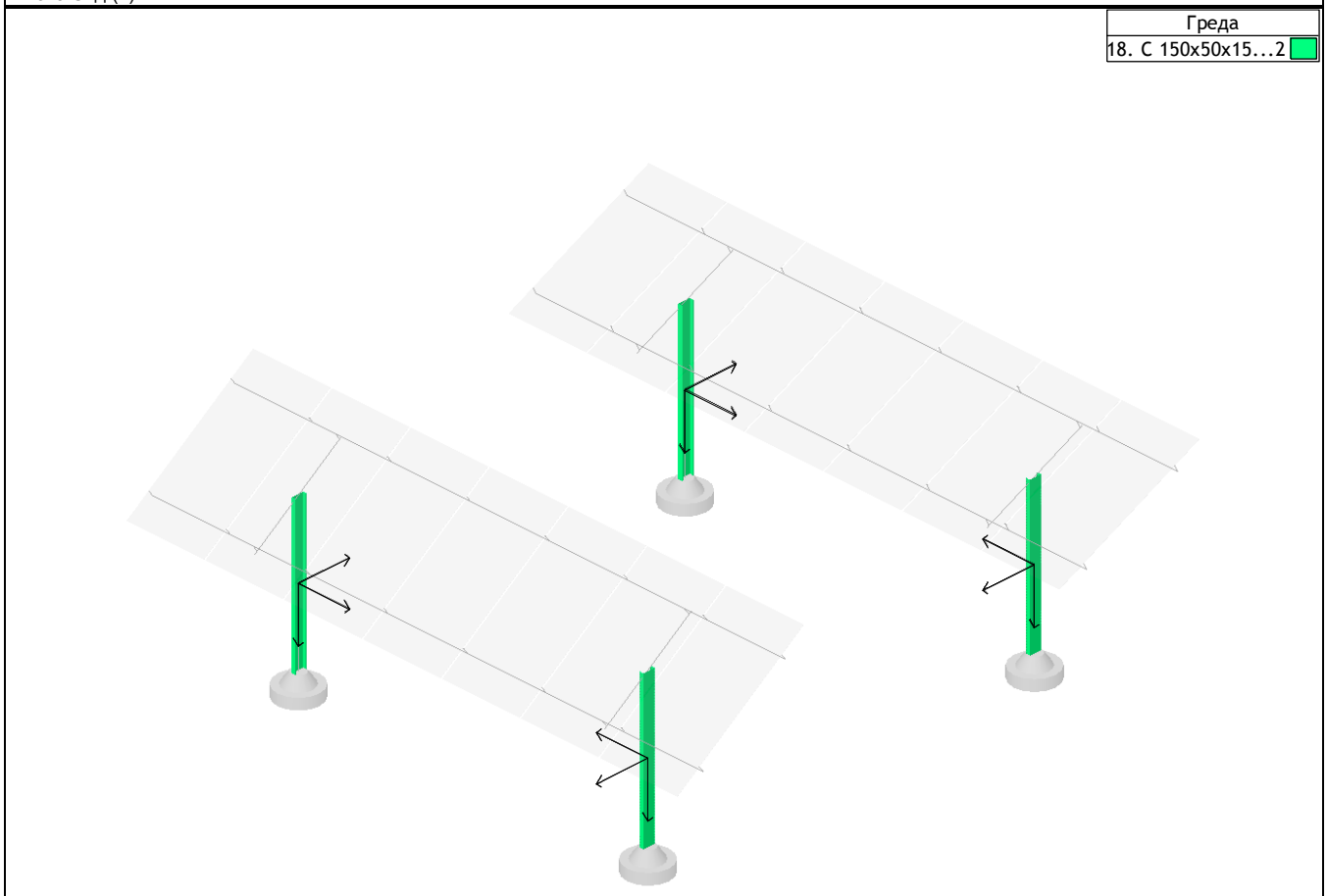

Сетови на нумерички податоци
Греда (18)

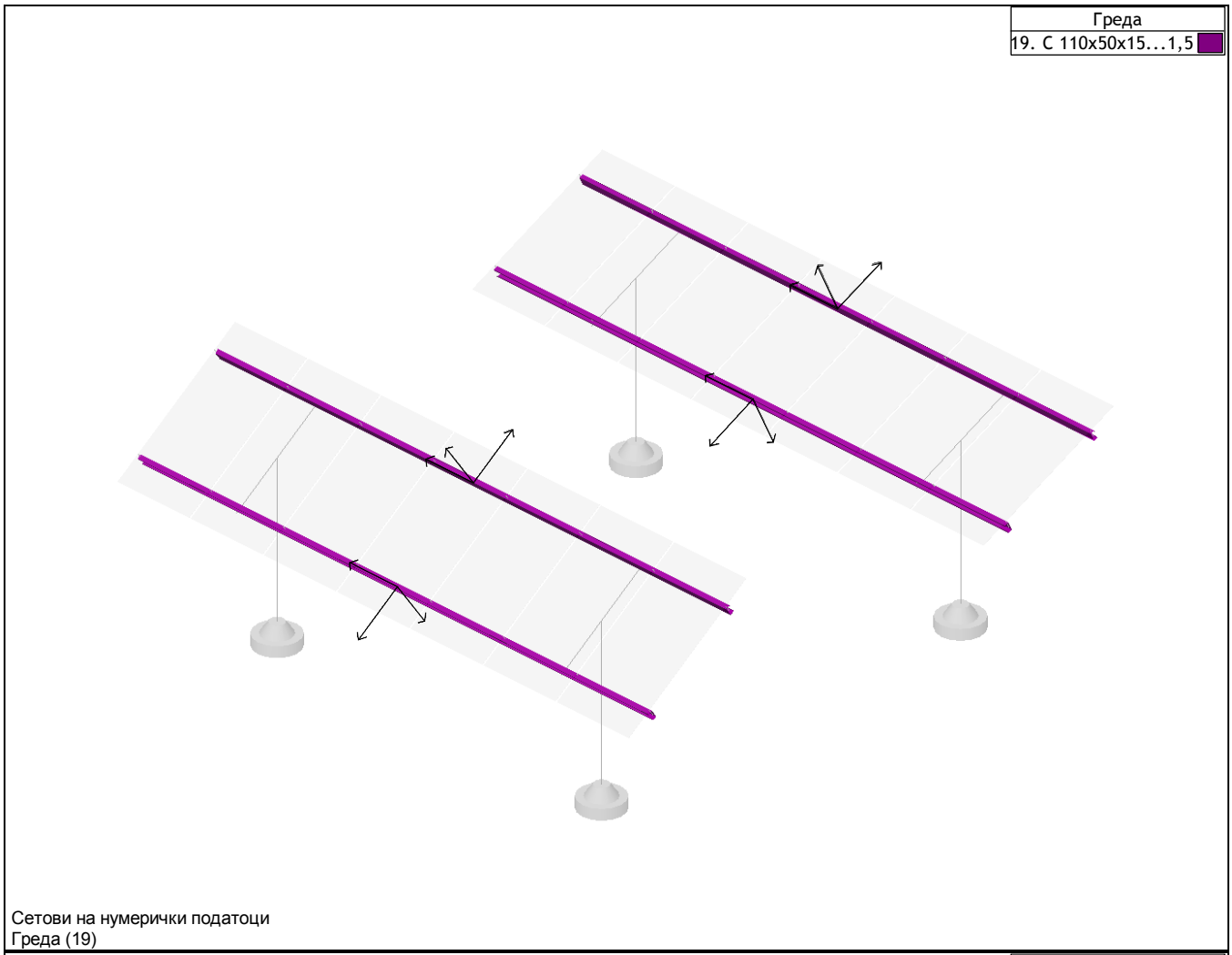

Сетови на нумерички податоци
Греда (19)

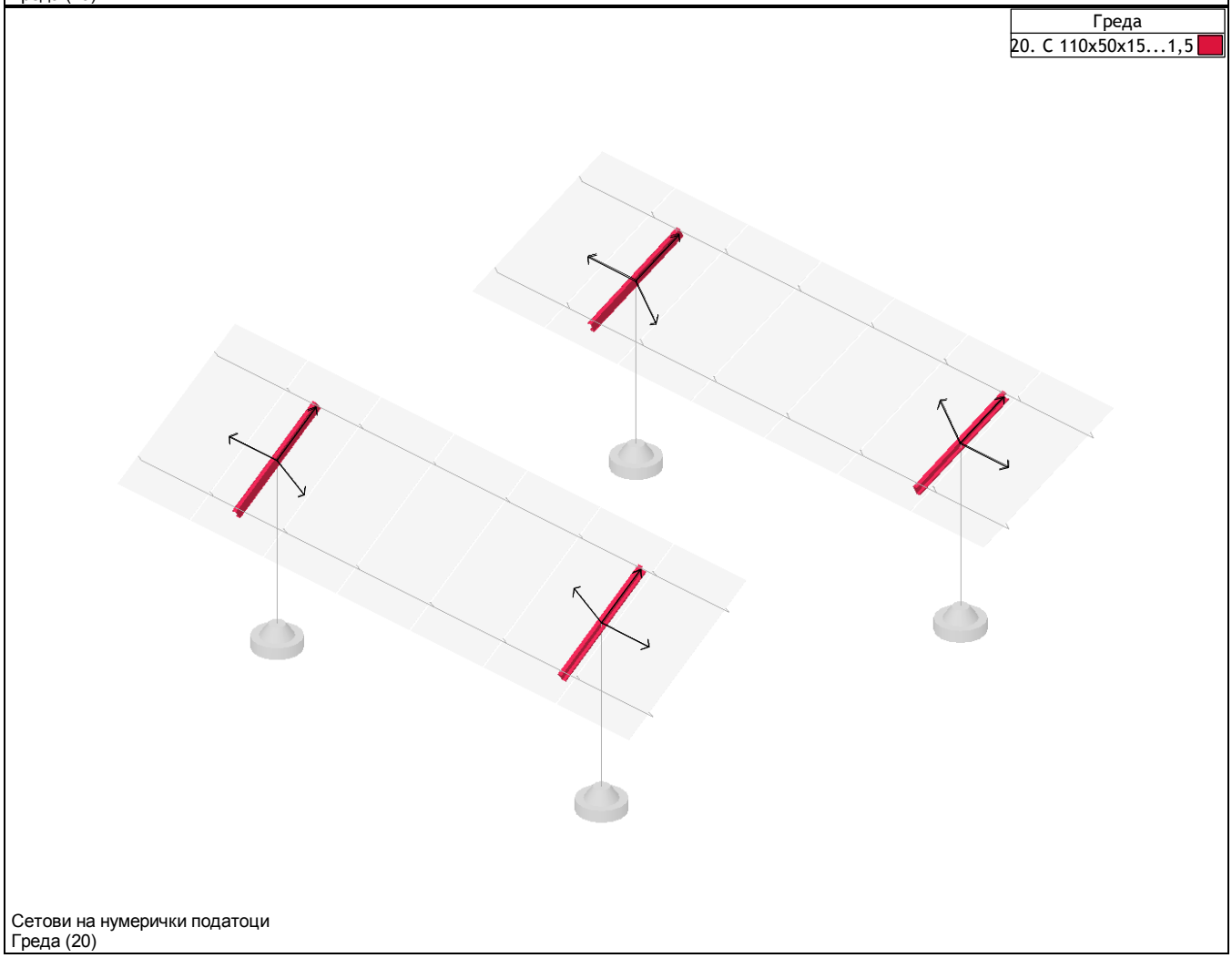

Сетови на нумерички податоци
Греда (20)

Влезни податоци - Оптоварување

Список на случаи на оптоварувања

No	Име
1	Постојани (g)
2	Ветер +
3	Ветер -
4	Снег
5	Комб.: I
6	Комб.: I+II
7	Комб.: I+III
8	Комб.: I+IV

Опт. 1: Постојани (g)

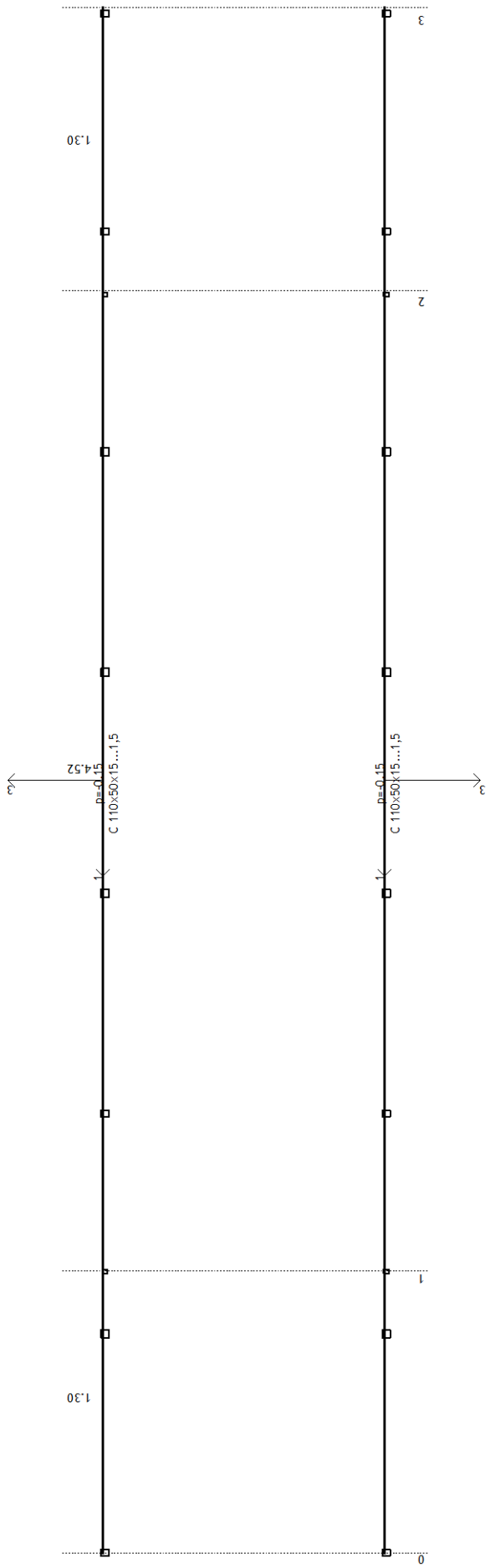

Поглед: 1

Опт. 2: Ветер +

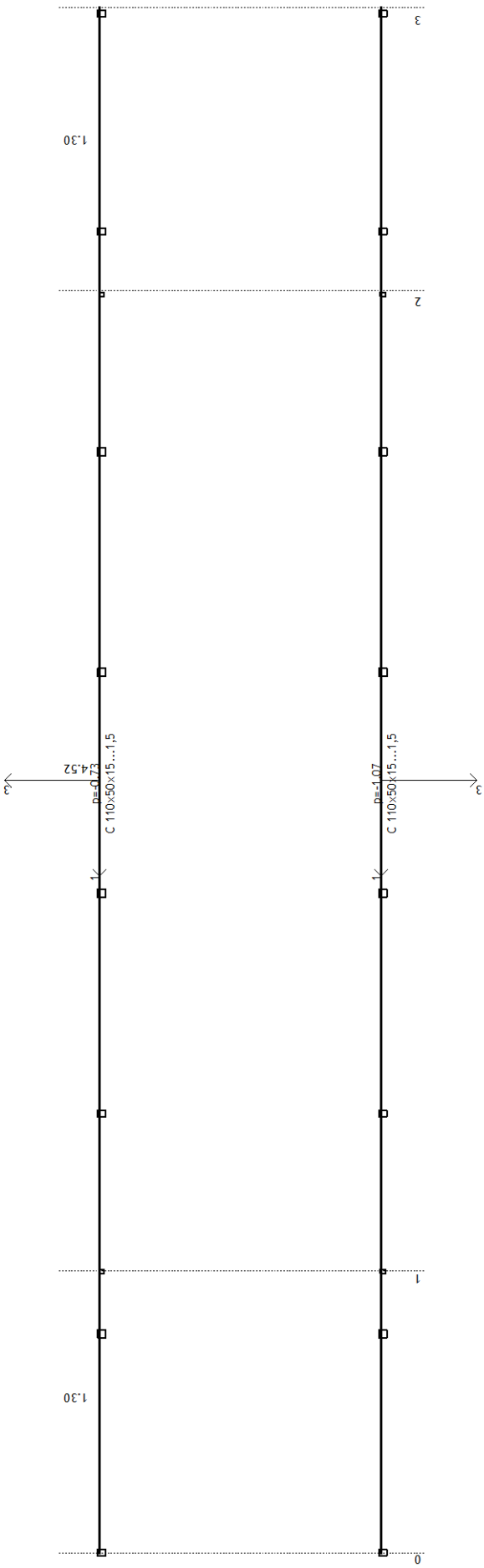

Поглед: 1

Опт. 3: Ветер -

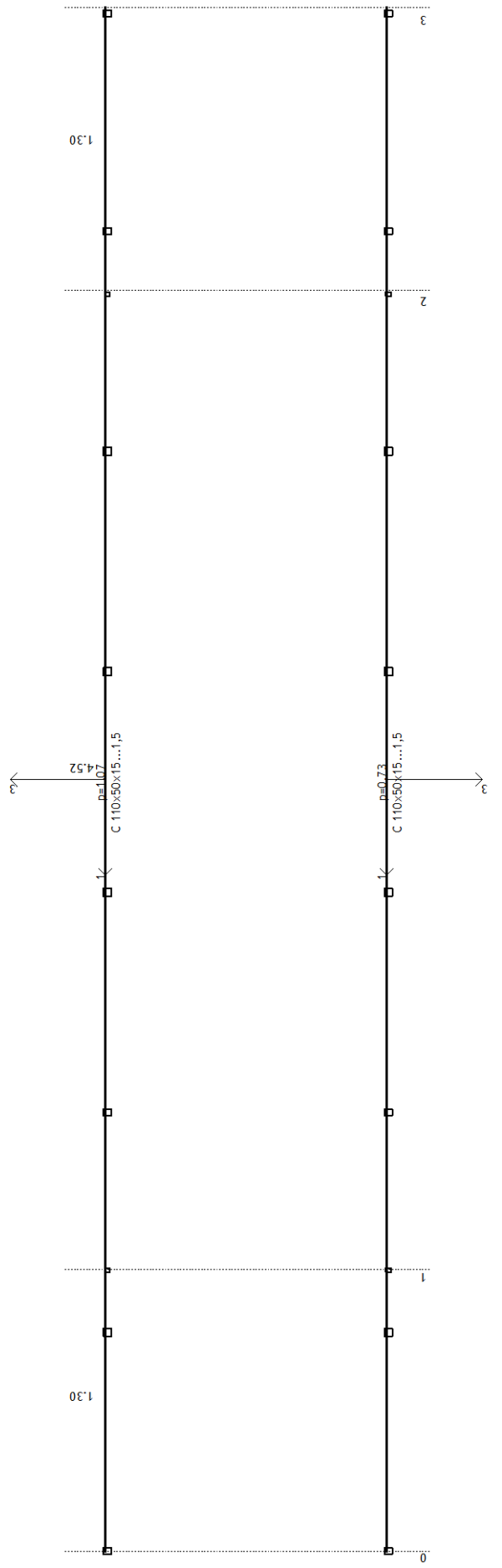

Поглед: 1

Опт. 4: Снег

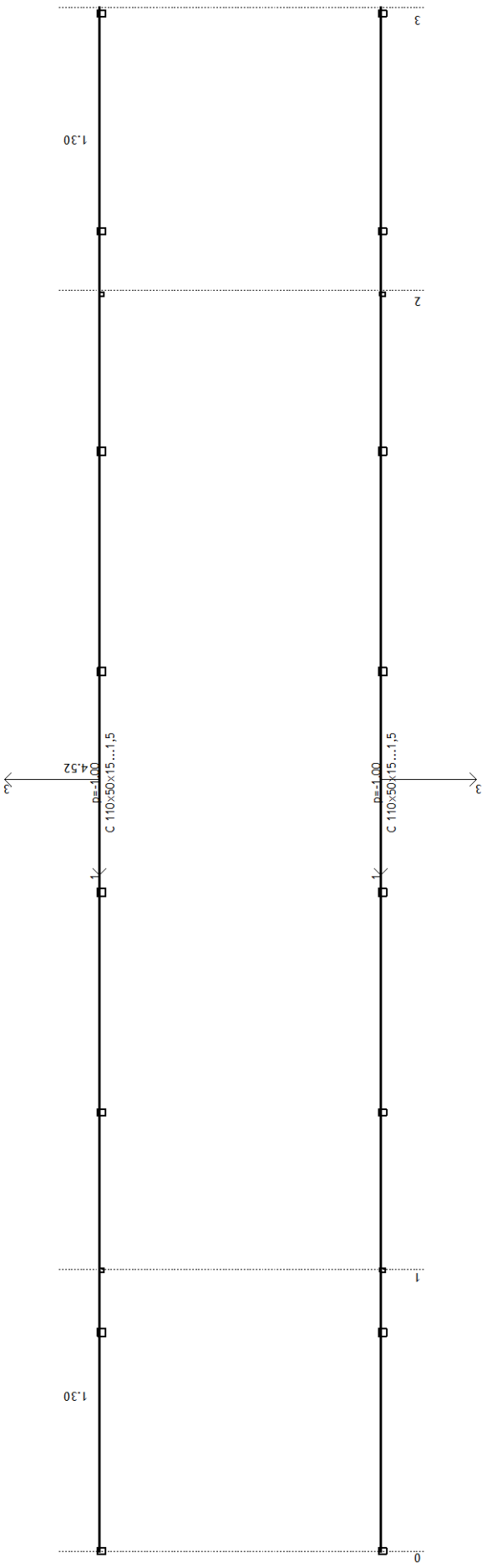

Поглед: 1

Опт. 1: Постојани (g)

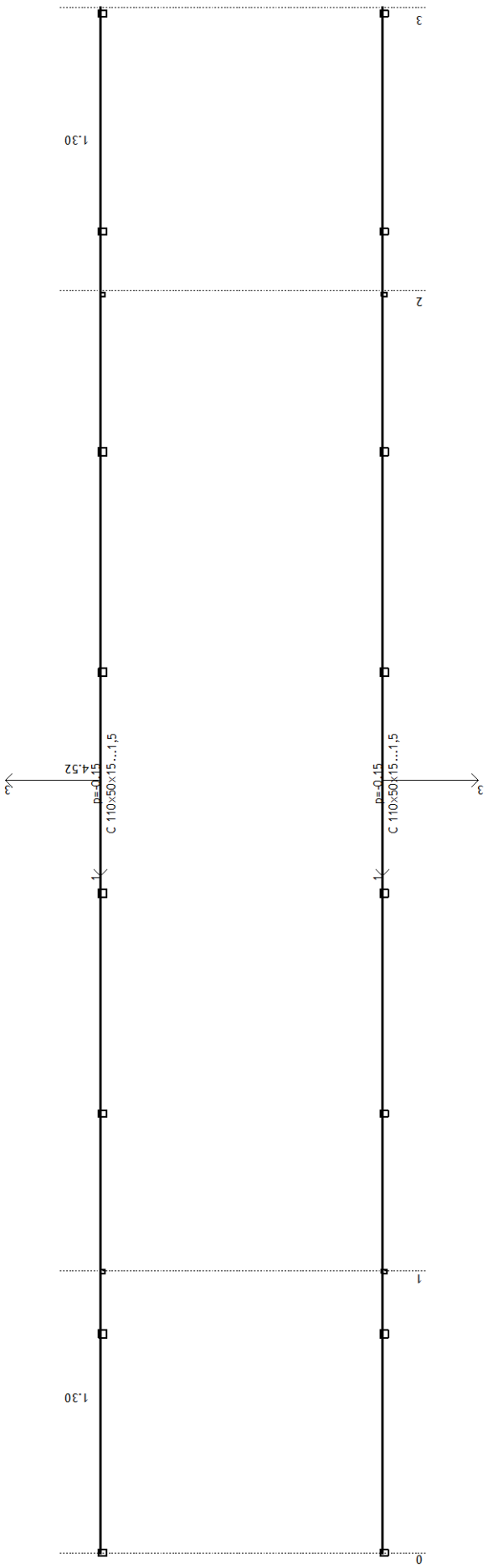

Поглед: 4

Опт. 2: Ветер +

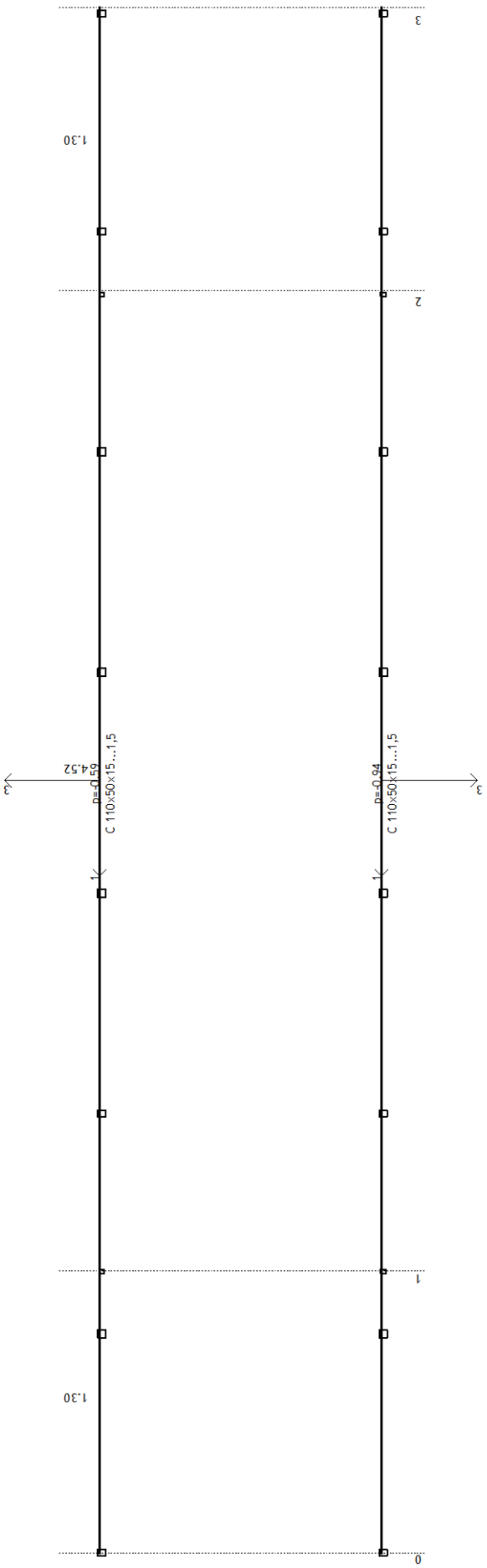

Поглед: 4

Опт. 3: Ветер -

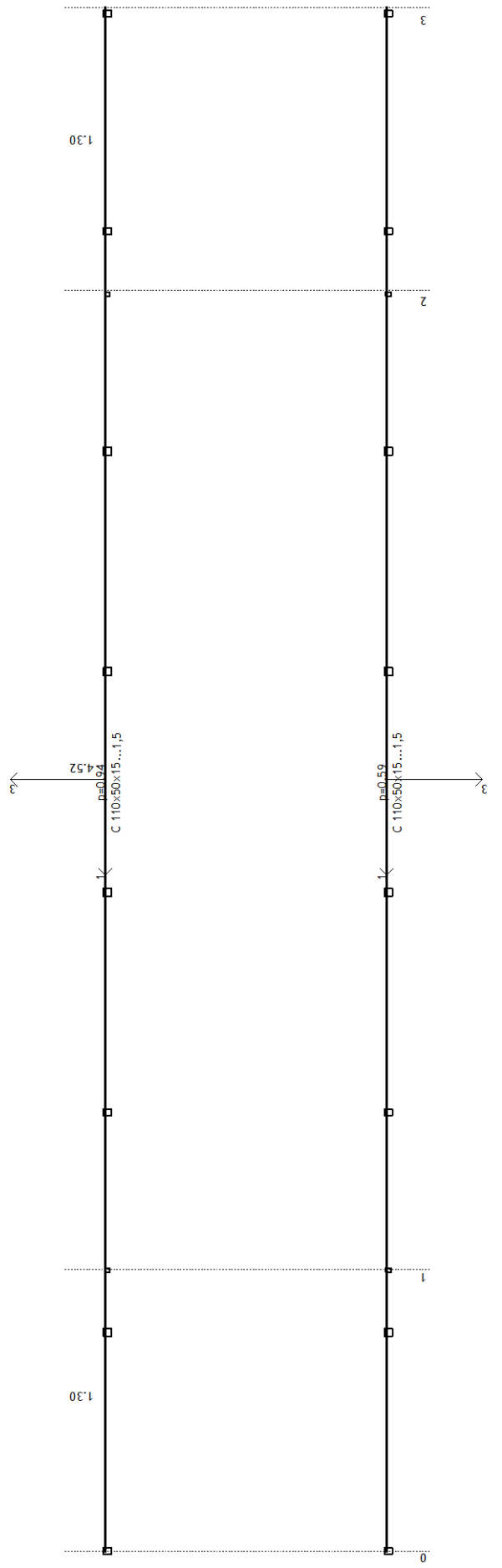

Поглед: 4

Опт. 4: Снег

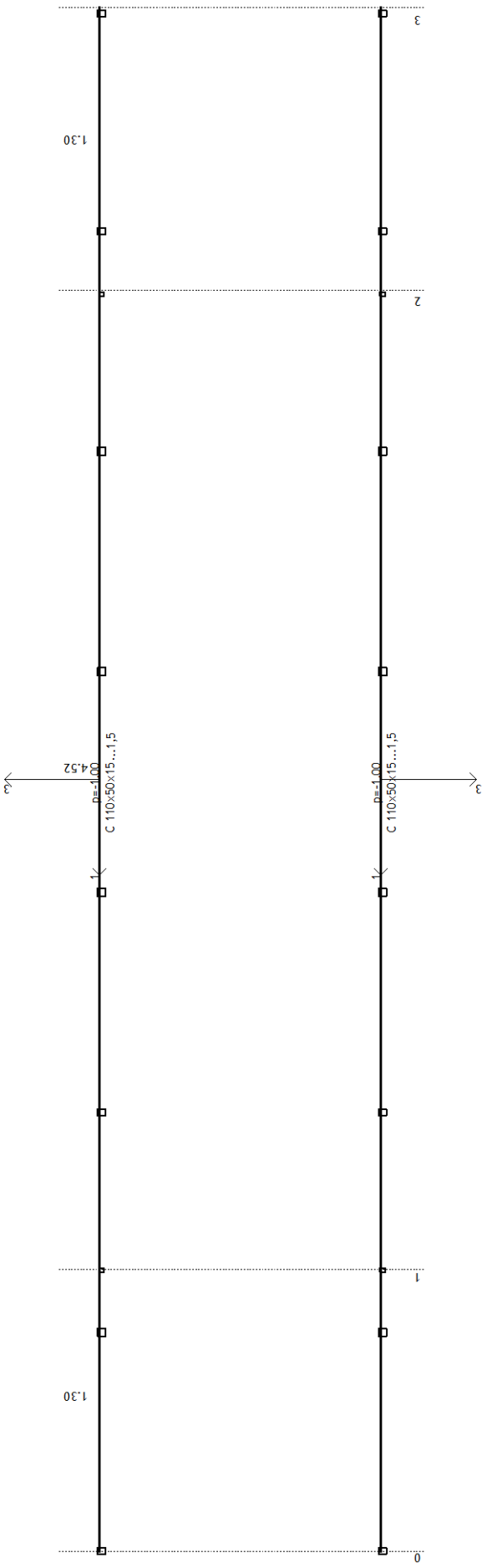

Поглед: 4

Опт. 1: Постојани (g)

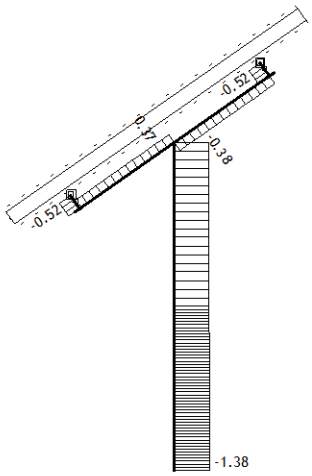

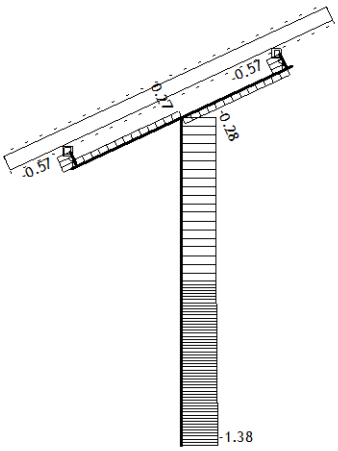

Рамка: Ry23
Влијанија во греда: max N1= 0.37 / min N1= -1.38 kN

Опт. 1: Постојани (g)

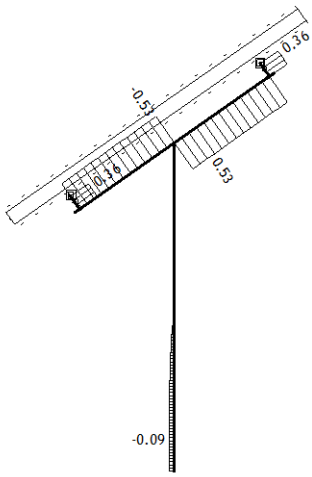

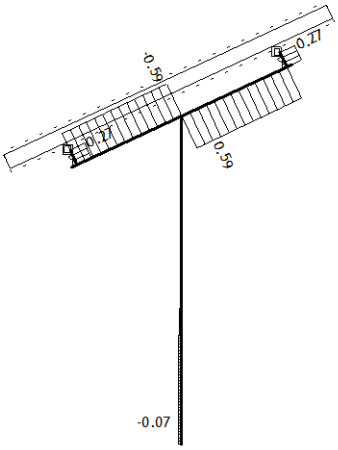

Рамка: Ry23
Влијанија во греда: max T2= 0.59 / min T2= -0.59 kN

Опт. 1: Постојани (g)

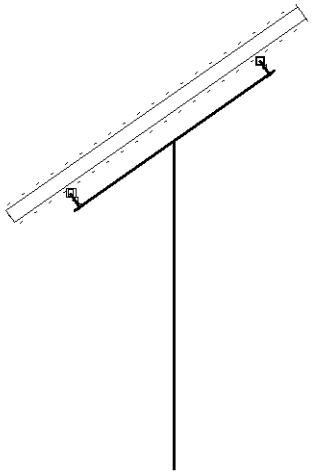

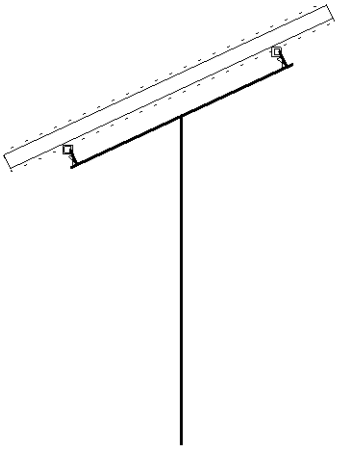

Рамка: Ry23
Влијанија во греда: max M2= 0.01 / min M2= -0.00 kNm

Опт. 1: Постојани (g)

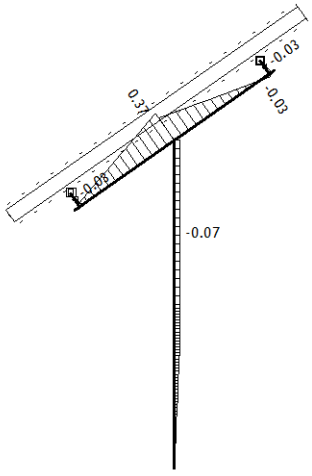

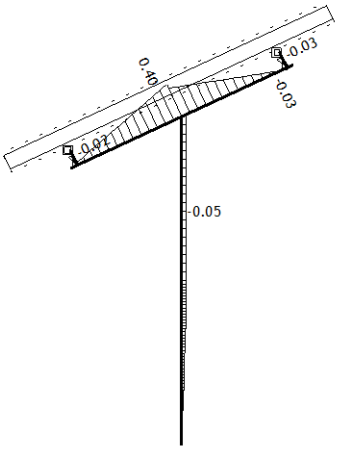

Рамка: Ry23
Влијанија во греда: max M3= 0.40 / min M3= -0.07 kNm

Опт. 2: Ветер +

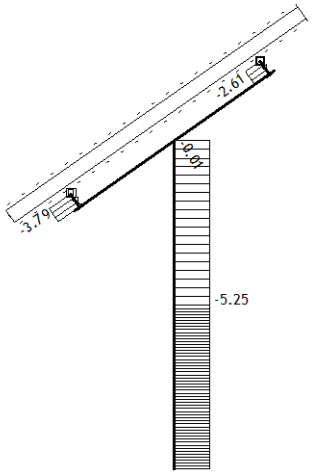

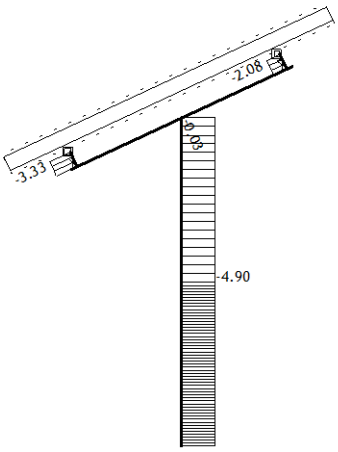

Рамка: Ry23
Влијанија во греда: max N1= 0.00 / min N1= -5.25 kN

Опт. 2: Ветер +

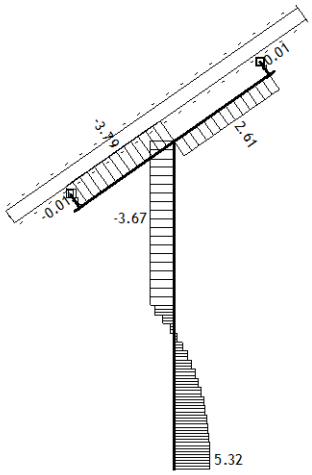

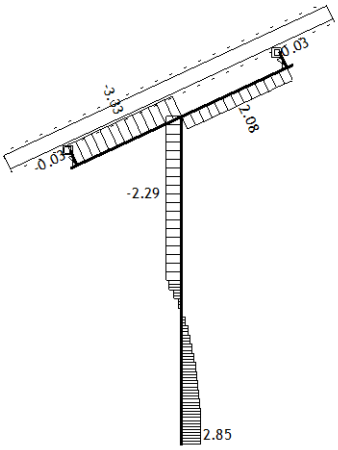

Рамка: Ry23
Влијанија во греда: max T2= 5.32 / min T2= -3.79 kN

Опт. 2: Ветер +

Рамка: Ry23
Влијанија во греда: max M2= 0.00 / min M2= -0.00 kNm

Опт. 2: Ветер +

Рамка: Ry23
Влијанија во греда: max M3= 2.90 / min M3= -0.81 kNm

Опт. 3: Ветер -

Рамка: Ry23
Влијанија во греда: max N1= 5.25 / min N1= -0.00 kN

Опт. 3: Ветер -

Рамка: Ry23
Влијанија во греда: max T2= 3.67 / min T2= -7.48 kN

Опт. 3: Ветер -

Рамка: Ry23
Влијанија во греда: max M2= 0.00 / min M2= -0.00 kNm

Опт. 3: Ветер -

Рамка: Ry23
Влијанија во греда: max M3= 0.00 / min M3= -4.37 kNm

Опт. 4: Снег

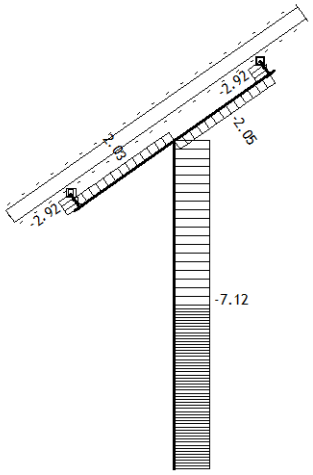

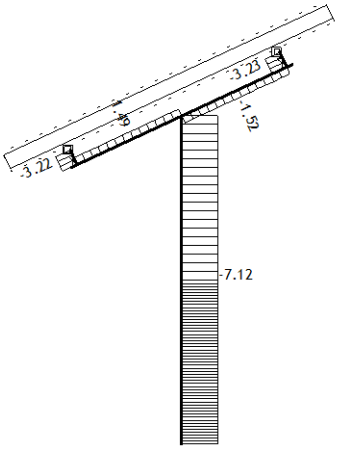

Рамка: Ry23
Влијанија во греда: max N1= 2.03 / min N1= -7.12 kN

Опт. 4: Снег

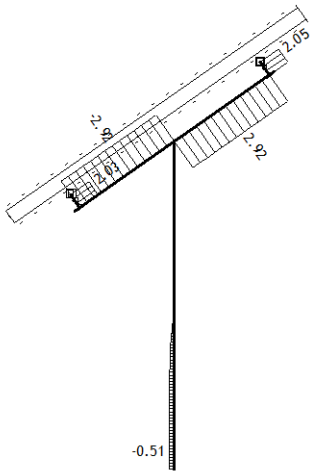

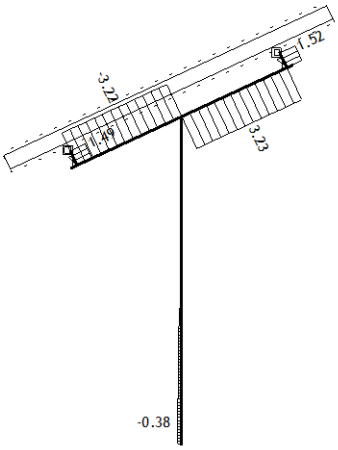

Рамка: Ry23
Влијанија во греда: max T2= 3.23 / min T2= -3.22 kN

Опт. 4: Снег

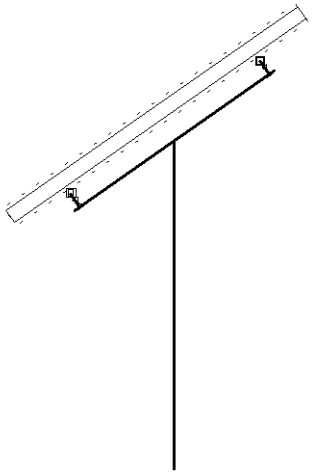

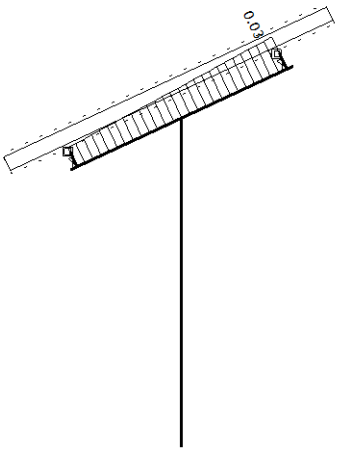

Рамка: Ry23
Влијанија во греда: max M2= 0.03 / min M2= -0.01 kNm

Опт. 4: Снег

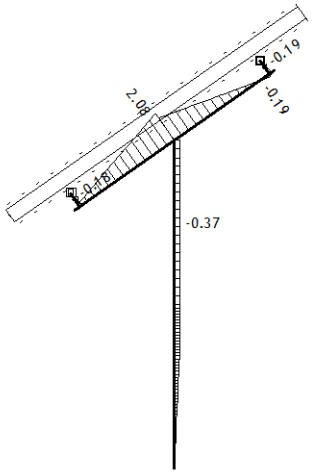

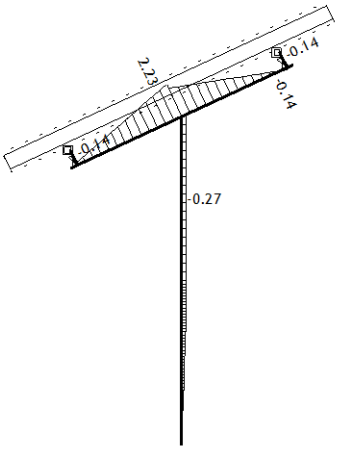

Рамка: Ry23
Влијанија во греда: max M3= 2.23 / min M3= -0.37 kNm

Опт. 1: Постојани (g)

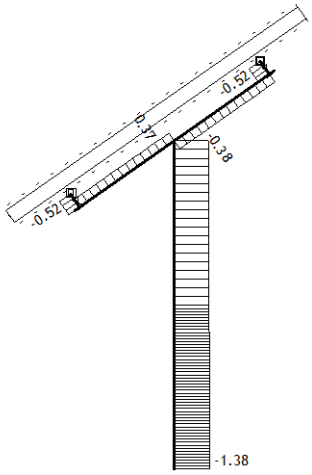

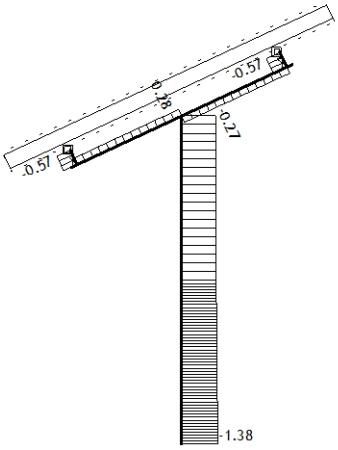

Рамка: Ry28
Влијанија во греда: max N1= 0.37 / min N1= -1.38 kN

Опт. 1: Постојани (g)

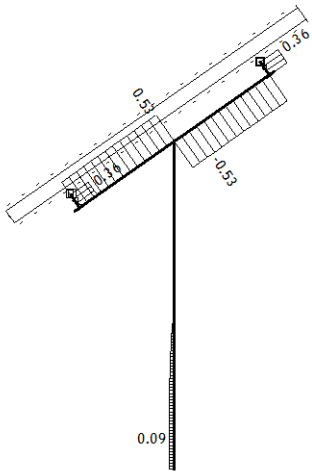

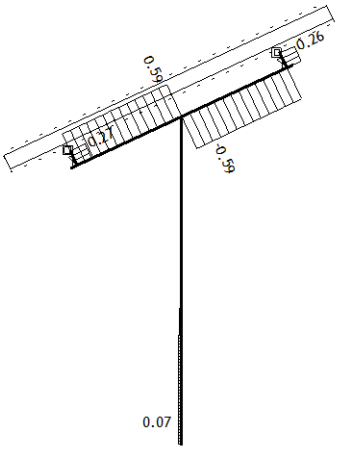

Рамка: Ry28
Влијанија во греда: max T2= 0.59 / min T2= -0.59 kN

Опт. 1: Постојани (g)

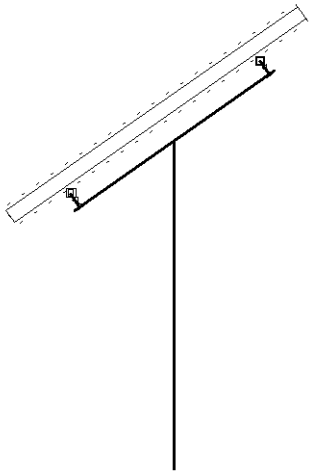

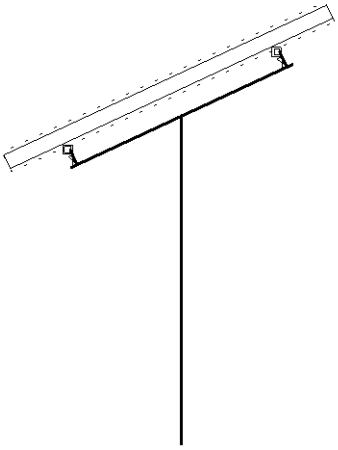

Рамка: Ry28
Влијанија во греда: max M2= 0.00 / min M2= -0.00 kNm

Опт. 1: Постојани (g)

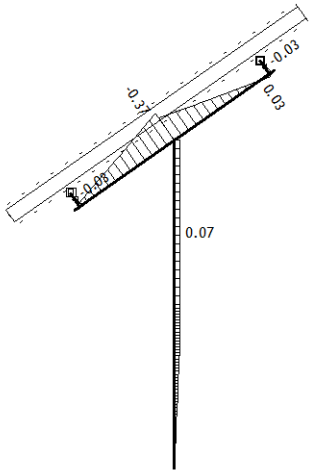

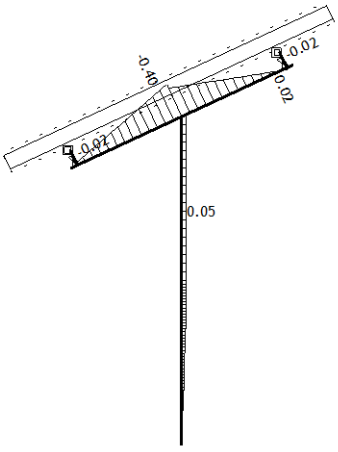

Рамка: Ry28
Влијанија во греда: max M3= 0.07 / min M3= -0.40 kNm

Опт. 2: Ветер +

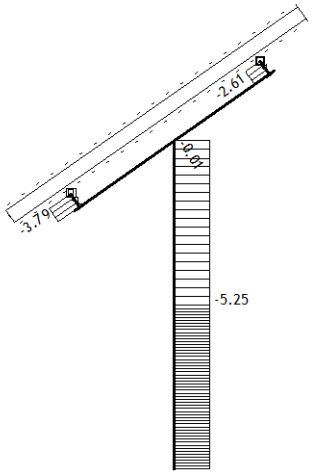

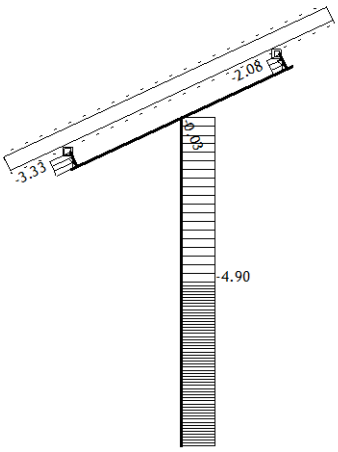

Рамка: Ry28
Влијанија во греда: max N1= 0.00 / min N1= -5.25 kN

Опт. 2: Ветер +

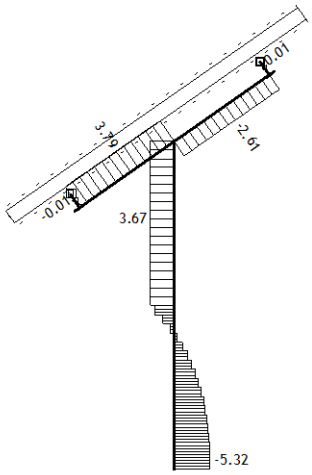

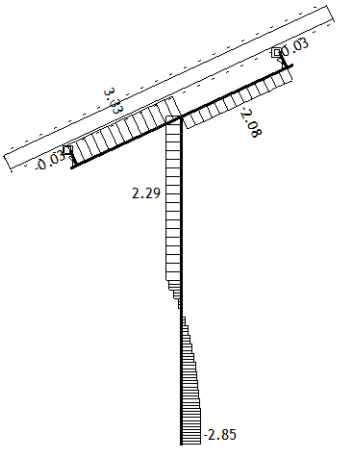

Рамка: Ry28
Влијанија во греда: max T2= 3.79 / min T2= -5.32 kN

Опт. 2: Ветер +

Рамка: Ry28
Влијанија во греда: max M2= 0.00 / min M2= -0.00 kNm

Опт. 2: Ветер +

Рамка: Ry28
Влијанија во греда: max M3= 0.81 / min M3= -2.90 kNm

Опт. 3: Ветер -

Рамка: Ry28
Влијанија во греда: max N1= 5.25 / min N1= -0.00 kN

Опт. 3: Ветер -

Рамка: Ry28
Влијанија во греда: max T2= 7.48 / min T2= -3.67 kN

Опт. 3: Ветер -

Рамка: Ry28
Влијанија во греда: max M2= 0.00 / min M2= -0.00 kNm

Опт. 3: Ветер -

Рамка: Ry28
Влијанија во греда: max M3= 4.37 / min M3= -0.00 kNm

Опт. 4: Снег

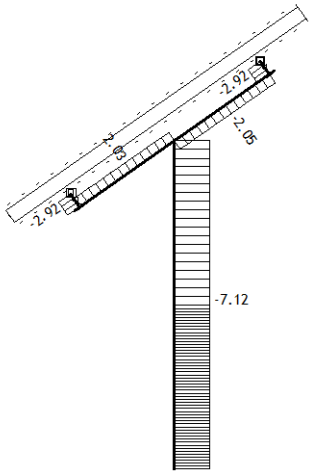

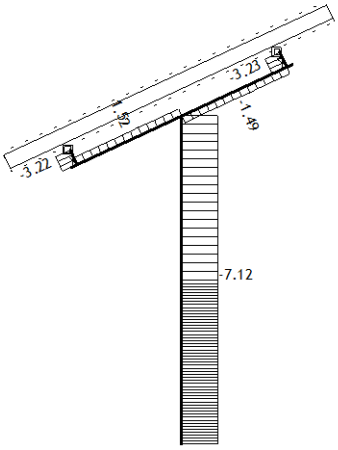

Рамка: Ry28
Влијанија во греда: max N1= 2.03 / min N1= -7.12 kN

Опт. 4: Снег

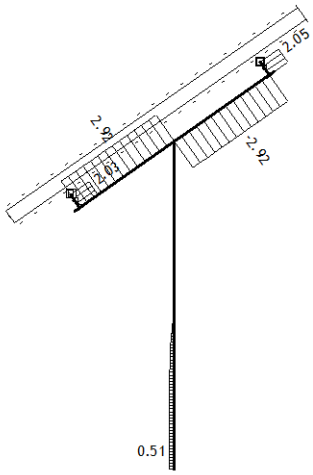

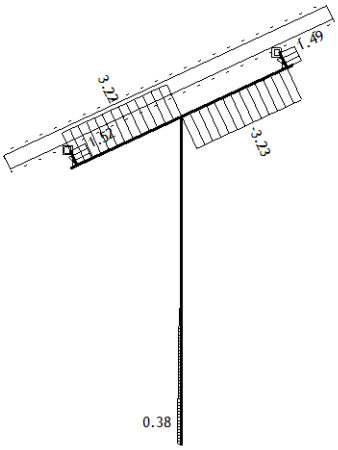

Рамка: Ry28
Влијанија во греда: max T2= 3.22 / min T2= -3.23 kN

Опт. 4: Снег

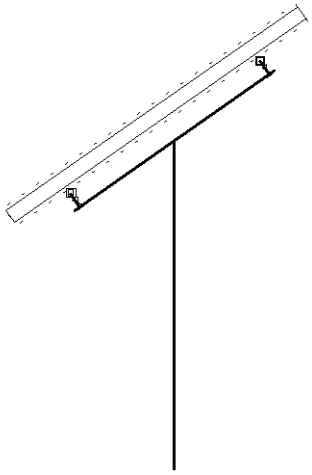

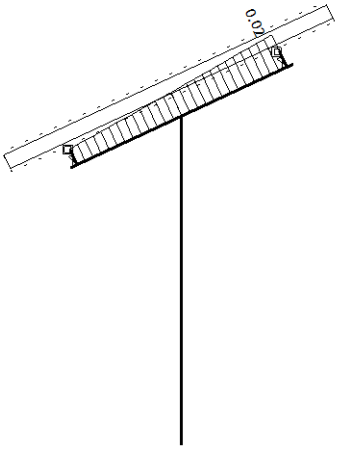

Рамка: Ry28
Влијанија во греда: max M2= 0.02 / min M2= -0.01 kNm

Опт. 4: Снег

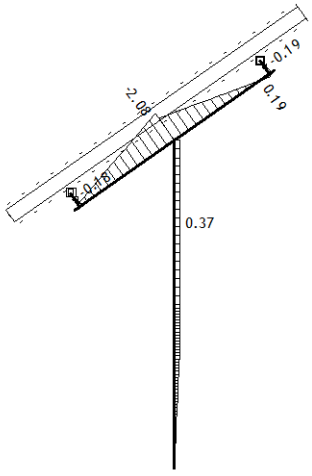

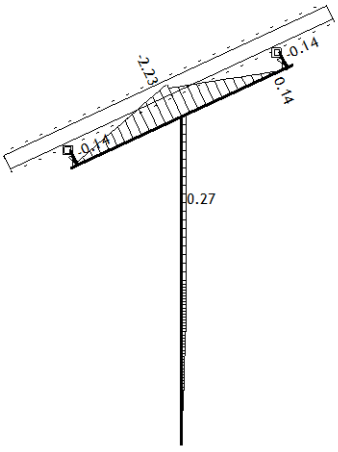

Рамка: Ry28
Влијанија во греда: max M3= 0.37 / min M3= -2.23 kNm

Опт. 1: Постојани (g)

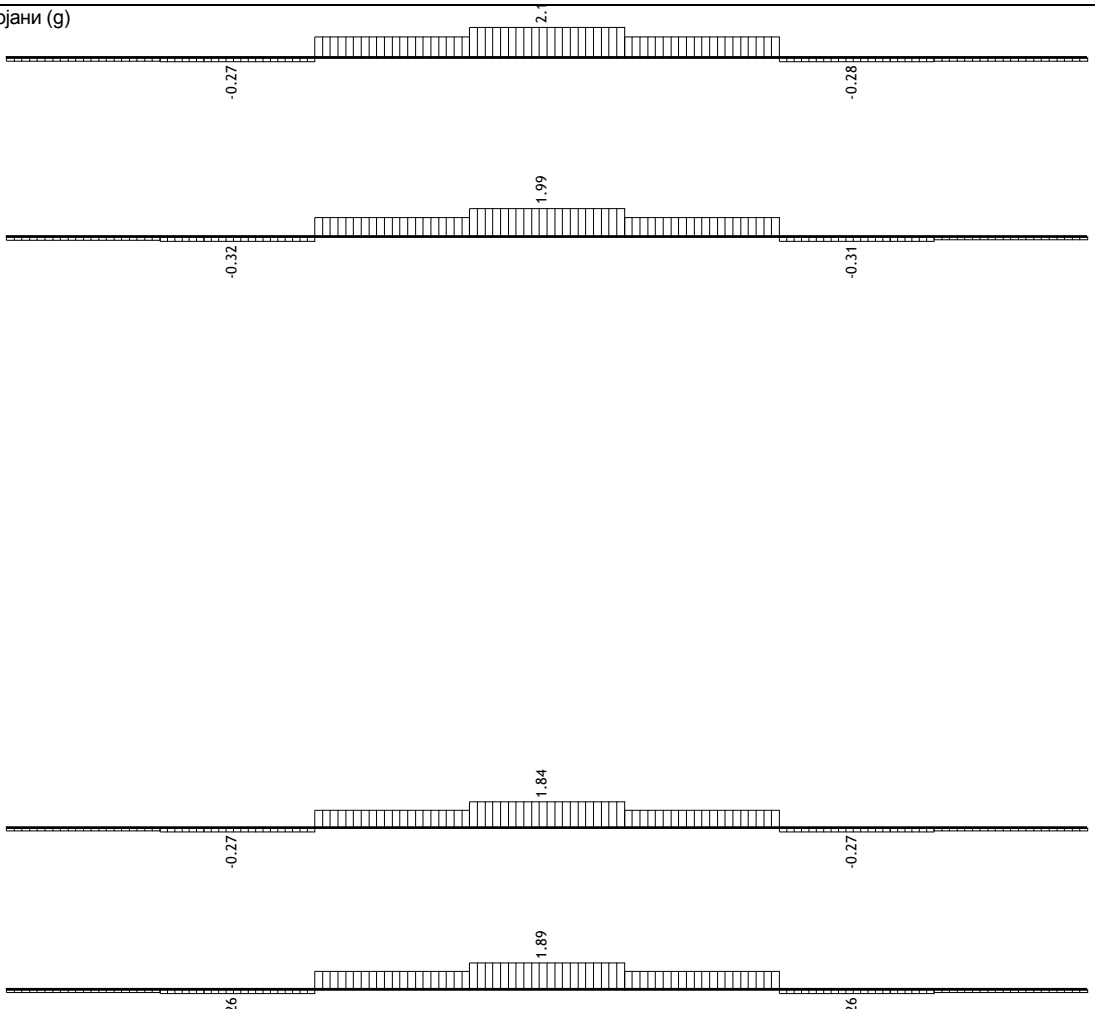

Поглед: 1+4
Влијанија во греда: max N1= 2.13 / min N1= -0.32 kN

Опт. 1: Постојани (g)

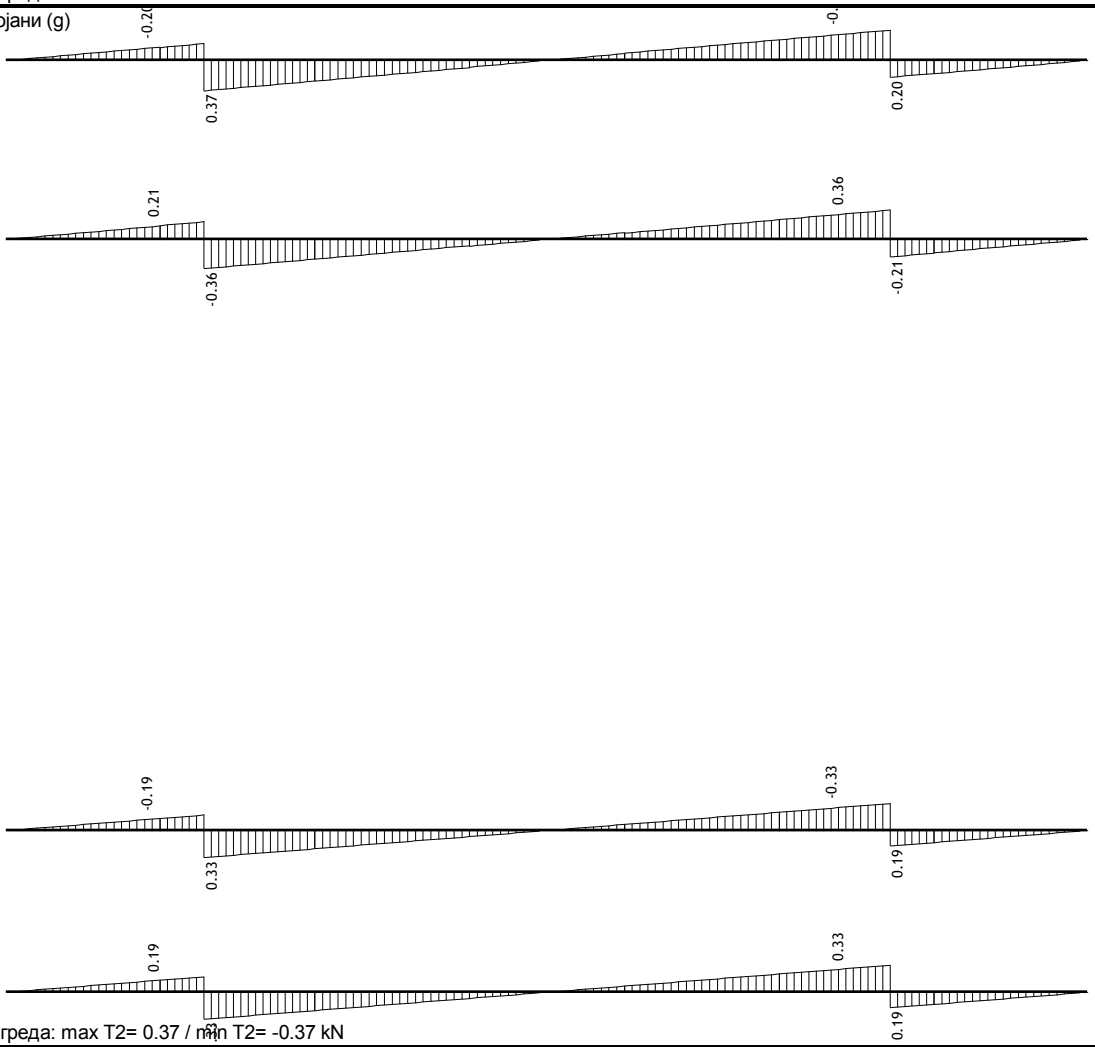

Поглед: 1+4
Влијанија во греда: max T2= 0.37 / min T2= -0.37 kN

Опт. 1: Постојани (g)

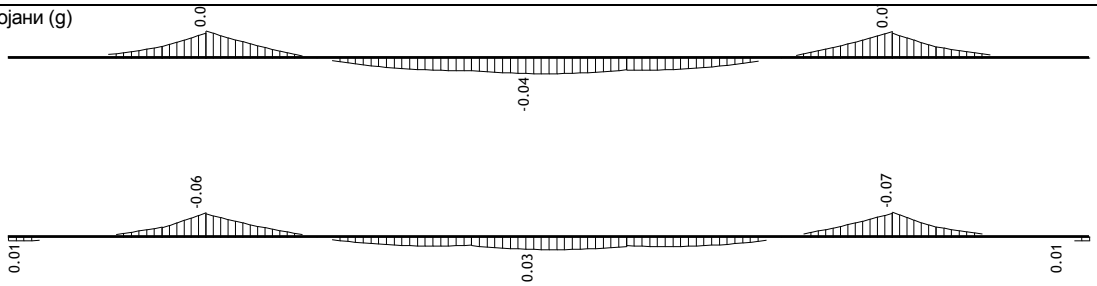

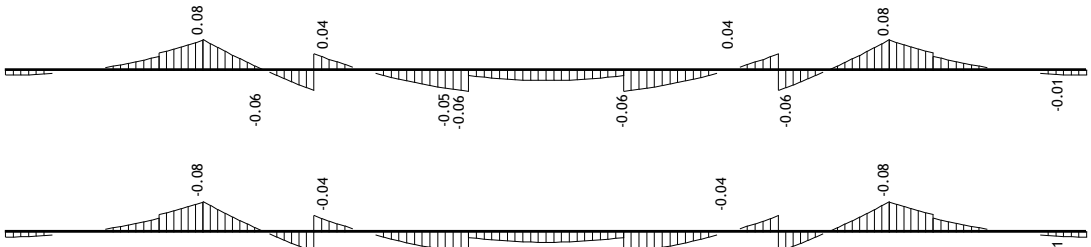

Поглед: 1+4

Влијанија во греда: max M2= 0.08 / min M2= -0.08 kNm

Опт. 1: Постојани (g)

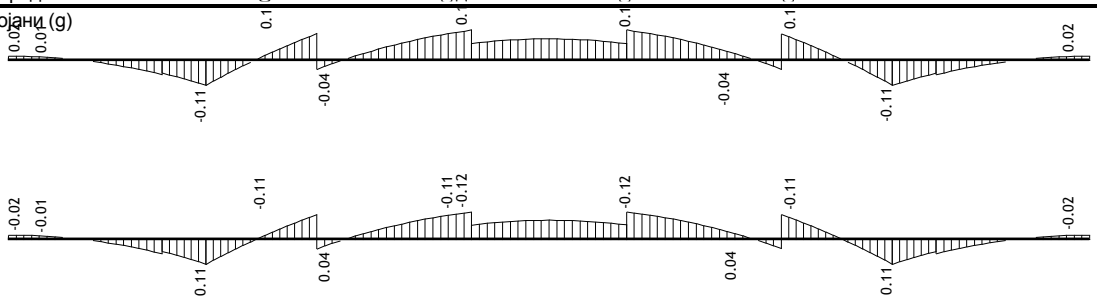

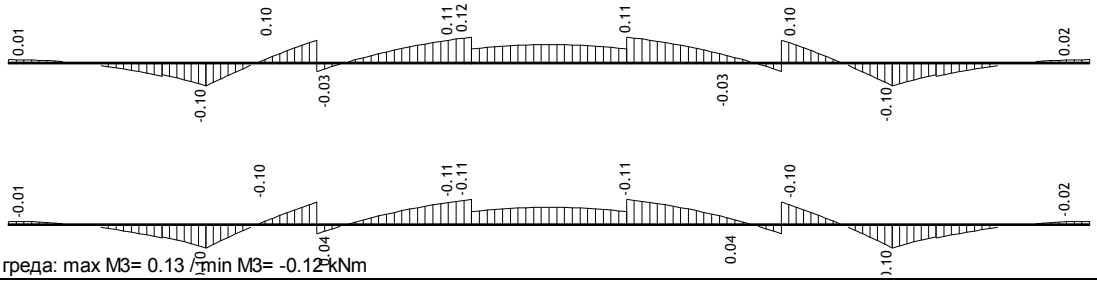

Поглед: 1+4

Влијанија во греда: max M3= 0.13 / min M3= -0.12 kNm

Опт. 2: Ветер +

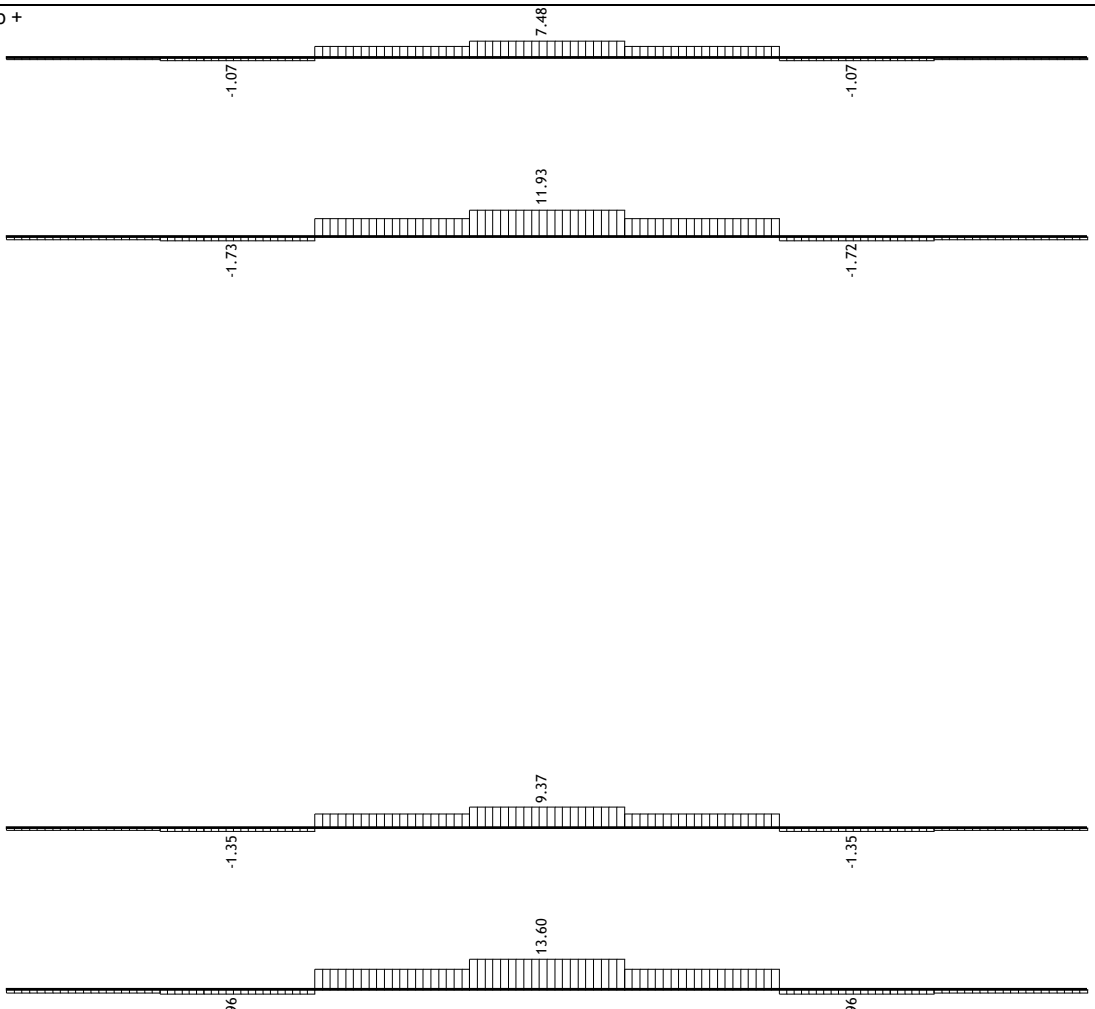

Поглед: 1+4

Влијанија во греда: max N1= 13.60 / min N1= -1.96 kN

Опт. 2: Ветер +

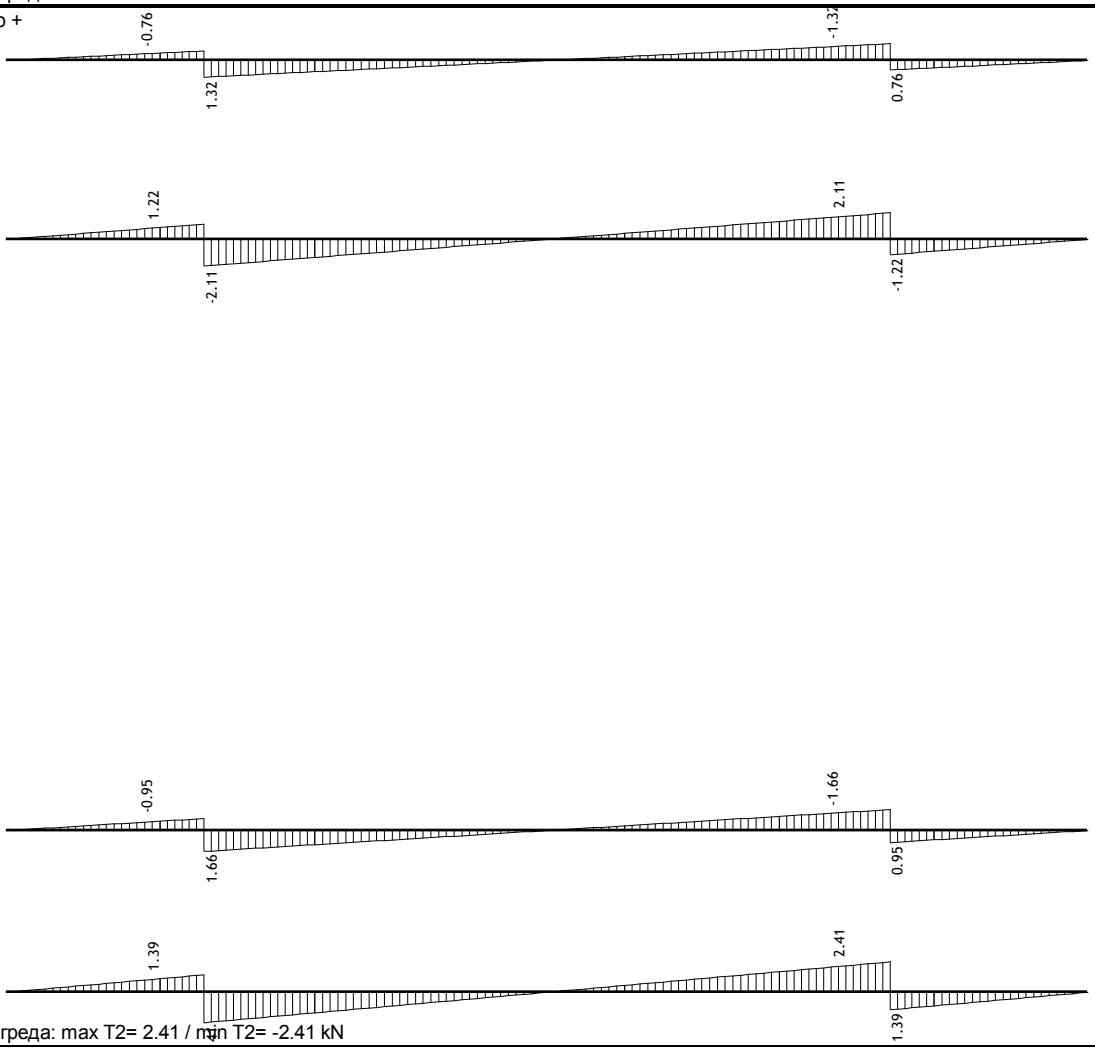

Поглед: 1+4

Влијанија во греда: max T2= 2.41 / min T2= -2.41 kN

Опт. 2: Ветер +

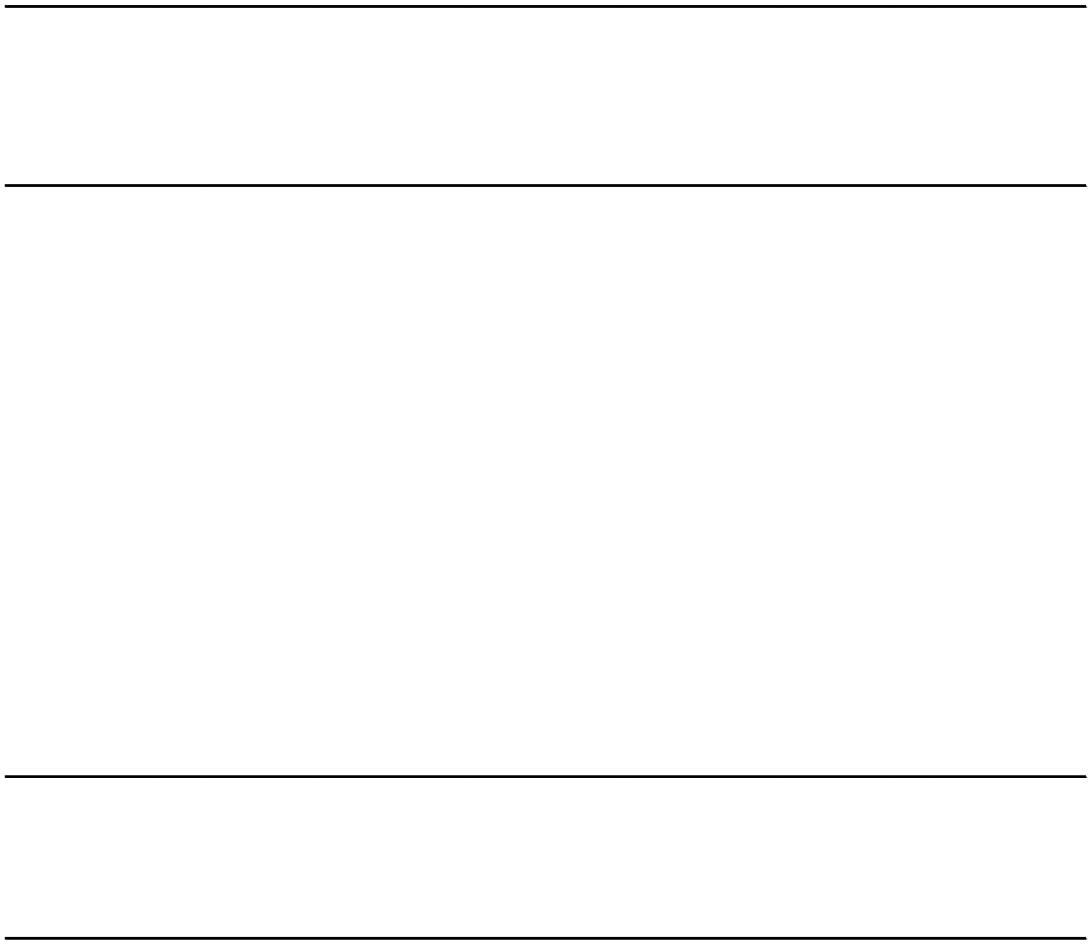

Поглед: 1+4
Влијанија во греда: max M2= 0.01 / min M2= -0.01 kNm

Опт. 2: Ветер +

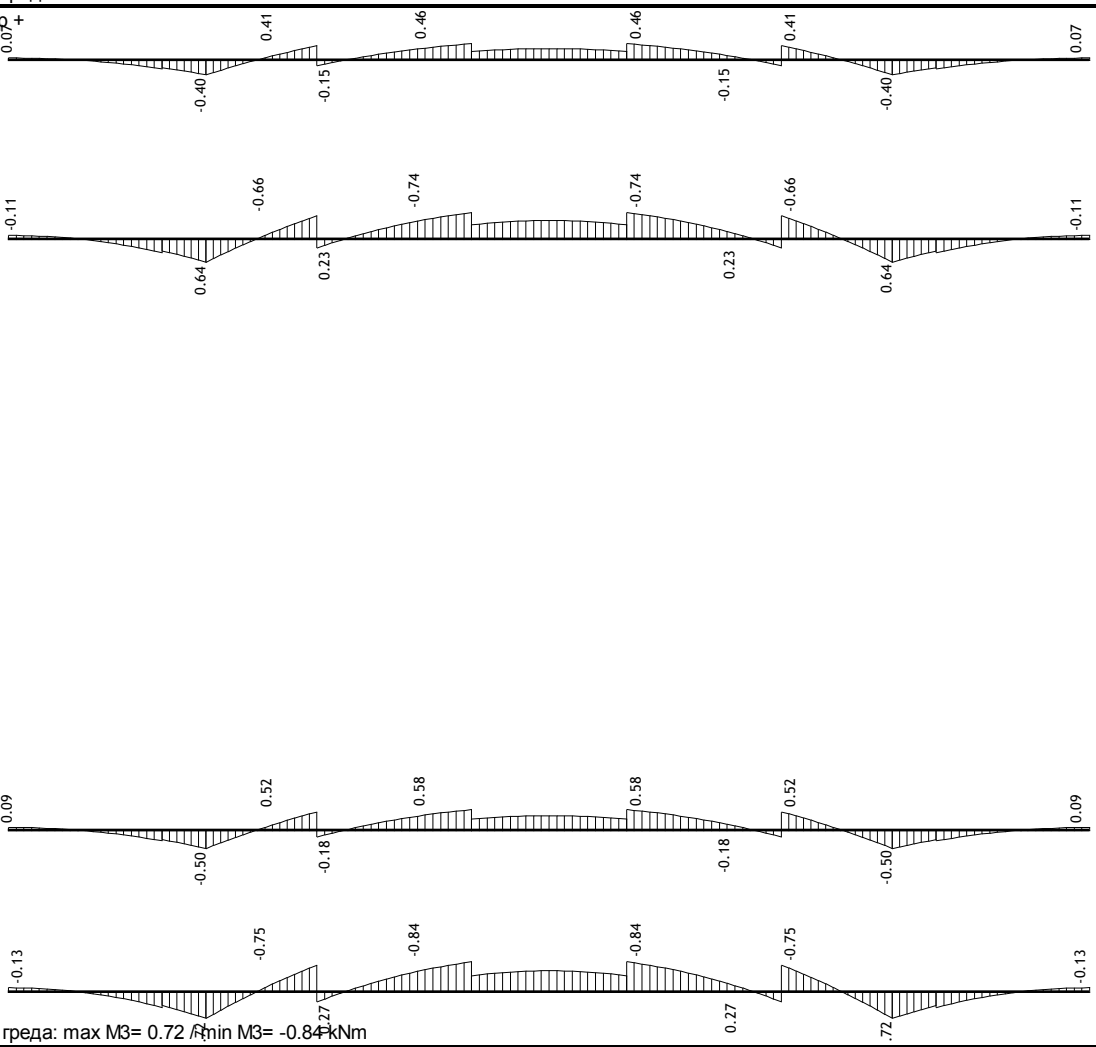

Поглед: 1+4
Влијанија во греда: max M3= 0.72 / min M3= -0.84 kNm

Опт. 3: Ветер -

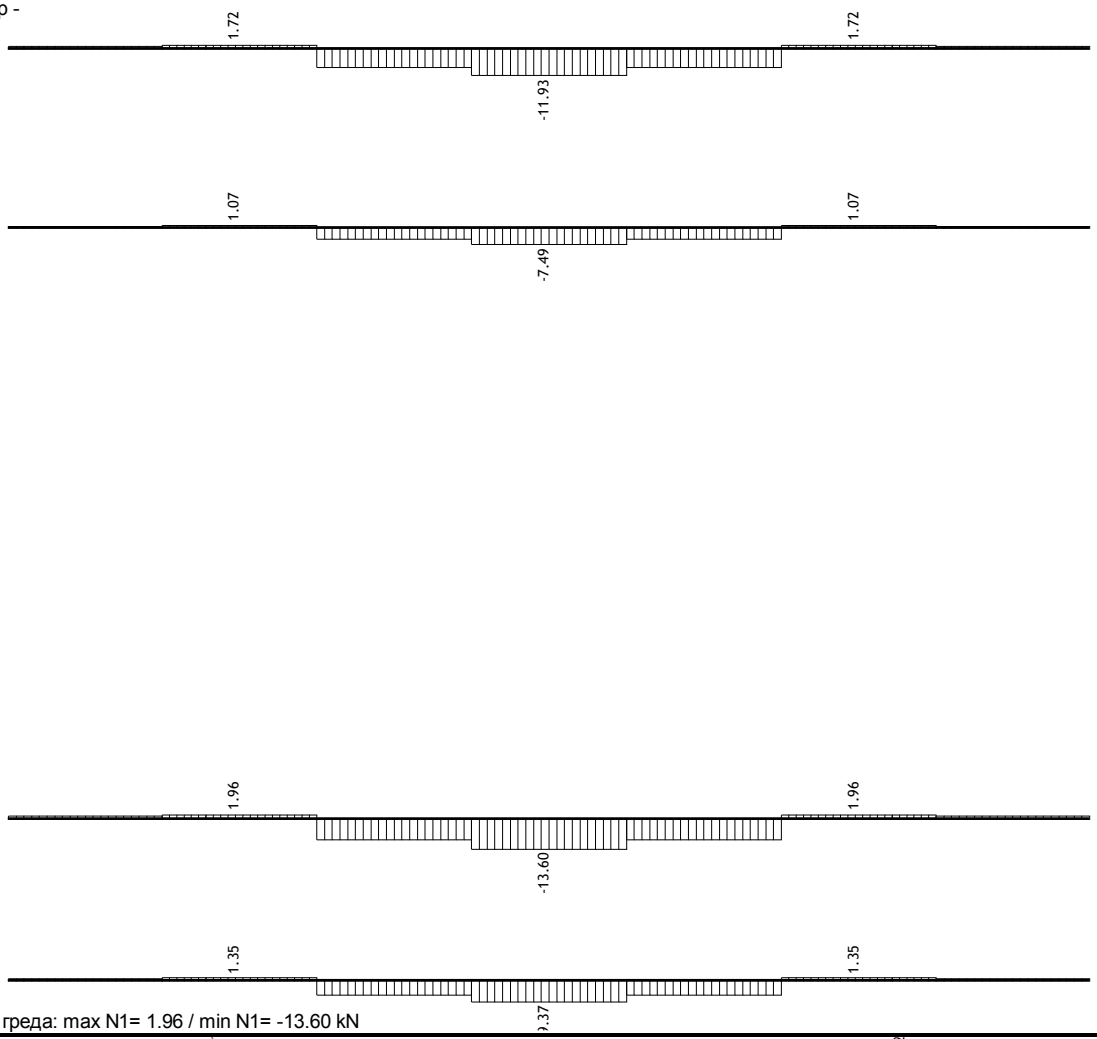

Поглед: 1+4

Влијанија во греда: max N1= 1.96 / min N1= -13.60 kN

Опт. 3: Ветер -

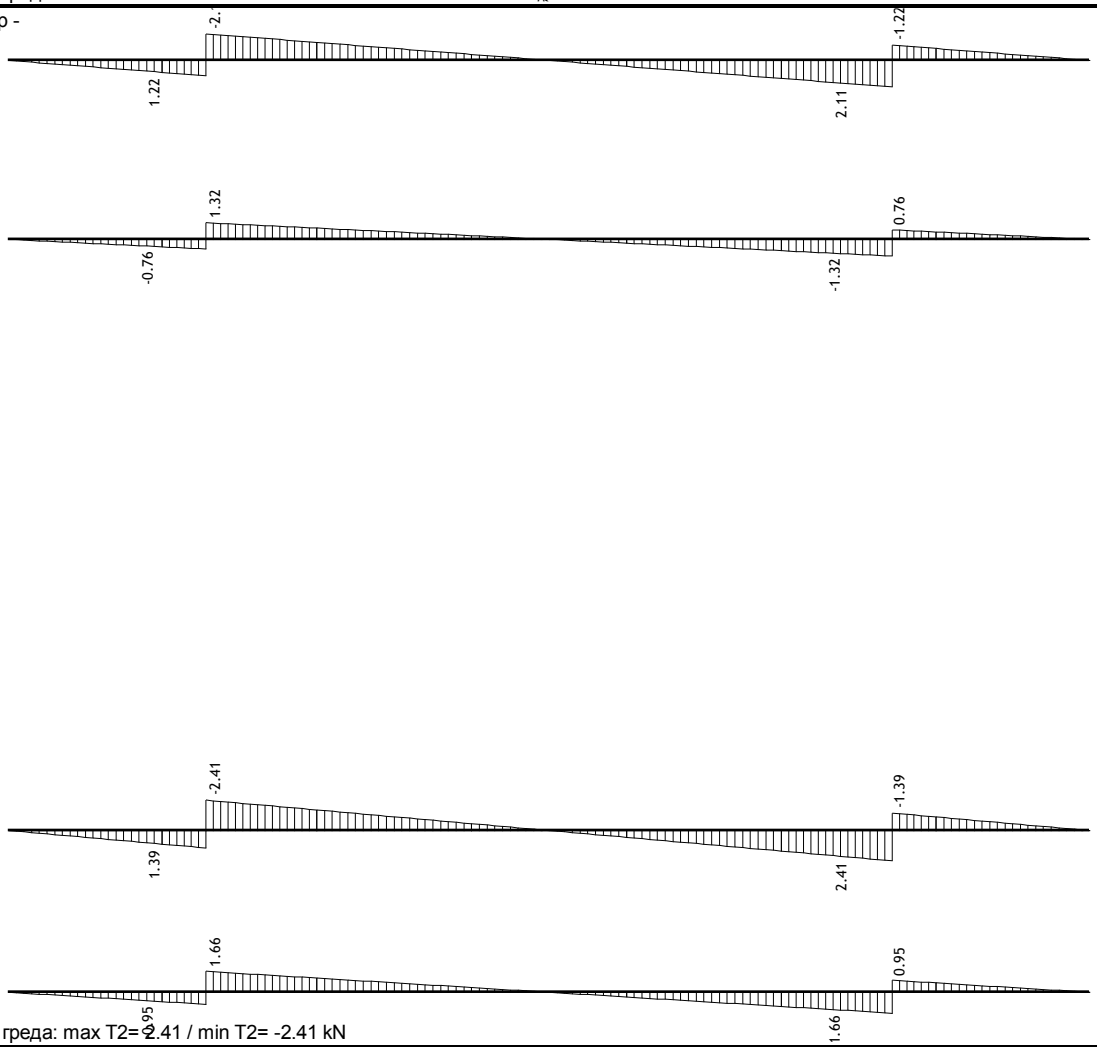

Поглед: 1+4

Влијанија во греда: max T2= 2.41 / min T2= -2.41 kN

Опт. 3: Ветер -

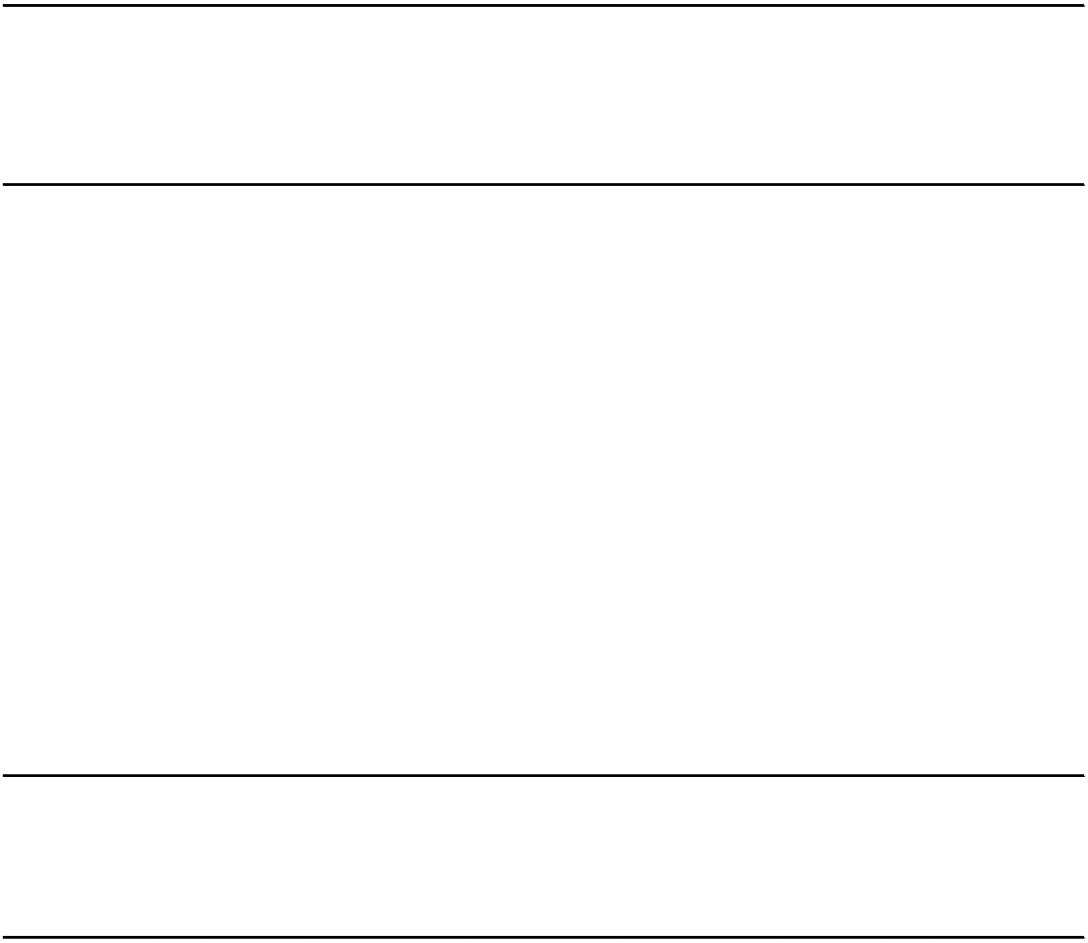

Поглед: 1+4
Влијанија во греда: max M2= 0.01 / min M2= -0.01 kNm

Опт. 4: Снег

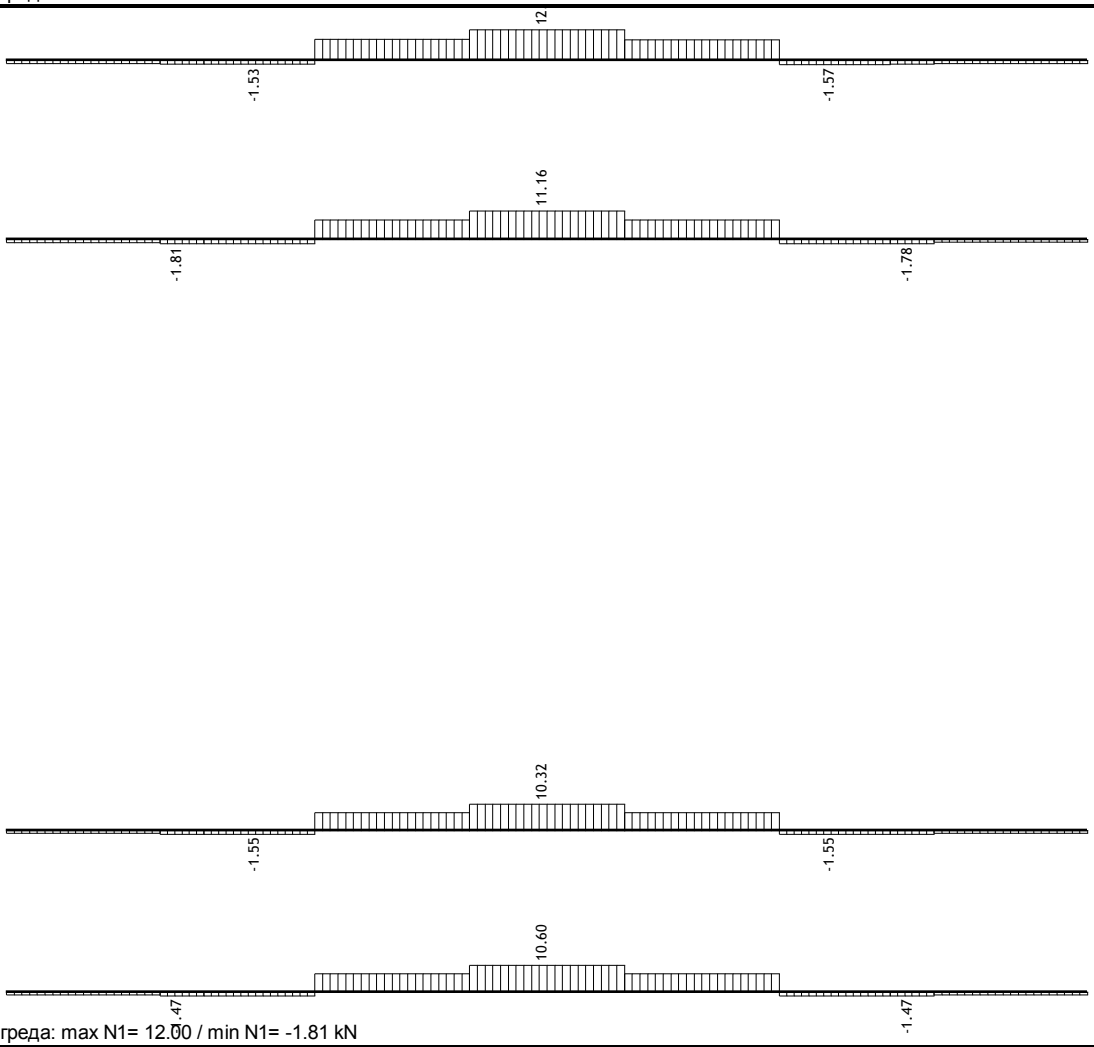

Поглед: 1+4
Влијанија во греда: max N1= 12.00 / min N1= -1.81 kN

Опт. 3: Ветер -

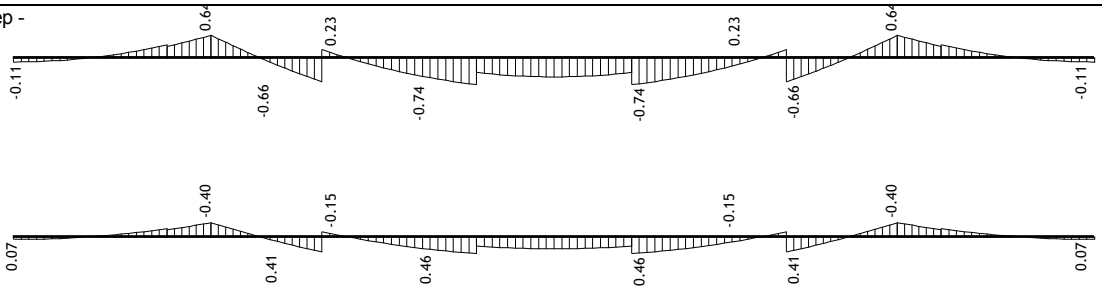

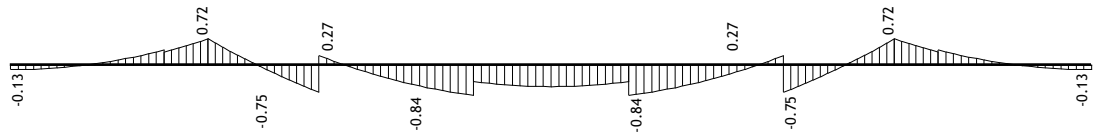

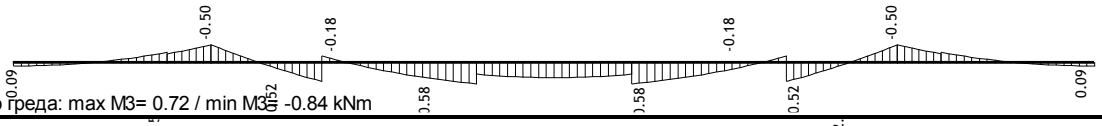

Поглед: 1+4
Влијанија во греда: max M3= 0.72 / min M3= -0.84 kNm

Опт. 4: Снег

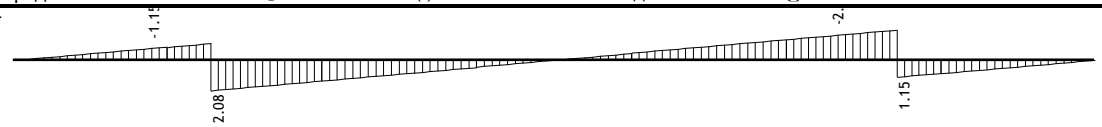

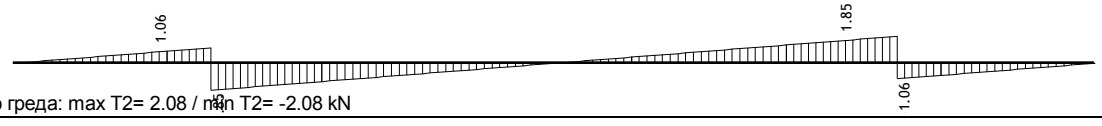

Поглед: 1+4
Влијанија во греда: max T2= 2.08 / min T2= -2.08 kN

Опт. 4: Снег

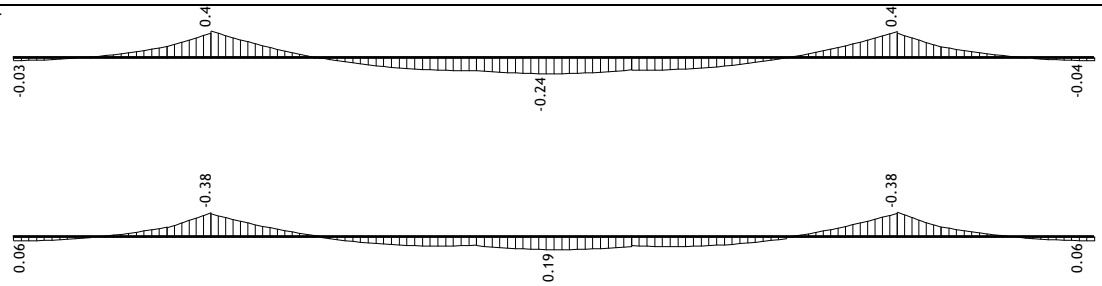

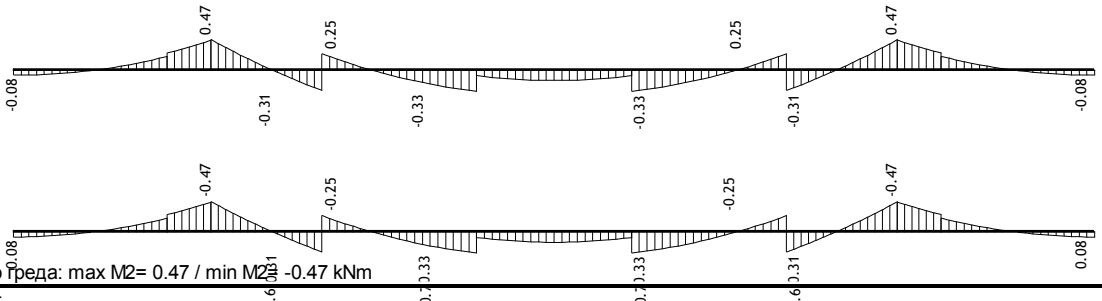

Поглед: 1+4

Влијанија во греда: max M2= 0.47 / min M2= -0.47 kNm

Опт. 4: Снег

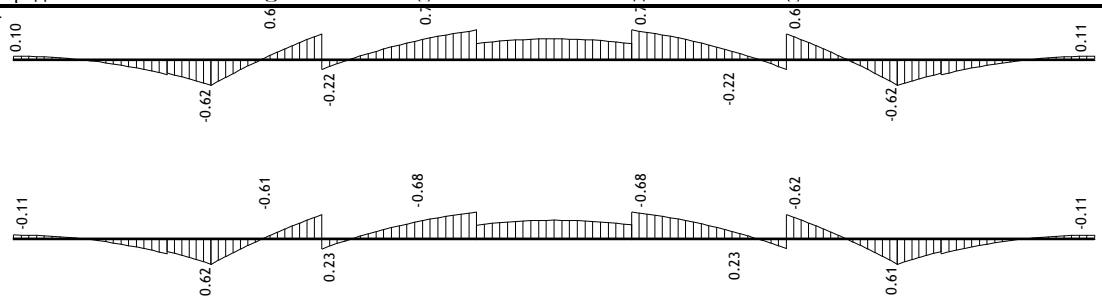

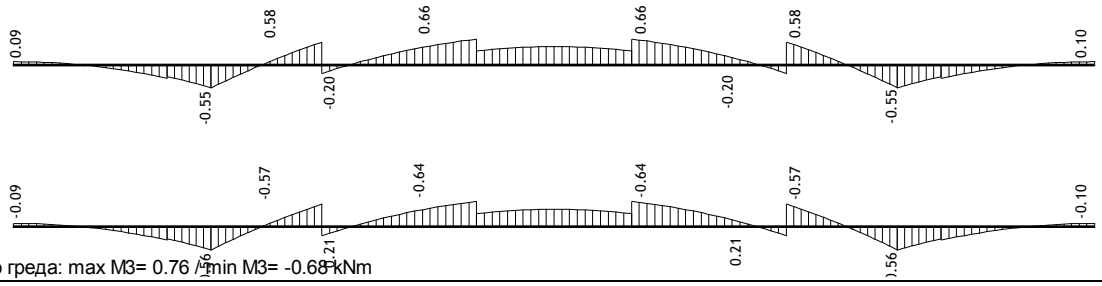

Поглед: 1+4

Влијанија во греда: max M3= 0.76 / min M3= -0.68 kNm

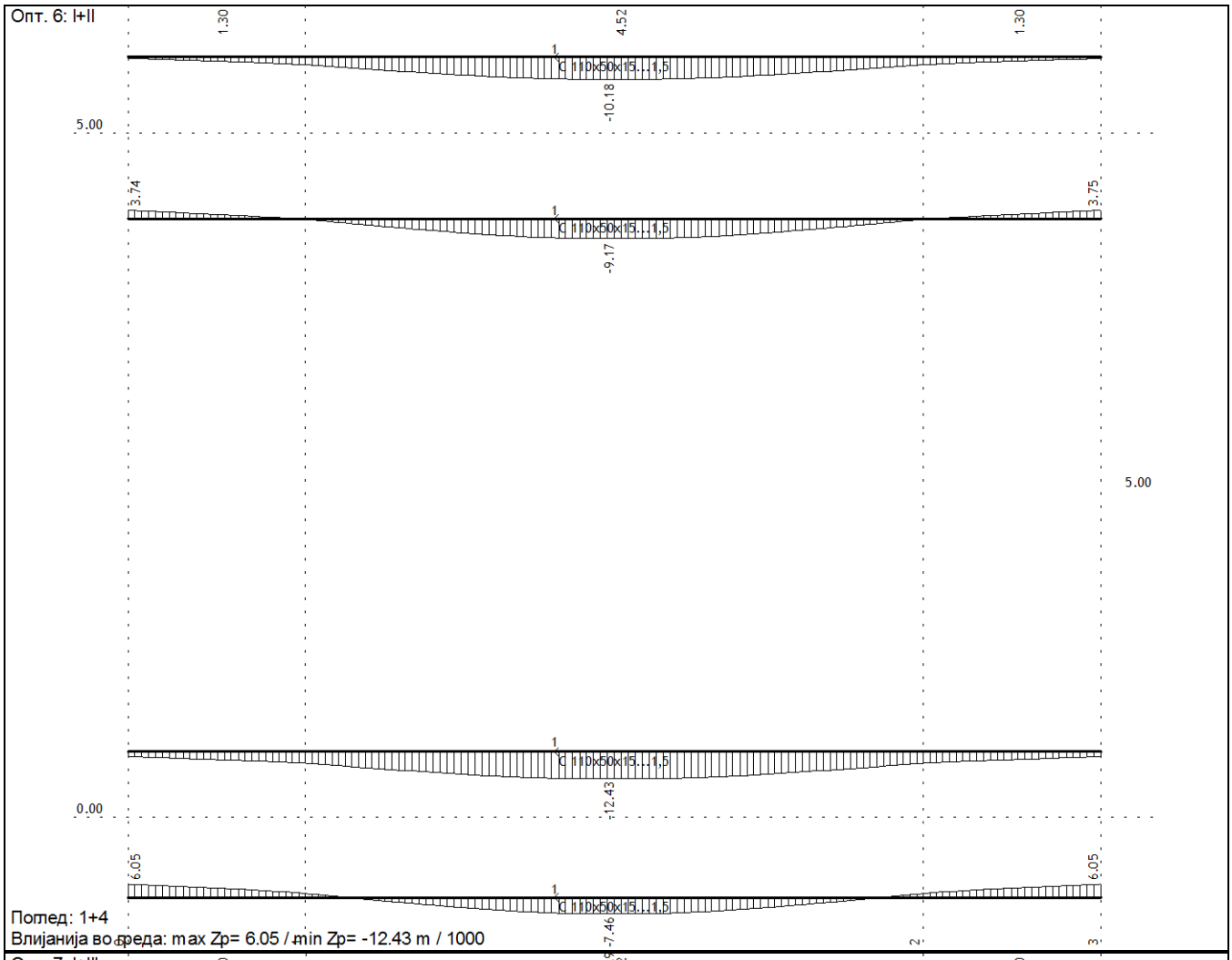
Опт. 6: I+II
1.30
4.52
1.30
1
C 110x50x15...1,5
-10.18
5.00
3.74
3.75
-9.17
5.00
-12.43
0.00
6.05
6.05
-7.46
Полед: 1+4
Влијанија во греда: max Zp= 6.05 / min Zp= -12.43 m / 1000

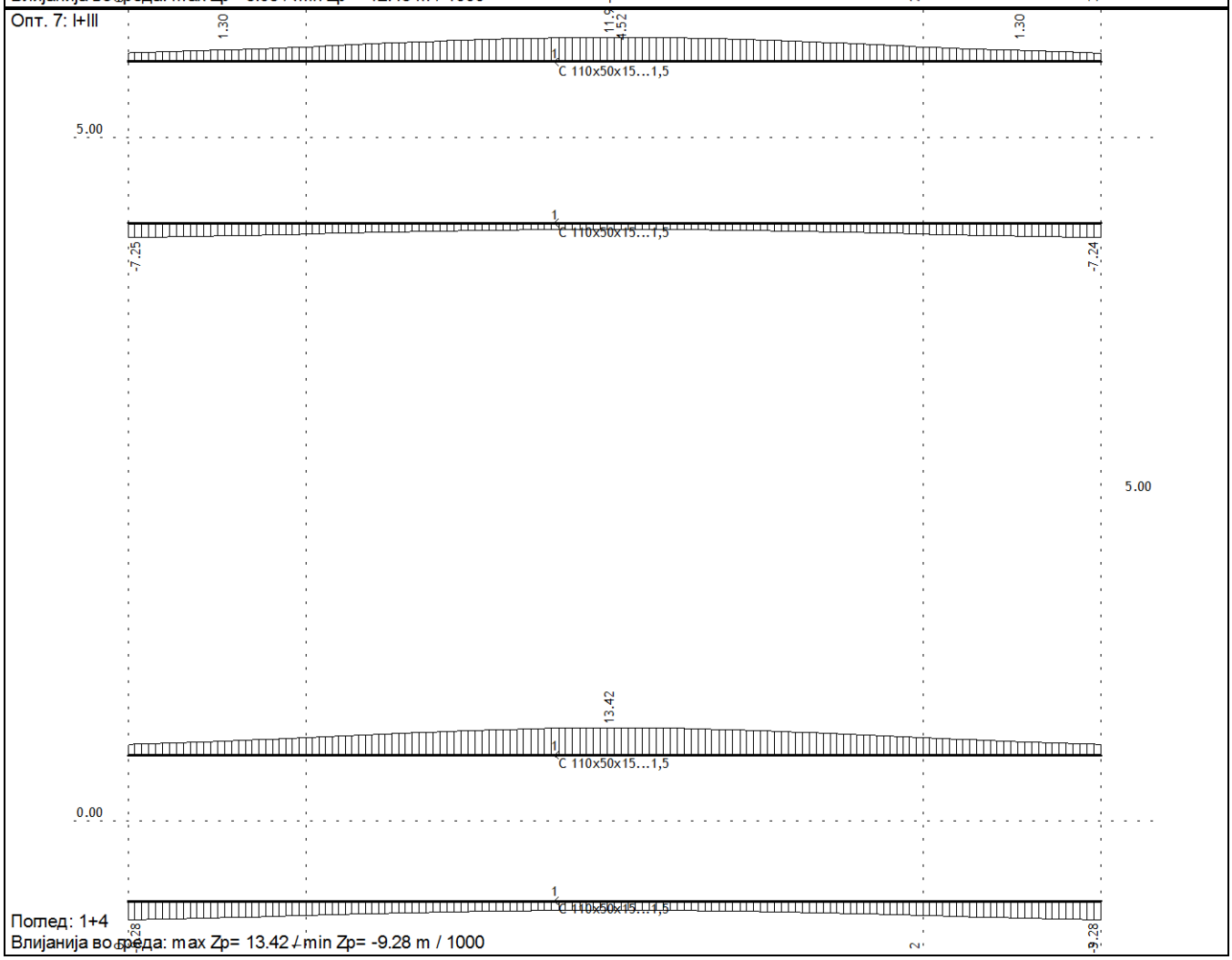
Опт. 7: I+III
1.30
4.52
1.30
1
C 110x50x15...1,5
5.00
-7.25
-7.24
5.00
13.42
0.00
-9.28
-9.28
Полед: 1+4
Влијанија во греда: max Zp= 13.42 / min Zp= -9.28 m / 1000

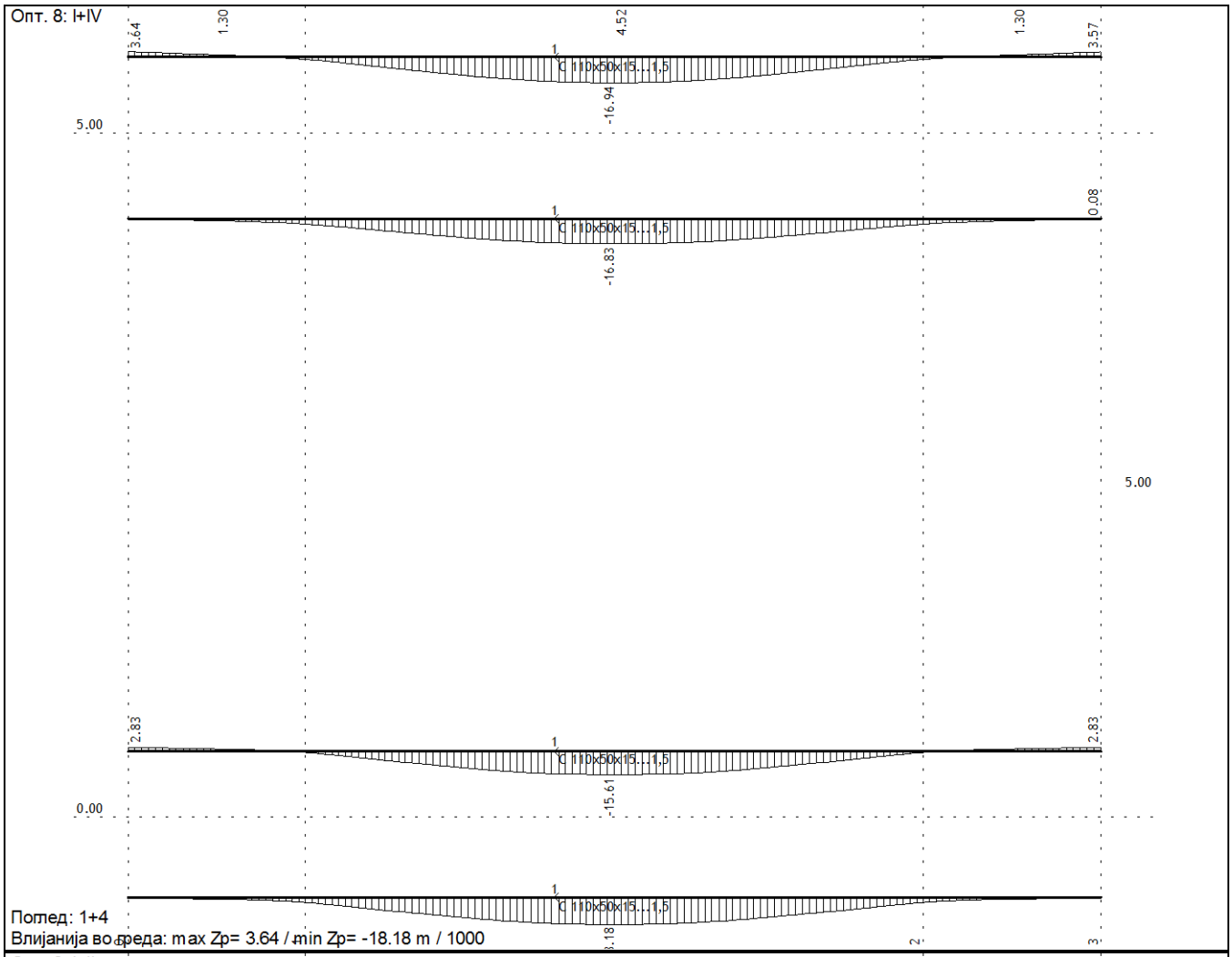
Опт. 8: I+IV
3.64
1.30
4.52
1.30
3.57
C 110x50x15...1,5
-16.94
5.00
0.08
-16.83
5.00
2.83
2.83
-15.61
0.00
-18.18
Полед: 1+4
Влијанија во среда: max Zp= 3.64 / min Zp= -18.18 m / 1000

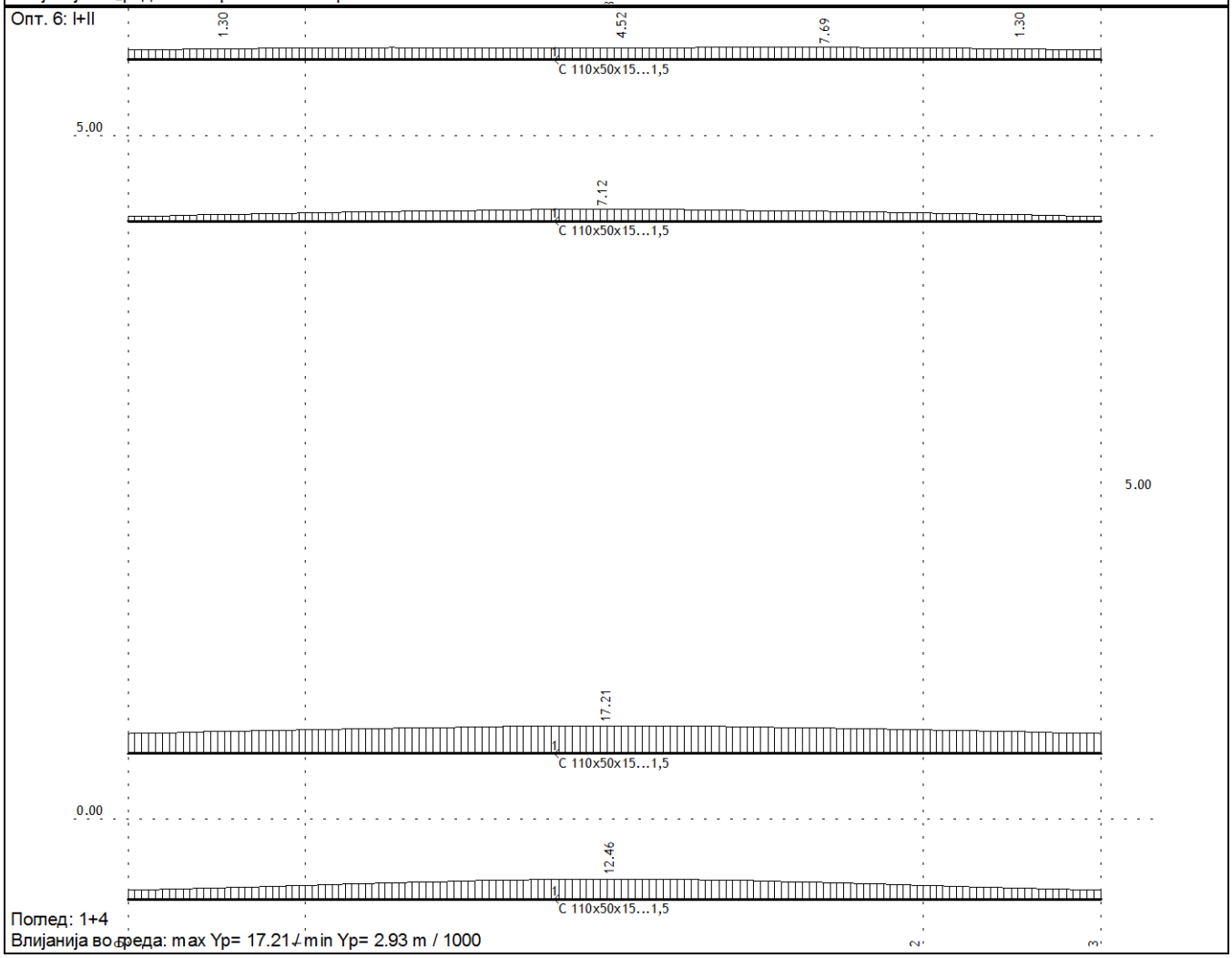
Опт. 6: I+II
1.30
4.52
7.69
1.30
C 110x50x15...1,5
5.00
7.12
5.00
17.21
0.00
12.46
Полед: 1+4
Влијанија во среда: max Yp= 17.21 / min Yp= 2.93 m / 1000

Опт. 7: I+III

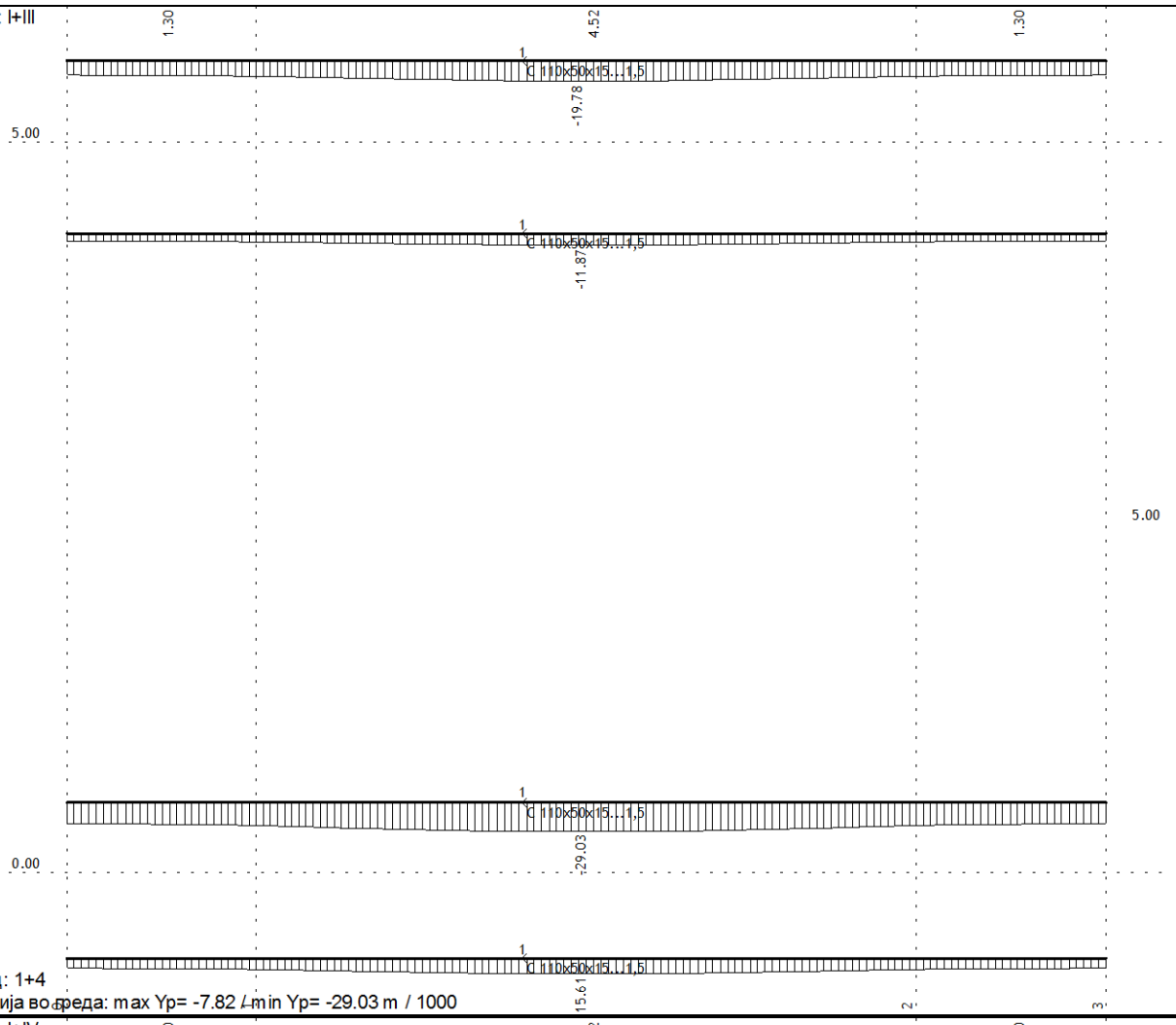

Поглед: 1+4
Влијанија во греда: max Yp= -7.82 / min Yp= -29.03 m / 1000

Опт. 8: I+IV

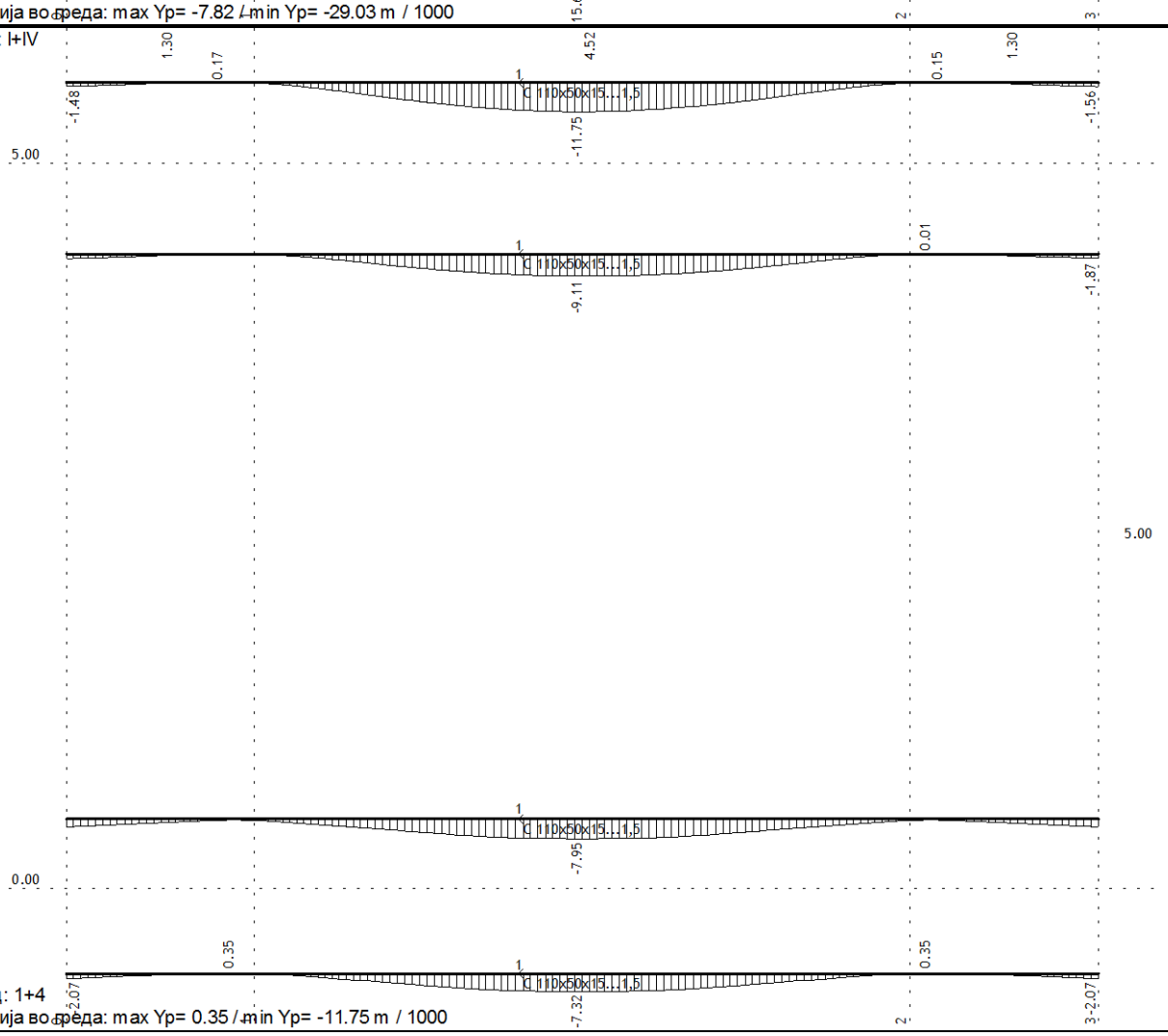

Поглед: 1+4
Влијанија во греда: max Yp= 0.35 / min Yp= -11.75 m / 1000

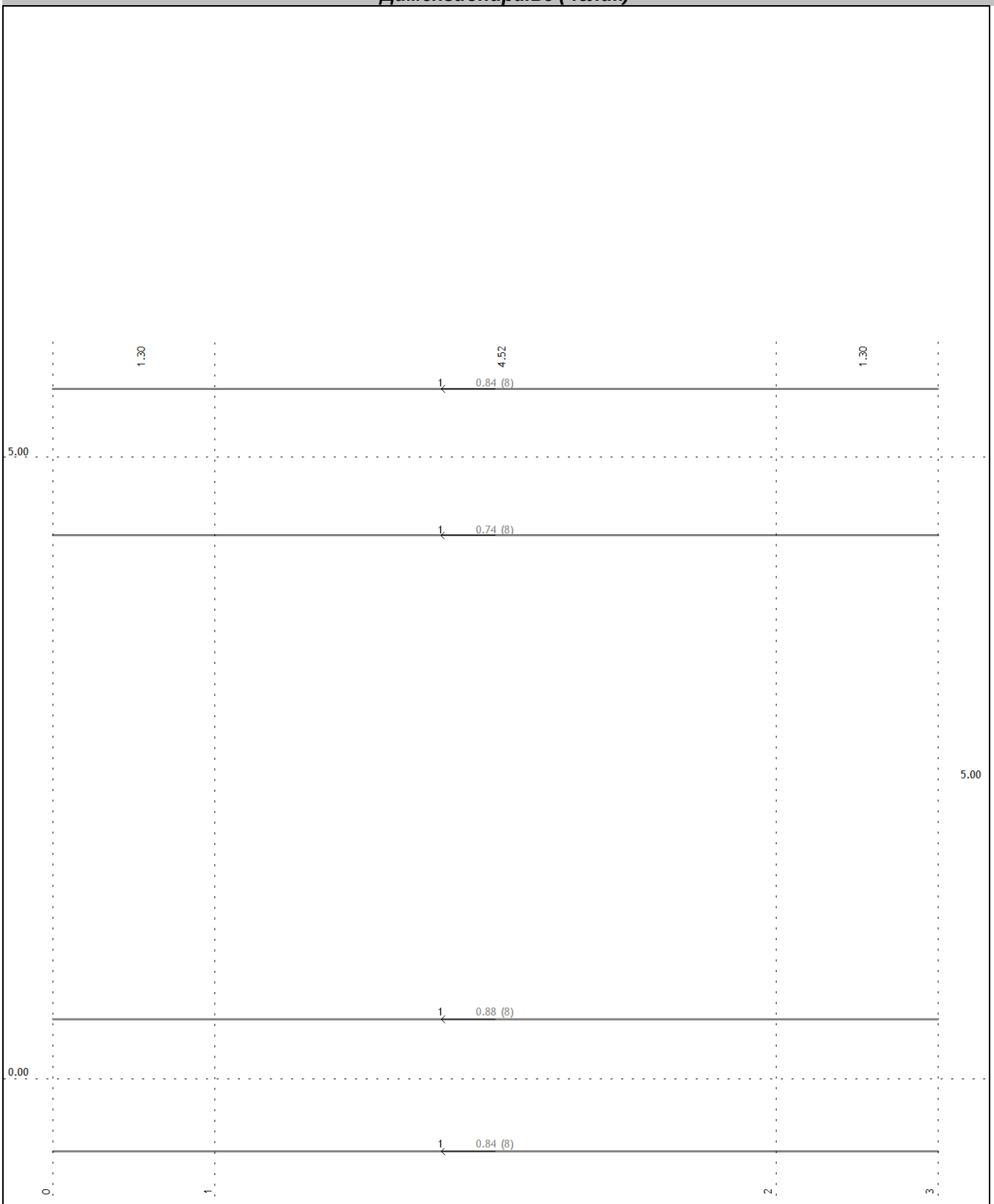

Поглед: 1+4
Контрола на напони

Рамка: Ry28
Контрола на напони

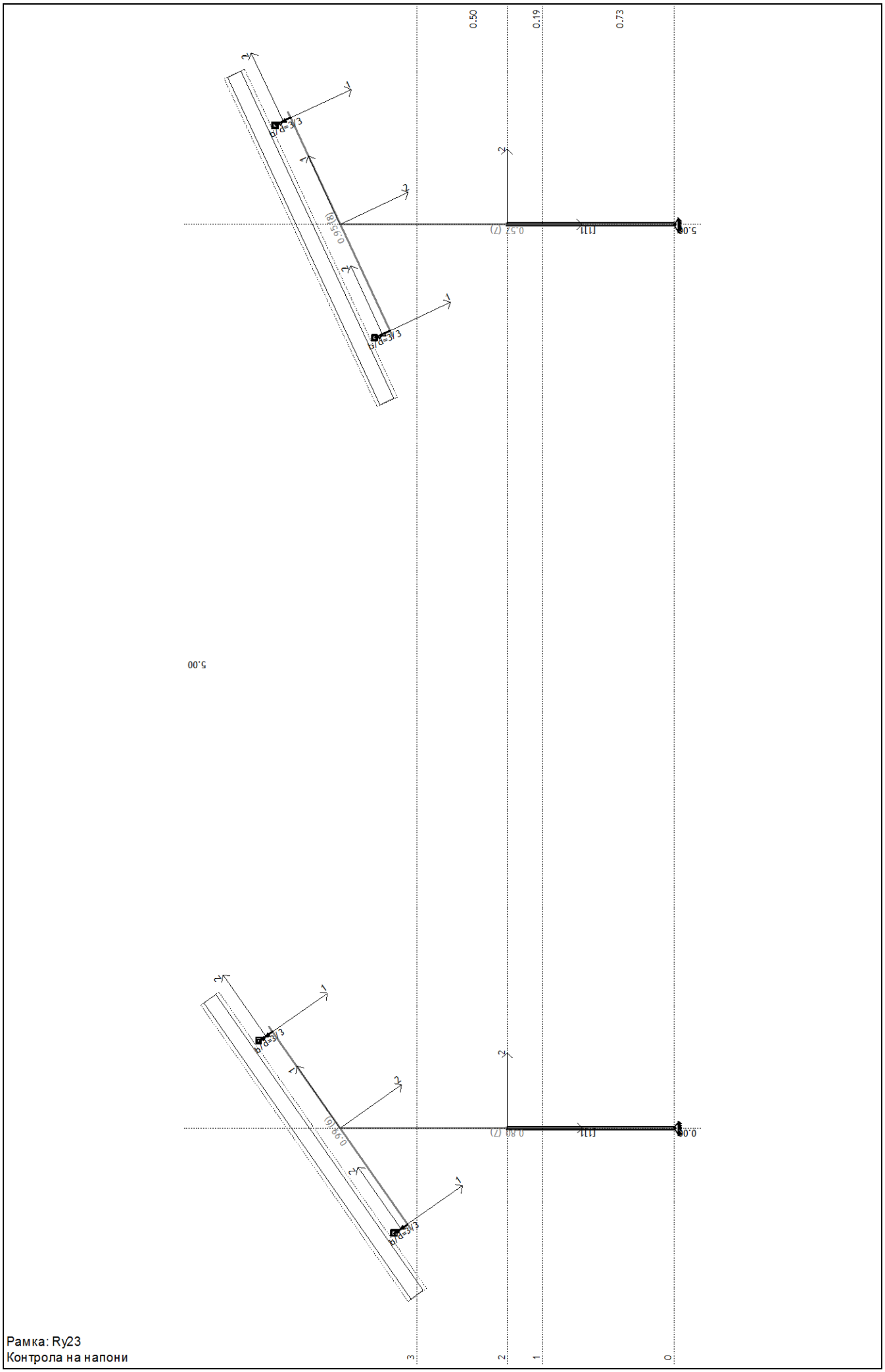
0.50
0.19
0.73
5.00
Рамка: Ry23
Контрола на напони

1.ПРЕДМЕР ПРЕСМЕТКА

Спецификација на опрема – предмер пресметка

РБ.	Опрема	Един. Мера	Кол.
	Системски компоненти		
	Набавка, транспорт и испорака на:		
1	Соларни монокристални фотоволтаични модули-535Wp , производител TRINA SOLAR, модел TSM-DEG19C.20	Пар.	930
2	Соларни монокристални фотоволтаични модули-540Wp , производител TRINA SOLAR, модел TSM-DEG19C.20	Пар.	930
3	Фотоволтаичен инвертор, модел HUAWEI SUN2000-185KTL-H1	Пар.	6
4	PV кабел 2XY-K 0.6/1kV 1x6мм2	m	6957
5	Алуминиумски кабел NAYY-O 1X120 мм2	m	870
6	Бакарен кабел H07V-K 1X25мм2 (PE)	m	12
7	Комплет конструкција за монтирање на сончеви фотоволтаични панели на земја со бетонски фундамент: 6 панели/комплет, од галванизиран челик, составена од: главните носачи, секундарна конструкција, хоризонтални носачи, префабрикувани држачи за секундарните носачи, со 2 позиции за сезонско подесување (25º / 35º) со сите спојни елементи и штрафовска опрема	Ком.	310
8	Комплет метални перфорирани кабел носачи ПНК 50	m	279
9	Комплет метални перфорирани кабел носачи ПНК 100	m	171
10	Комплет метални перфорирани кабел носачи ПНК 150	m	111
11	Комплет метални перфорирани кабел носачи ПНК 200	m	123
12	Комплет метални перфорирани кабел носачи ПНК 400	m	66
13	Громобран-громобрански столб со активен фаќач	парче	1
	Градежни компоненти		
	Набавка, транспорт и монтажа на:		
1	Услуги на геодет за исколчување на PV поле.	комп.	1
2	Ископ на дупки за поставување на потконструкција за PV модули. - ископ на дупки (0,5m x 0.5m - h=0.8m) или набивање (1.6 m) во согласност со условите	парче	620
3	Поставување на потпорна метална конструкција во претходно ископани дупки со нивно нивелирање и обезбедување.	парче	620

4	Бетонирање на метални потпори од метална потконструкција со бетон, МБ30.	парче	620
5	Монтажа на потпорна конструкција за PV панели.	парче	1860
6	Монтажа на PV панели, поставени на потпорна конструкција со нивно електрично поврзување, според проект, со изработка на спојници на места каде што е потребно, со тестирање на инсталацијата.	парче	1860
7	Монтажа на метални перфорирани кабел носачи ПНК 50 со капак. - 246 врски помеѓу потпорни метални конструкции со должина 3м	Парче	738
8	Ископ и затрупување на ров за систем за работно/ заштитно заземјување за панел конструкција – (247x0.8x0.4) за заземјителна трака 40x4mm^2	m^3	83.84
9	Набавка и положување на громобранска трака, делумно во ров, делумно надземно со поврзување со панел конструкција (со 4 вкрсни плочки лента- лента 80x80)	m	504
10	Положување на кабел PV во метален перфориран канал.	Комп.	1
11	Положување на НН кабел NAYY-O 1x120 mm2 за поврзување на инвертори со ТС - ископ и затрупување на ров за кабел (h=0.8m) - набавка и нанесување на тампон/песок - набавка и поставување на заштитни пластични капаци - набавка и поставување на предупредувачка лента	Комп.	1
12	Монтажа на Инвертори со електрично поврзување, со тестирање на инсталацијата.	комп.	1
13	Монтажа на громобран - громобрански столб со активен фаќач	комп.	1
14	Мерење на отпор на заземјување од овластена организација	паушал	1

Приказ на должини на ПВ кабли и нивни пресеци со падови на напон.

Инвертор Стринг Влез		Стринг	Должина на кабел 2XY-K Позитивен пол [m]	Должина на кабел 2XY-K Негативен пол [m]	Вкупна должина по стринг [m]	Пресек на кабел 2XY-K [mm2]	ΔU [%]
1	1	1	12.00	12.00	24.00	4	0.12
1	2	2	7.00	7.00	14.00	4	0.07
1	3	3	8.00	49.00	57.00	4	0.28
1	4	4	24.00	34.00	58.00	4	0.28
1	5	5	40.00	50.00	90.00	4	0.44
1	6	6	55.00	65.00	120.00	4	0.58
1	7	7	68.00	80.00	148.00	4	0.72
1	8	8	86.00	96.00	182.00	4	0.89
2	1	1	86.00	86.00	172.00	4	0.84
2	2	2	92.00	92.00	184.00	4	0.90
2	3	3	98.00	98.00	196.00	4	0.95
2	4	4	104.00	104.00	208.00	4	1.01
2	5	5	110.00	110.00	220.00	4	1.07
2	6	6	116.00	116.00	232.00	4	1.13
2	7	7	122.00	122.00	244.00	4	1.19
2	8	8	128.00	128.00	256.00	4	1.25
2	9	9	134.00	140.00	274.00	4	1.33
3	1	1	43.00	43.00	86.00	4	0.42
3	2	2	50.00	50.00	100.00	4	0.49
3	3	3	56.00	56.00	112.00	4	0.54
3	4	4	62.00	62.00	124.00	4	0.60
3	5	5	68.00	68.00	136.00	4	0.66
3	6	6	74.00	74.00	148.00	4	0.72
3	7	7	80.00	80.00	160.00	4	0.78
3	8	8	86.00	86.00	172.00	4	0.84
3	9	9	92.00	92.00	184.00	4	0.90
4	1	18	24.00	24.00	48.00	4	0.23
4	2	19	30.00	30.00	60.00	4	0.29
4	3	20	36.00	36.00	72.00	4	0.35
4	4	21	42.00	42.00	84.00	4	0.41
4	5	22	38.00	38.00	76.00	4	0.37
4	6	23	45.00	45.00	90.00	4	0.44
4	7	24	51.00	51.00	102.00	4	0.50
4	8	25	57.00	57.00	114.00	4	0.55
4	8	25	63.00	63.00	126.00	4	0.61

5	1	1	78.00	78.00	156.00	4	0.76
5	2	2	84.00	84.00	168.00	4	0.82
5	3	3	90.00	90.00	180.00	4	0.88
5	4	4	96.00	96.00	192.00	4	0.93
5	5	5	102.00	102.00	204.00	4	0.99
5	6	6	108.00	108.00	216.00	4	1.05
5	7	7	114.00	114.00	228.00	4	1.11
5	8	8	120.00	120.00	240.00	4	1.17
6	1	1	35.00	35.00	70.00	4	0.34
6	2	2	40.00	40.00	80.00	4	0.39
6	3	3	45.00	45.00	90.00	4	0.44
6	4	4	50.00	50.00	100.00	4	0.49
6	5	5	55.00	55.00	110.00	4	0.54
6	6	6	60.00	60.00	120.00	4	0.58
6	7	7	65.00	65.00	130.00	4	0.63
6	8	8	70.00	70.00	140.00	4	0.68
6	9	9	75.00	75.00	150.00	4	0.73
				Вкупно	**6957**		

Амбиентална температура 30ºC

Заклучок

Предвидената локација ги има сите потребни услови за изградба на PV електрана. Погодност е што се наоѓа во делот на Македонија со висока средна вредност на сончевото зрачење, без услови за покривање на сонцето поради висината на хоризонтот.

Врз основа на вредностите на параметрите и другите услови, а имајќи ја во предвид законската регулатива за производство на електрична енергија од обновливи извори на електрична енергија, може да се заклучи дека PV електрана ќе работи економски исплатливо, но исто така ќе биде и репрезентативен пример за примена на обновливите извори на енергија.

2.ЦРТЕЖИ ОД ИДЕЕН ПРОЕКТ

НАЗИВ И СОДРЖИНА НА ЦРТЕЖОТ:
СИТУАЦИЈА
ПОСТОЈНА СОСТОЈБА - СИТУАЦИЈА

РЕВИДЕНТ:

A

ВИД НА ПРОЕКТ:
ИДЕЕН ПРОЕКТ

ФАЗА:
АРХИТЕКТУРА

ОБЈЕКТ:
ФОТОВОЛТАИЧНА ЦЕНТРАЛА "ТИМ СОЛАР 1" ВО ОПШТИНА СВЕТИ НИКОЛЕ СО ИНСТАЛИРАНА МОЌНОСТ P=999,750 kW, КО АМЗАБЕГОВО ВОНГРАД, дел од КП 513/1, дел од КП 2418/1 и КП 2415/2

ИЗРАБОТИЛ:
Друштво за трговија и услуги
ИНТЕБАКО ДОО СКОПЈЕ

ИНВЕСТИТОР:
ТИМ-ИНЖЕНЕРИНГ Д.О.О.Е.Л Скопје

УПРАВИТЕЛ:
БЕНУН КАДРИЌ
дипл.економист

ОДГОВОРЕН ПРОЕКТАНТ:
БОЈАН СТАНКОВИЌ *дипл.инж.арх.*
Овластување бр. Б.1.1268

Интебако доо Скопје

ТЕХ. БРОЈ:	ДАТА:	РАЗМЕР:	ЦРТЕЖ БРОЈ:
ИП02-002/21	**февруари 2021**	1:1000	**А.01**

ЛЕГЕНДА

SN
NN
Новопроектирана ТР

Конструкција за инвертор

Конструкција со 10 X 535Wp/540Wp PV модули

НАЗИВ И СОДРЖИНА НА ЦРТЕЖОТ:
СИТУАЦИЈА-НОВОПРОЕКТИРАНА СОСТОЈБА ДИСПОЗИЦИЈА НА PV МОДУЛИ

РЕВИДЕНТ:

A

ВИД НА ПРОЕКТ:
ИДЕЕН ПРОЕКТ

ФАЗА:
АРХИТЕКТУРА

ОБЈЕКТ:
ФОТОВОЛТАИЧНА ЦЕНТРАЛА "ТИМ СОЛАР 1" ВО ОПШТИНА СВЕТИ НИКОЛЕ СО ИНСТАЛИРАНА МОЌНОСТ P=999,750 kW, КО АМЗАБЕГОВО ВОНГРАД, дел од КП 513/1, дел од КП 2418/1 и КП 2415/2

ИНВЕСТИТОР:
ТИМ-ИНЖЕНЕРИНГ Д.О.О.Е.Л Скопје

ИЗРАБОТИЛ:
Друштво за трговија и услуги
ИНТЕБАКО ДОО СКОПЈЕ

УПРАВИТЕЛ:
БЕНУН КАДРИЌ
дипл.економист

ОДГОВОРЕН ПРОЕКТАНТ:
БОЈАН СТАНКОВИЌ *дипл.инж.арх.*
Овластување бр. Б.1.1268

Интебако доо Скопје

ТЕХ. БРОЈ:	ДАТА:	РАЗМЕР:	ЦРТЕЖ БРОЈ:
ИП02-002/21	**февруари 2020**	**M=1:50**	**A.02**

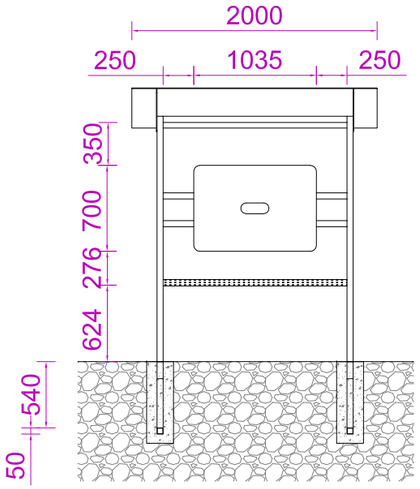

ПОГЛЕД ОД НАПРЕД

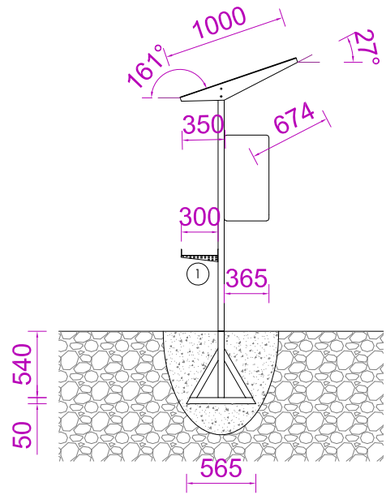

СТРАНИЧЕН ПОГЛЕД

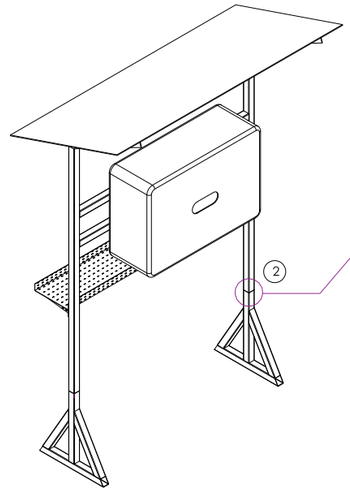

ИЗОМЕТАРСКИ ПРИКАЗ ОД НАПРЕД

Детал: Димензии на столб
Размер 1:10

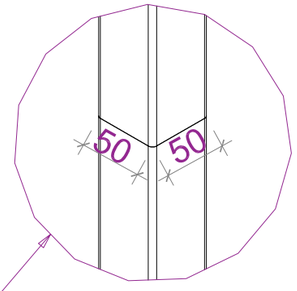

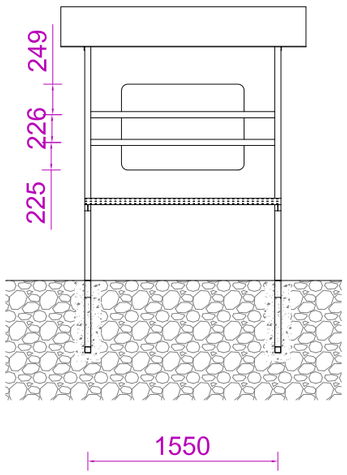

ПОГЛЕД ОД НАЗАД

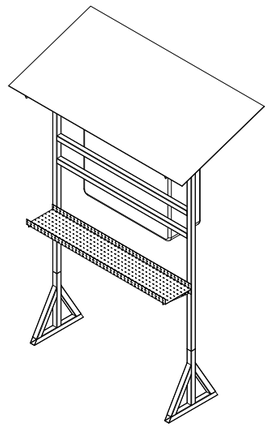

ИЗОМЕТАРСКИ ПРИКАЗ ОД НАЗАД

Изглед на конструкција за поставување на инвертор и детал на темелење

① - Конзола 300mm
- PNK канал 300mm

② Детал на метален профил 50mm x 50mm

НАЗИВ И СОДРЖИНА НА ЦРТЕЖОТ:
МЕТАЛНА КОНСТРУКЦИЈА ЗА ИНВЕРТОР

РЕВИДЕНТ:

A

ВИД НА ПРОЕКТ:
ИДЕЕН ПРОЕКТ

ФАЗА:
АРХИТЕКТУРА

ОБЈЕКТ:
ФОТОВОЛТАИЧНА ЦЕНТРАЛА "ТИМ СОЛАР 1" ВО ОПШТИНА СВЕТИ НИКОЛЕ СО ИНСТАЛИРАНА МОЌНОСТ P=999,750 kW, КО АМЗАБЕГОВО ВОНГРАД, дел од КП 513/1, дел од КП 2418/1 и КП 2415/2

ИЗРАБОТИЛ:
Друштво за трговија и услуги
ИНТЕБАКО ДОО СКОПЈЕ

ИНВЕСТИТОР:
ТИМ-ИНЖЕНЕРИНГ Д.О.О.Е.Л Скопје

УПРАВИТЕЛ:
БЕНУН КАДРИЌ
дипл.економист

ОДГОВОРЕН ПРОЕКТАНТ:
БОЈАН СТАНКОВИЌ *дипл.инж.арх.*
Овластување бр. Б.1.1268

Интебако доо Скопје

ТЕХ. БРОЈ:	ДАТА:	РАЗМЕР:	ЦРТЕЖ БРОЈ:
ИП02-002/21	**февруари 2020**	**M=1:50**	**A.03**

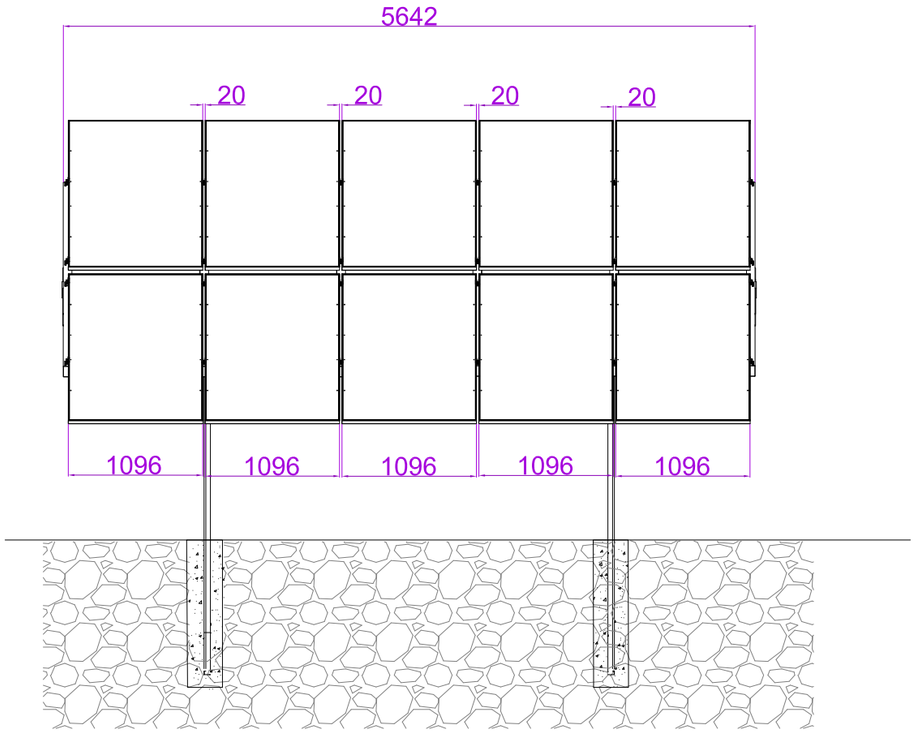

ПОГЛЕД ОД НАПРЕД

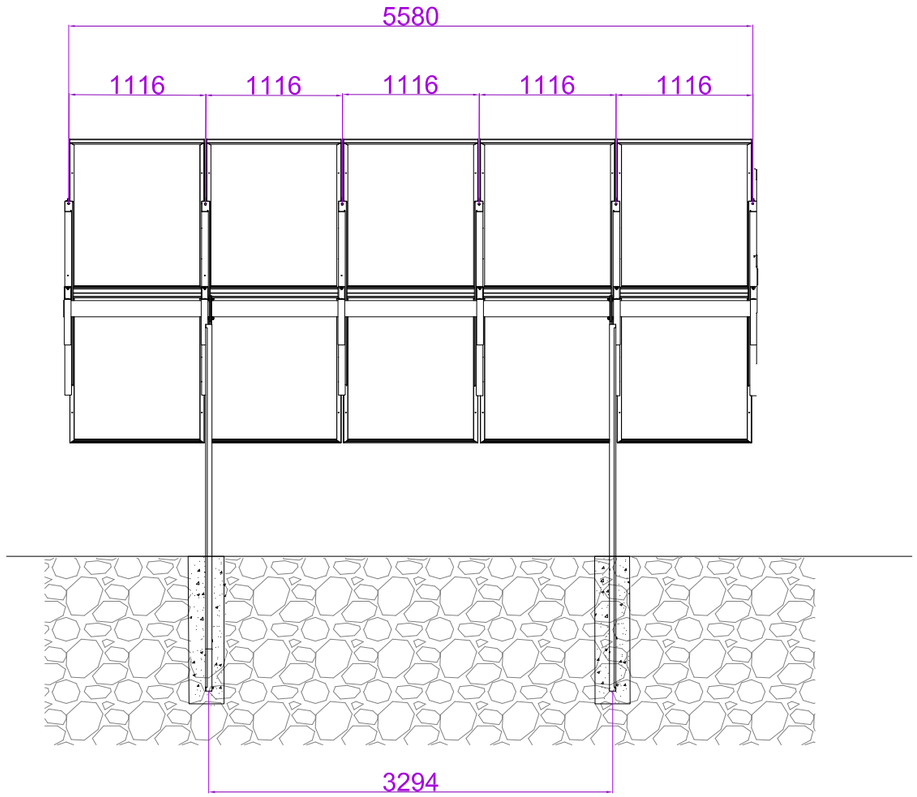

ПОГЛЕД ОД НАЗАД

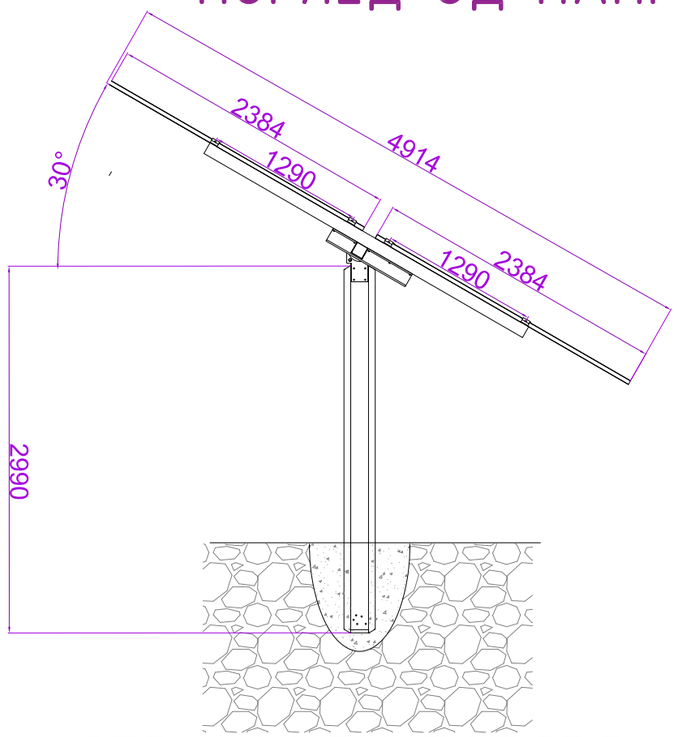

СТРАНИЧЕН ПОГЛЕД

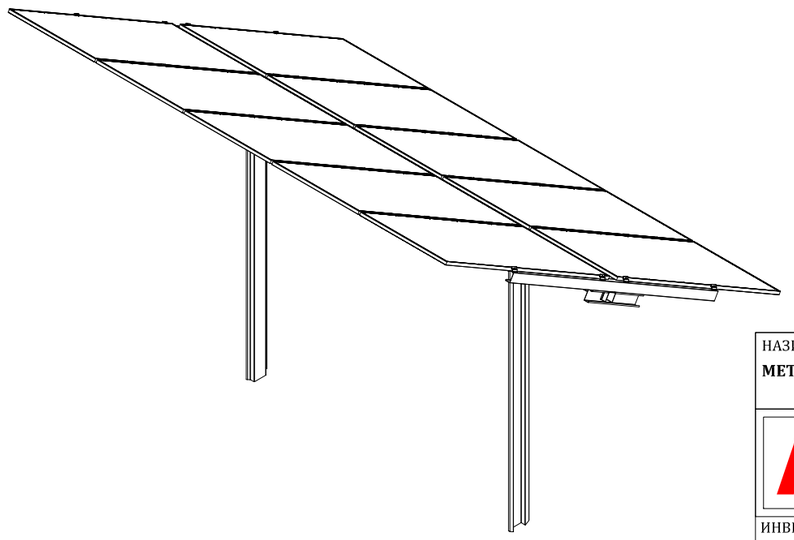

ИЗОМЕТАРСКИ ПОГЛЕД ОД НАЗАД

НАЗИВ И СОДРЖИНА НА ЦРТЕЖОТ:
МЕТАЛНА КОНСТРУКЦИЈА ЗА PV МОДУЛИ

РЕВИДЕНТ:

A

ВИД НА ПРОЕКТ:
ИДЕЕН ПРОЕКТ

ФАЗА:
АРХИТЕКТУРА

ОБЈЕКТ:
ФОТОВОЛТАИЧНА ЦЕНТРАЛА "ТИМ СОЛАР 1" ВО ОПШТИНА СВЕТИ НИКОЛЕ СО ИНСТАЛИРАНА МОЌНОСТ P=999,750 kW, КО АМЗАБЕГОВО ВОНГРАД, дел од КП 513/1, дел од КП 2418/1 и КП 2415/2

ИНВЕСТИТОР:
ТИМ-ИНЖЕНЕРИНГ Д.О.О.Е.Л Скопје

ИЗРАБОТИЛ:
Друштво за трговија и услуги
ИНТЕБАКО ДОО СКОПЈЕ

УПРАВИТЕЛ:
БЕНУН КАДРИЌ
дипл.економист

ОДГОВОРЕН ПРОЕКТАНТ:
БОЈАН СТАНКОВИЌ *дипл.инж.арх.*
Овластување бр. Б.1.1268

Интебако доо Скопје

ТЕХ. БРОЈ:	ДАТА:	РАЗМЕР:	ЦРТЕЖ БРОЈ:
ИП02-002/21	**февруари 2020**	**M=1:50**	**A.04**

НАЗИВ И СОДРЖИНА НА ЦРТЕЖОТ:
СИТУАЦИЈА
ПОСТОЈНА СОСТОЈБА - СИТУАЦИЈА

РЕВИДЕНТ:

Г

ВИД НА ПРОЕКТ:
ИДЕЕН ПРОЕКТ

ФАЗА:
ГРАДЕЖНО-КОНСТРУКТИВЕН ДЕЛ

ОБЈЕКТ:
ФОТОВОЛТАИЧНА ЦЕНТРАЛА "ТИМ СОЛАР 1" ВО ОПШТИНА СВЕТИ НИКОЛЕ СО ИНСТАЛИРАНА МОЌНОСТ P=999,750 kW, КО АМЗАБЕГОВО ВОНГРАД, дел од КП 513/1, дел од КП 2418/1 и КП 2415/2

ИЗРАБОТИЛ:
Друштво за трговија и услуги
ИНТЕБАКО ДОО СКОПЈЕ

ИНВЕСТИТОР:
ТИМ-ИНЖЕНЕРИНГ Д.О.О.Е.Л Скопје

УПРАВИТЕЛ:
БЕНУН КАДРИЌ
дипл.економист

ОДГОВОРЕН ПРОЕКТАНТ:
м-р АНА АНДОНОВА *дипл.град.инж.*
Овластување бр. Б.2.2476

Интебако доо Скопје

ТЕХ. БРОЈ:	ДАТА:	РАЗМЕР:	ЦРТЕЖ БРОЈ:
ИП02-002/21	**февруари 2021**	1:1000	**Г.01**

ЛЕГЕНДА

SN
NN
Новопроектирана ТР

Конструкција за инвертор

Конструкција со 10 X 535Wp/540Wp PV модули

НАЗИВ И СОДРЖИНА НА ЦРТЕЖОТ:
СИТУАЦИЈА-НОВОПРОЕКТИРАНА СОСТОЈБА ДИСПОЗИЦИЈА НА PV МОДУЛИ

РЕВИДЕНТ:

ВИД НА ПРОЕКТ:
ИДЕЕН ПРОЕКТ

ФАЗА:
ГРАДЕЖНО-КОНСТРУКТИВЕН ДЕЛ

ОБЈЕКТ:
ФОТОВОЛТАИЧНА ЦЕНТРАЛА "ТИМ СОЛАР 1" ВО ОПШТИНА СВЕТИ НИКОЛЕ СО ИНСТАЛИРАНА МОЌНОСТ P=999,750 kW, КО АМЗАБЕГОВО ВОНГРАД, дел од КП 513/1, дел од КП 2418/1 и КП 2415/2

ИЗРАБОТИЛ:
Друштво за трговија и услуги
ИНТЕБАКО ДОО СКОПЈЕ

УПРАВИТЕЛ:
БЕНУН КАДРИЌ
дипл.економист

ИНВЕСТИТОР:
ТИМ-ИНЖЕНЕРИНГ Д.О.О.Е.Л Скопје

ОДГОВОРЕН ПРОЕКТАНТ:
м-р АНА АНДОНОВА *дипл.град.инж.*
Овластување бр. Б.2.2476

Интебако доо Скопје

ТЕХ. БРОЈ:	ДАТА:	РАЗМЕР:	ЦРТЕЖ БРОЈ:
ИП02-002/21	**февруари 2020**	**М=1:50**	**Г.02**

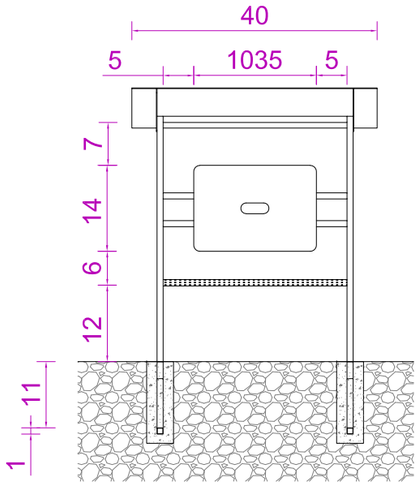

ПОГЛЕД ОД НАПРЕД

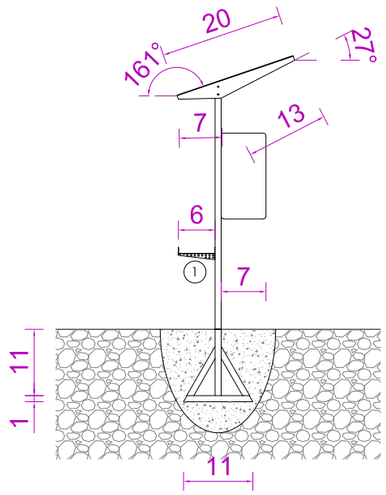

СТРАНИЧЕН ПОГЛЕД

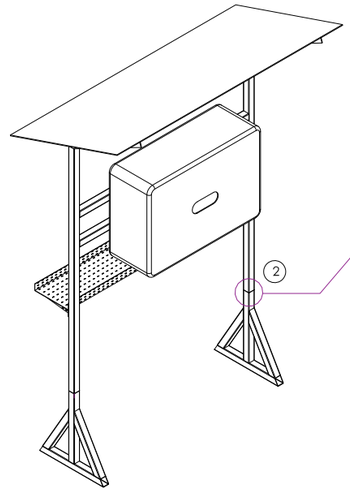

Детал: Димензии на столб
Размер 1:10

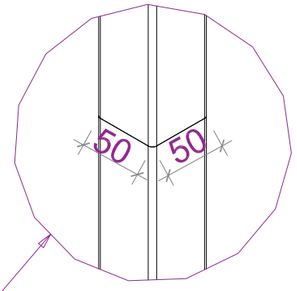

ИЗОМЕТАРСКИ ПРИКАЗ ОД НАПРЕД

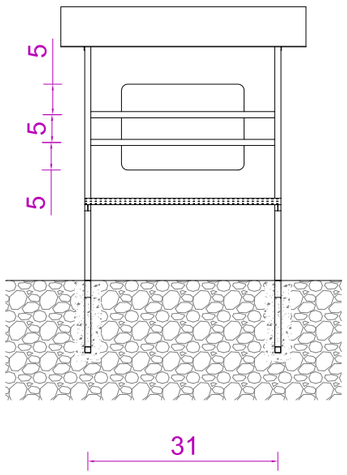

ПОГЛЕД ОД НАЗАД

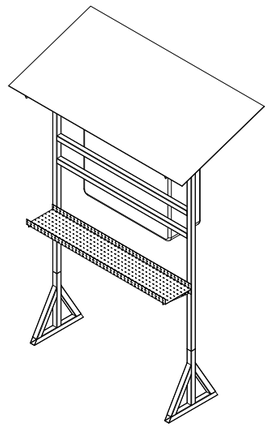

ИЗОМЕТАРСКИ ПРИКАЗ ОД НАЗАД

Изглед на конструкција за поставување на инвертор и детал на темелење

① - Конзола 300mm
- PNK канал 300mm

② Детал на метален профил 50mm x 50mm

НАЗИВ И СОДРЖИНА НА ЦРТЕЖОТ:
МЕТАЛНА КОНСТРУКЦИЈА ЗА ИНВЕРТОР

РЕВИДЕНТ:

ВИД НА ПРОЕКТ:
ИДЕЕН ПРОЕКТ

ФАЗА:
ГРАДЕЖНО-КОНСТРУКТИВЕН ДЕЛ

ОБЈЕКТ:
ФОТОВОЛТАИЧНА ЦЕНТРАЛА "ТИМ СОЛАР 1" ВО ОПШТИНА СВЕТИ НИКОЛЕ СО ИНСТАЛИРАНА МОЌНОСТ P=999,750 kW, КО АМЗАБЕГОВО ВОНГРАД, дел од КП 513/1, дел од КП 2418/1 и КП 2415/2

ИЗРАБОТИЛ:
Друштво за трговија и услуги
ИНТЕБАКО ДОО СКОПЈЕ

ИНВЕСТИТОР:
ТИМ-ИНЖЕНЕРИНГ Д.О.О.Е.Л Скопје

УПРАВИТЕЛ:
БЕНУН КАДРИЌ
дипл.економист

ОДГОВОРЕН ПРОЕКТАНТ:
м-р АНА АНДОНОВА *дипл.град.инж.*
Овластување бр. Б.2.2476

Интебако доо Скопје

ТЕХ. БРОЈ:	ДАТА:	РАЗМЕР:	ЦРТЕЖ БРОЈ:
ИП02-002/21	**февруари 2020**	**M=1:50**	**Г.03**

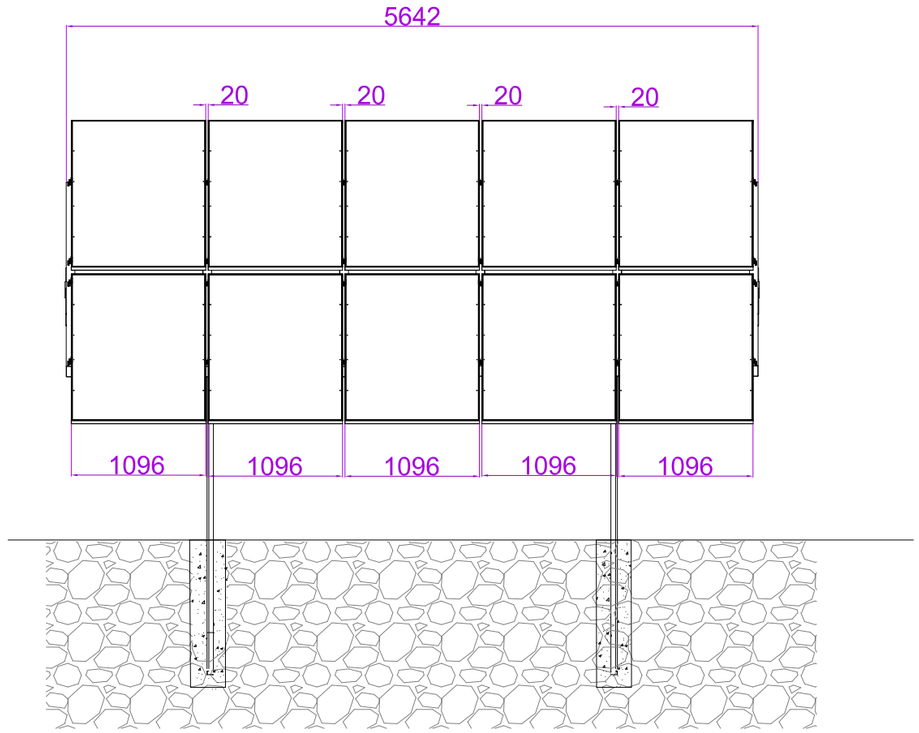

ПОГЛЕД ОД НАПРЕД

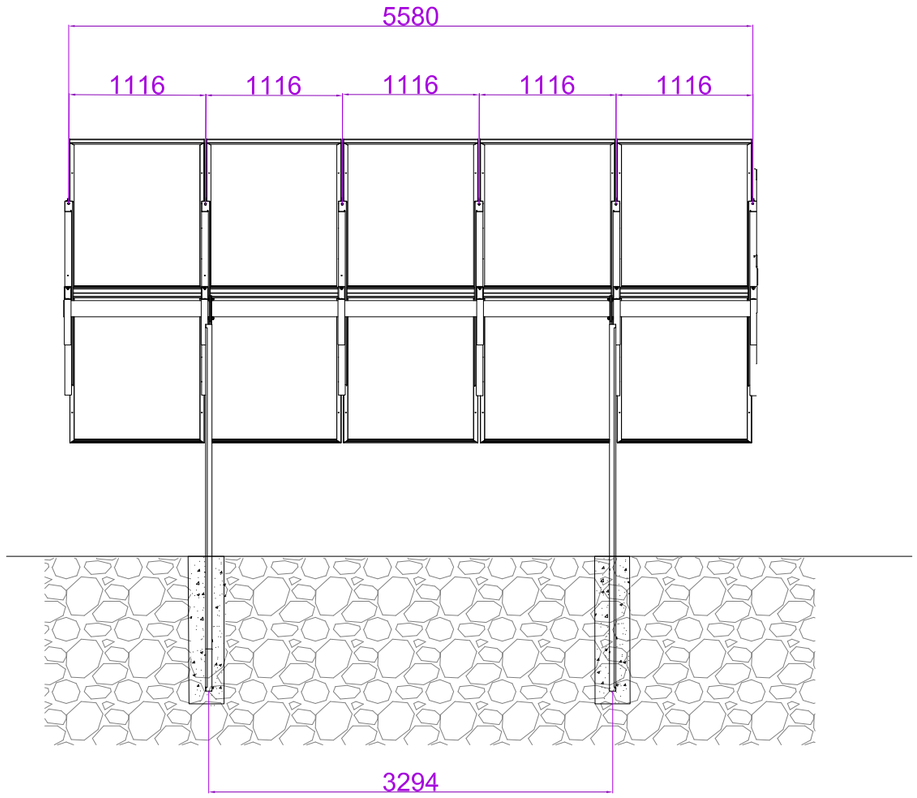

ПОГЛЕД ОД НАЗАД

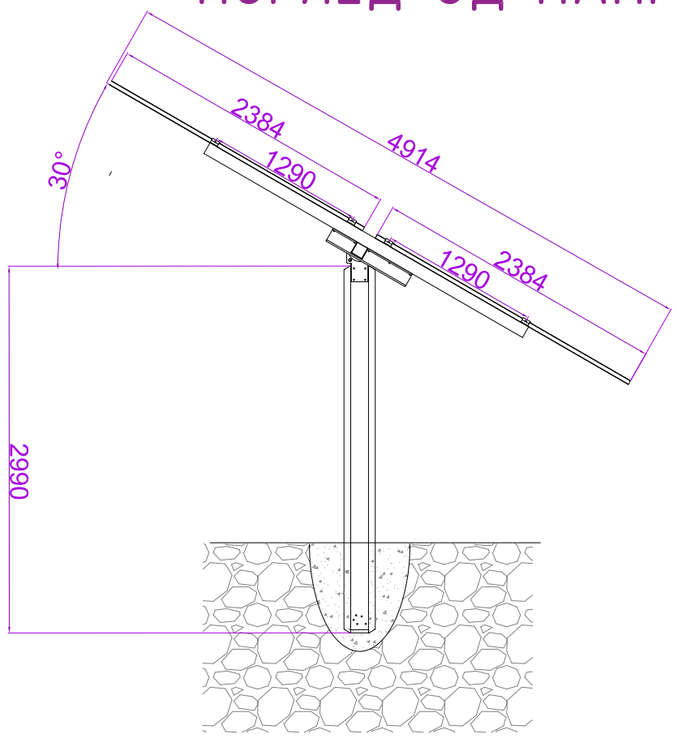

СТРАНИЧЕН ПОГЛЕД

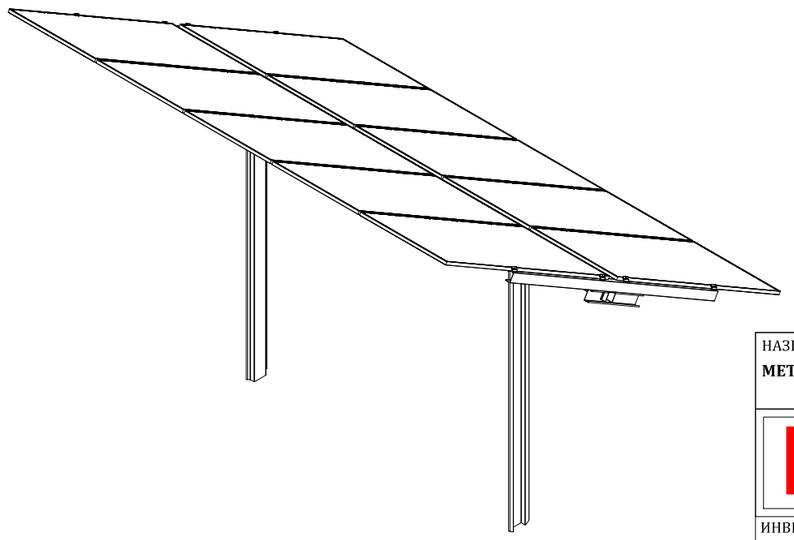

ИЗОМЕТАРСКИ ПОГЛЕД ОД НАЗАД

НАЗИВ И СОДРЖИНА НА ЦРТЕЖОТ:
МЕТАЛНА КОНСТРУКЦИЈА ЗА PV МОДУЛИ

РЕВИДЕНТ:

Г

ВИД НА ПРОЕКТ:
ИДЕЕН ПРОЕКТ

ФАЗА:
ГРАДЕЖНО-КОНСТРУКТИВЕН ДЕЛ

ОБЈЕКТ:
ФОТОВОЛТАИЧНА ЦЕНТРАЛА "ТИМ СОЛАР 1" ВО ОПШТИНА СВЕТИ НИКОЛЕ СО ИНСТАЛИРАНА МОЌНОСТ P=999,750 kW, КО АМЗАБЕГОВО ВОНГРАД, дел од КП 513/1, дел од КП 2418/1 и КП 2415/2

ИНВЕСТИТОР:
ТИМ-ИНЖЕНЕРИНГ Д.О.О.Е.Л Скопје

ИЗРАБОТИЛ:
Друштво за трговија и услуги
ИНТЕБАКО ДОО СКОПЈЕ

УПРАВИТЕЛ:
БЕНУН КАДРИЌ
дипл.економист

ОДГОВОРЕН ПРОЕКТАНТ:
м-р АНА АНДОНОВА *дипл.град.инж.*
Овластување бр. Б.2.2476

Интебако доо Скопје

ТЕХ. БРОЈ:	ДАТА:	РАЗМЕР:	ЦРТЕЖ БРОЈ:
ИП02-002/21	**февруари 2020**	**М=1:50**	**Г.04**

БРОЈ	КОЛИЧИНА	ОПИС
1	2	ВЕРТИКАЛЕН ПРОФИЛ 1750mm
2	2	КОС ПРОФИЛ 1380mm
3	2	ХОРИЗОНТАЛЕН ПРОФИЛ 7200mmmm
4	7	PV МОДУЛ 2015X996X35 MM
5	12	СРЕДНА СПОЈКА
6	4	ЗАВРШНА СПОЈКА

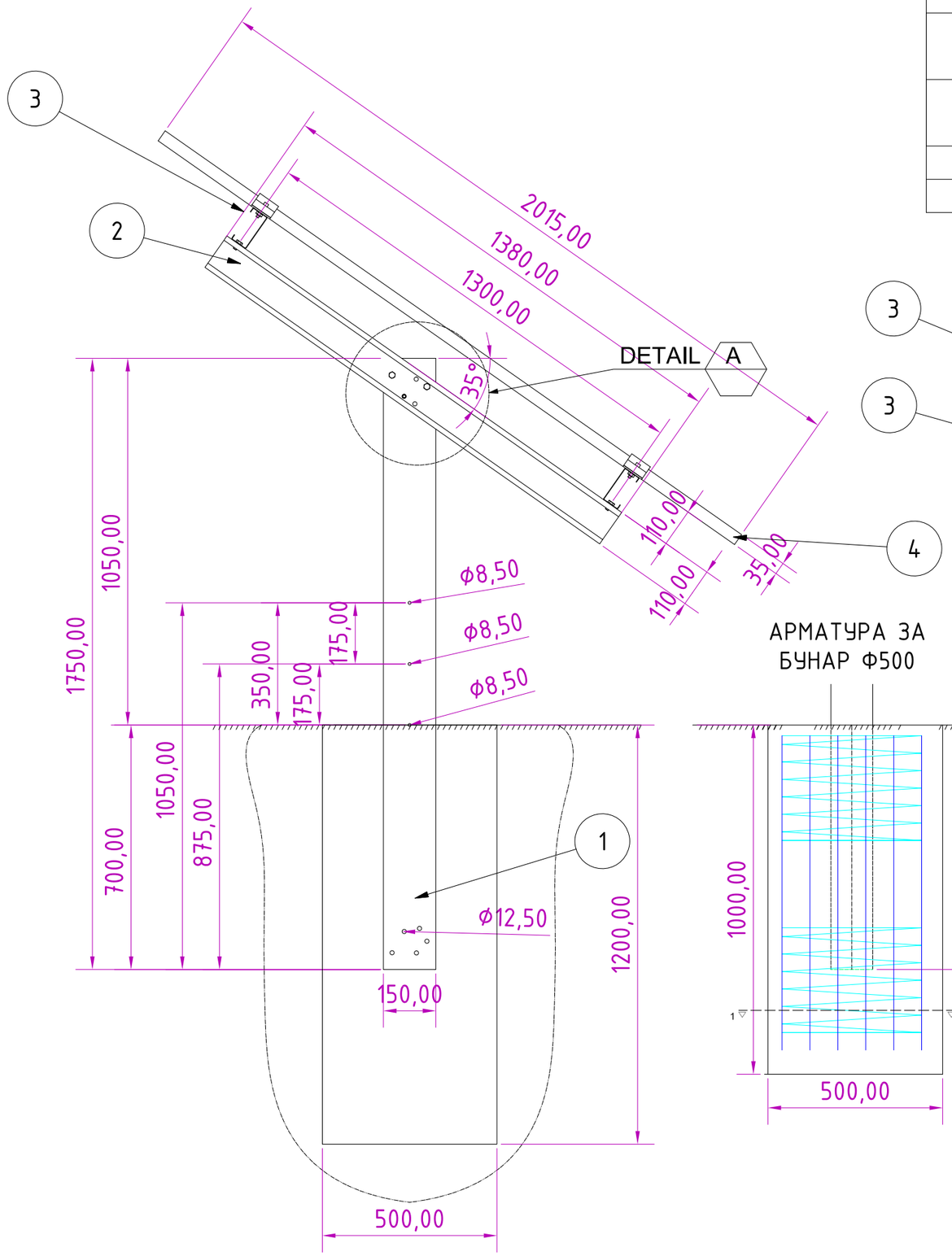

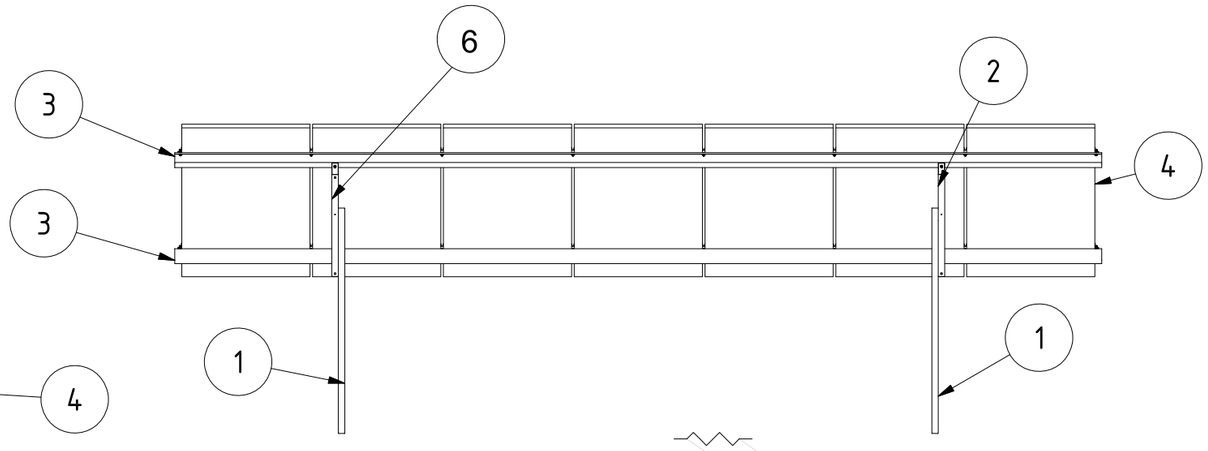

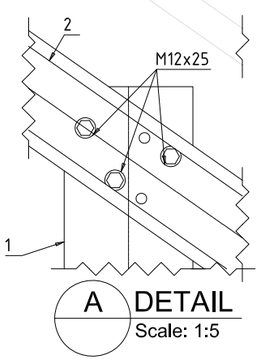

АРМАТУРА ЗА БУНАР Ф500

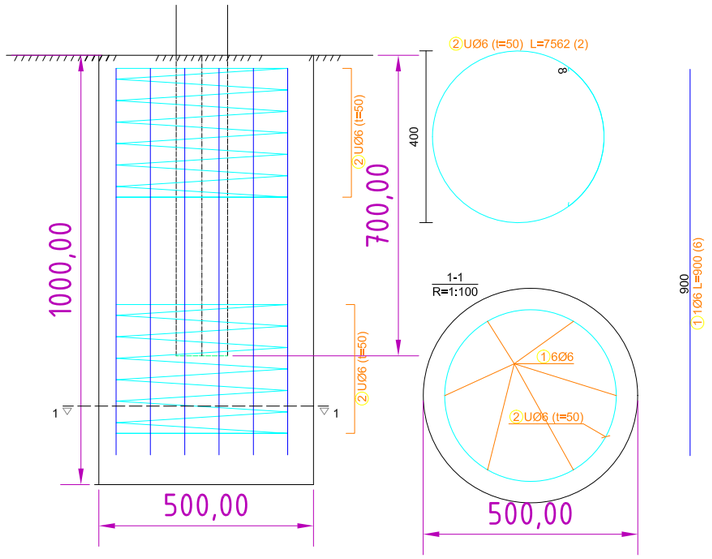

НАЗИВ И СОДРЖИНА НА ЦРТЕЖОТ:

ПРИКАЗ НА СОСТАВНИ ЕЛЕМЕНТИ НА МЕТАЛНА КОНСТРУКЦИЈА ЗА PV МОДУЛИ

РЕВИДЕНТ:

ВИД НА ПРОЕКТ:
ИДЕЕН ПРОЕКТ

ФАЗА:
ГРАДЕЖНО-КОНСТРУКТИВЕН ДЕЛ

ОБЈЕКТ:
ФОТОВОЛТАИЧНА ЦЕНТРАЛА "ТИМ СОЛАР 1" ВО ОПШТИНА СВЕТИ НИКОЛЕ СО ИНСТАЛИРАНА МОЌНОСТ P=999,750 kW, КО АМЗАБЕГОВО ВОНГРАД, дел од КП 513/1, дел од КП 2418/1 и КП 2415/2

ИЗРАБОТИЛ:
Друштво за трговија и услуги
ИНТЕБАКО ДОО СКОПЈЕ

УПРАВИТЕЛ:
БЕНУН КАДРИЌ
дипл.економист

ИНВЕСТИТОР:
ТИМ ИНЖЕНЕРИНГ Д.О.О.Е.Л Скопје

ОДГОВОРЕН ПРОЕКТАНТ:
м-р АНА АНДОНОВА *дипл.град.инж.*
Овластување бр. Б.2.2476

Интебако доо Скопје

ТЕХ.БРОЈ:	ДАТА:	РАЗМЕР:	ЦРТЕЖ БРОЈ:
ИП02-002/21	**февруари 2021**	**M=1:100**	**Г.05**

СРЕДНА СПОЈКА

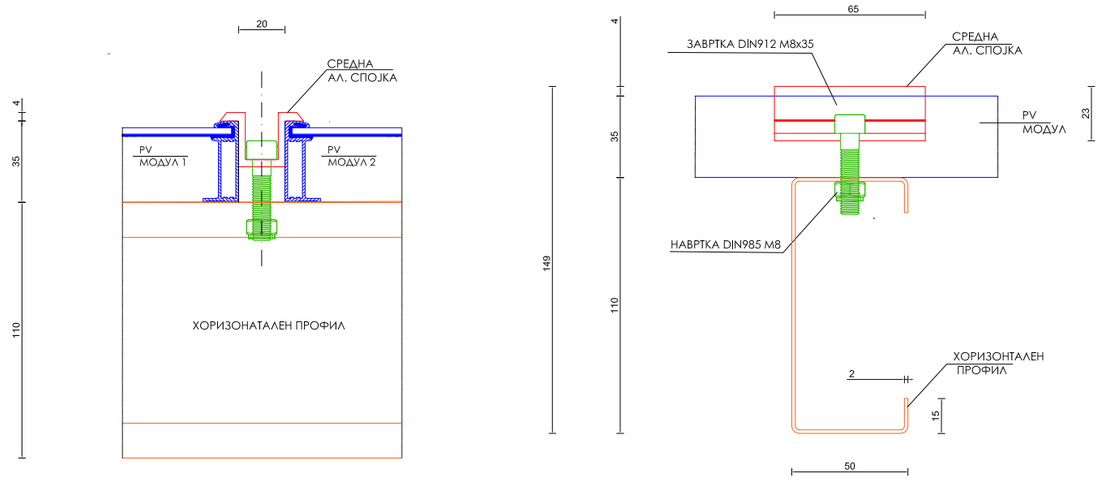

ЗАВРШНА СПОЈКА

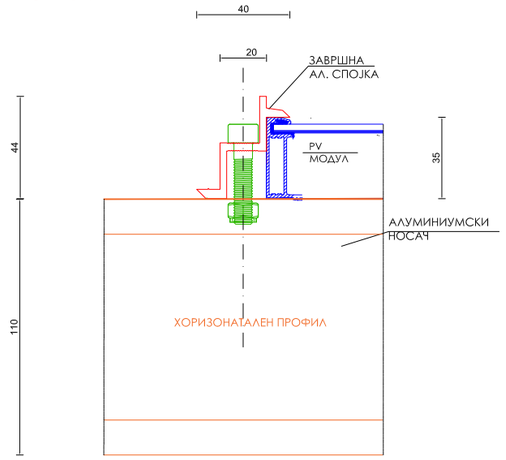

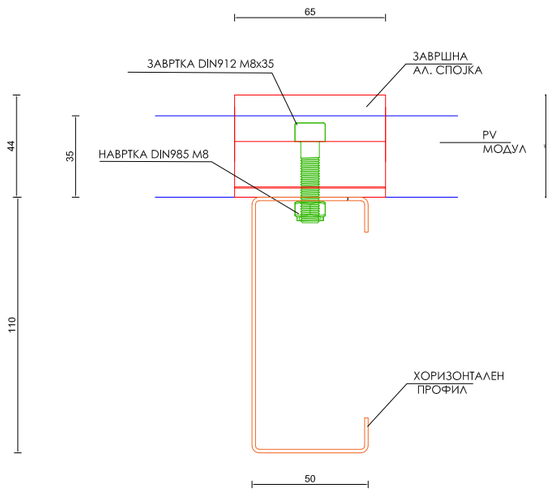

НАЗИВ И СОДРЖИНА НА ЦРТЕЖОТ:
ДЕТАЛ - ПОВРЗУВАЊЕ НА PV МОДУЛИ СО КОНСТУКЦИЈА

РЕВИДЕНТ:

ВИД НА ПРОЕКТ:
ИДЕЕН ПРОЕКТ

ФАЗА:
ГРАДЕЖНО-КОНСТРУКТИВЕН ДЕЛ

ОБЈЕКТ:
ФОТОВОЛТАИЧНА ЦЕНТРАЛА "ТИМ СОЛАР 1" ВО ОПШТИНА СВЕТИ НИКОЛЕ СО ИНСТАЛИРАНА МОЌНОСТ P=999,750 kW, КО АМЗАБЕГОВО ВОНГРАД, дел од КП 513/1, дел од КП 2418/1 и КП 2415/2

ИЗРАБОТИЛ:
Друштво за трговија и услуги
ИНТЕБАКО ДОО СКОПЈЕ

УПРАВИТЕЛ:
БЕНУН КАДРИЌ
дипл.економист

ИНВЕСТИТОР:
ТИМ ИНЖЕНЕРИНГ Д.О.О.Е.Л Скопје

ОДГОВОРЕН ПРОЕКТАНТ:
м-р АНА АНДОНОВА *дипл.град.инж.*
Овластување бр. Б.2.2476

Интебако доо Скопје

ТЕХ. БРОЈ:	ДАТА:	РАЗМЕР:	ЦРТЕЖ БРОЈ:
ИП02-002/21	**февруари 2021**	**М=1:100**	**Г.06**

НАЗИВ И СОДРЖИНА НА ЦРТЕЖОТ:
СИТУАЦИЈА
ПОСТОЈНА СОСТОЈБА - СИТУАЦИЈА

РЕВИДЕНТ:

E

ВИД НА ПРОЕКТ:
ИДЕЕН ПРОЕКТ

ФАЗА:
ЕЛЕКТРОТЕХНИКА

ОБЈЕКТ:
ФОТОВОЛТАИЧНА ЦЕНТРАЛА "ТИМ СОЛАР 1" ВО ОПШТИНА СВЕТИ НИКОЛЕ СО ИНСТАЛИРАНА МОЌНОСТ P=999,750 kW, КО АМЗАБЕГОВО ВОНГРАД, дел од КП 513/1, дел од КП 2418/1 и КП 2415/2

ИЗРАБОТИЛ:
Друштво за трговија и услуги
ИНТЕБАКО ДОО СКОПЈЕ

ИНВЕСТИТОР:
ТИМ-ИНЖЕНЕРИНГ Д.О.О.Е.Л Скопје

УПРАВИТЕЛ:
БЕНУН КАДРИЌ
дипл.економист

ОДГОВОРЕН ПРОЕКТАНТ:
ИВАНА ТАБАКОВСКА *дипл.ел.инж.*
Овластување бр. Б.4.1135
СОРАБОТНИЦИ:
ДАРКО ГОРЃИОСКИ *дипл.ел.инж.*
НАТАЛИЈА СТОЧЕВСКА *дипл.ел.инж.*
НИКОЛА ВЕНКОВ *дипл.ел.инж.*
ДЕСАНКА МАРИНКОВИЌ *дипл.ел.инж.*

Интебако доо Скопје

ТЕХ. БРОЈ:	ДАТА:	РАЗМЕР:	ЦРТЕЖ БРОЈ:
ИП02-002/21	**февруари 2021**	1:1000	**E.01**

ЛЕГЕНДА

SN
NN — Новопроектирана ТР

Конструкција за инвертор

Конструкција со 10 X 535Wp/540Wp PV модули

НАЗИВ И СОДРЖИНА НА ЦРТЕЖОТ:
СИТУАЦИЈА-НОВОПРОЕКТИРАНА СОСТОЈБА ДИСПОЗИЦИЈА НА PV МОДУЛИ

РЕВИДЕНТ:

ВИД НА ПРОЕКТ:
ИДЕЕН ПРОЕКТ

ФАЗА:
ЕЛЕКТРОТЕХНИКА

ОБЈЕКТ:
ФОТОВОЛТАИЧНА ЦЕНТРАЛА "ТИМ СОЛАР 1" ВО ОПШТИНА СВЕТИ НИКОЛЕ СО ИНСТАЛИРАНА МОЌНОСТ P=999,750 kW, КО АМЗАБЕГОВО ВОНГРАД, дел од КП 513/1, дел од КП 2418/1 и КП 2415/2

ИНВЕСТИТОР:
ТИМ-ИНЖЕНЕРИНГ Д.О.О.Е.Л Скопје

ИЗРАБОТИЛ:
Друштво за трговија и услуги
ИНТЕБАКО ДОО СКОПЈЕ

УПРАВИТЕЛ:
БЕНУН КАДРИЌ
дипл.економист

ОДГОВОРЕН ПРОЕКТАНТ:
ИВАНА ТАБАКОВСКА *дипл.ел.инж.*
Овластување бр. Б.4.1135
СОРАБОТНИЦИ:
ДАРКО ЃОРЃИЈОСКИ *дипл.ел.инж.*
НАТАЛИЈА СТОЧЕВСКА *дипл.ел.инж.*
НИКОЛА ВЕНКОВ *дипл.ел.инж.*
ДЕСАНКА МАРИНКОВИЌ *дипл.ел.инж.*

Интебако доо Скопје

ТЕХ. БРОЈ:	ДАТА:	РАЗМЕР:	ЦРТЕЖ БРОЈ:
ИП02-002/21	**февруари 2021**	**М=1:50**	**E.02**

КОН НОВОПРОЕКТИРАНА ТРАНСФОРМАТОРСКА СТАНИЦА 20(10)/0.8 kV 1250 kVA

ABB T4V AC250 TMA 3P

NAYY-O 3x(1x120mm²)

ИНВЕРТОР 1
185 kW

ИНВЕРТОР 2
185 kW

ИНВЕРТОР 3
185 kW

ИНВЕРТОР 4
185 kW

ИНВЕРТОР 5
185 kW

ИНВЕРТОР 6
185 kW

9 стрингови x 35 ФВ модули
= 315 ФВ модули
PV модули: TALLMAX TSM-540W

8 стрингови x 35 ФВ модули
1 стринг x 20 ФВ модули
= 300 ФВ модули
PV модули: TALLMAX TSM-540W

9 стрингови x 35 ФВ модули
= 315 ФВ модули
PV модули: TALLMAX TSM-540W

9 стрингови x 35 ФВ модули
= 315 ФВ модули
PV модули: TALLMAX TSM-535W

8 стрингови x 35 ФВ модули
1 стринг x 20 ФВ модули
= 300 ФВ модули
PV модули: TALLMAX TSM-535W

9 стрингови x 35 ФВ модули
= 315 ФВ модули
PV модули: TALLMAX TSM-535W

ЛЕГЕНДА

ФВ кабел 2XY-K 0.6/1 kV 1x4 mm²

Инвертор
SUN2000-185KTL-H1

PV соларен блок од 35 панели врзани напонски во серија

PV соларен блок од 20 панели врзани напонски во серија

Автоматска склопка

секој инвертор е поврзан на собирен заземјувач со кабел H07V-K 1x25mm²

НАЗИВ И СОДРЖИНА НА ЦРТЕЖОТ:
СИТУАЦИЈА
ЕДНОПОЛНА ШЕМА

РЕВИДЕНТ:

ВИД НА ПРОЕКТ:
ИДЕЕН ПРОЕКТ

ФАЗА:
ЕЛЕКТРОТЕХНИКА

ОБЈЕКТ:
ФОТОВОЛТАИЧНА ЦЕНТРАЛА "ТИМ СОЛАР 1" ВО ОПШТИНА СВЕТИ НИКОЛЕ СО ИНСТАЛИРАНА МОЌНОСТ P=999,750 kW, КО АМЗАБЕГОВО ВОНГРАД, дел од КП 513/1, дел од КП 2418/1 и КП 2415/2

ИНВЕСТИТОР:
ТИМ-ИНЖЕНЕРИНГ Д.О.О.Е.Л Скопје

ИЗРАБОТИЛ:
Друштво за трговија и услуги
ИНТЕБАКО ДОО СКОПЈЕ

УПРАВИТЕЛ:
БЕНУН КАДРИЌ
дипл.економист

ОДГОВОРЕН ПРОЕКТАНТ:
ИВАНА ТАБАКОВСКА *дипл.ел.инж.*
Овластување бр. Б.4.1135
СОРАБОТНИЦИ:
ДАРКО ЃОРЃИЈОСКИ *дипл.ел.инж.*
НАТАЛИЈА СТОЈЧЕВСКА *дипл.ел.инж.*
НИКОЛА ВЕНКОВ *дипл.ел.инж.*
ДЕСАНКА МАРИНКОВИЌ *дипл.ел.инж.*

Интебако доо Скопје

ТЕХ. БРОЈ:	ДАТА:	РАЗМЕР:	ЦРТЕЖ БРОЈ:
ИП02-002/21	**февруари 2021**	**M=1:50**	**E.03**

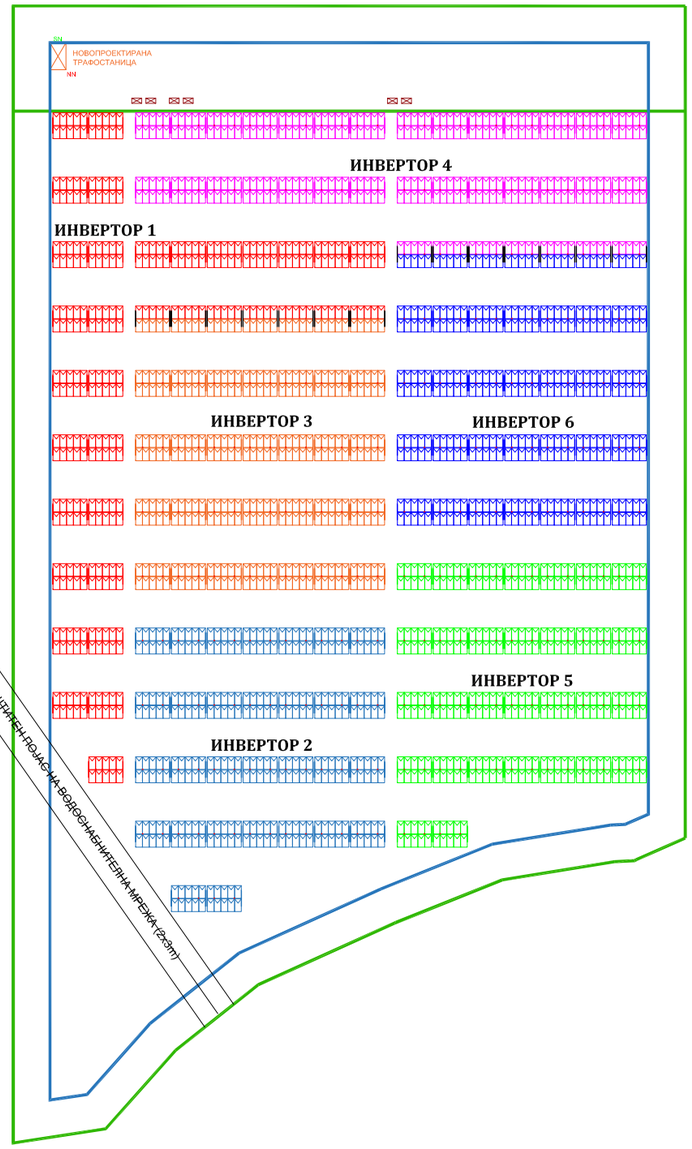

ЛЕГЕНДА

SN
NN

Новопроектирана ТР

Конструкција за инвертор

Тип 1-Конструкција со 10 X 535Wp PV модули

Тип 2-Конструкција со 10 X 540Wp PV модули

НАЗИВ И СОДРЖИНА НА ЦРТЕЖОТ:
СИТУАЦИЈА
ДИСПОЗИЦИЈА НА PV МОДУЛИ ПО ИНВЕРТОРИ

РЕВИДЕНТ:

ВИД НА ПРОЕКТ:
ИДЕЕН ПРОЕКТ

ФАЗА:
ЕЛЕКТРОТЕХНИКА

ОБЈЕКТ:
ФОТОВОЛТАИЧНА ЦЕНТРАЛА "ТИМ СОЛАР 1" ВО ОПШТИНА СВЕТИ НИКОЛЕ СО ИНСТАЛИРАНА МОЌНОСТ P=999,750 kW, КО АМЗАБЕГОВО ВОНГРАД, дел од КП 513/1, дел од КП 2418/1 и КП 2415/2

ИНВЕСТИТОР:
ТИМ-ИНЖЕНЕРИНГ Д.О.О.Е.Л Скопје

ИЗРАБОТИЛ:
Друштво за трговија и услуги
ИНТЕБАКО ДОО СКОПЈЕ

УПРАВИТЕЛ:
БЕНУН КАДРИЌ
дипл.економист

ОДГОВОРЕН ПРОЕКТАНТ:
ИВАНА ТАБАКОВСКА *дипл.ел.инж.*
Овластување бр. Б.4.1135

СОРАБОТНИЦИ:
ДАРКО ЃОРЃИЈОСКИ *дипл.ел.инж.*
НАТАЛИЈА СТОЈЧЕВСКА *дипл.ел.инж.*
НИКОЛА ВЕНКОВ *дипл.ел.инж.*
ДЕСАНКА МАРИНКОВИЌ *дипл.ел.инж.*

Интебако доо Скопје

ТЕХ. БРОЈ:	ДАТА:	РАЗМЕР:	ЦРТЕЖ БРОЈ:
ИП02-002/21	**февруари 2021**	**M=1:50**	**E.04**

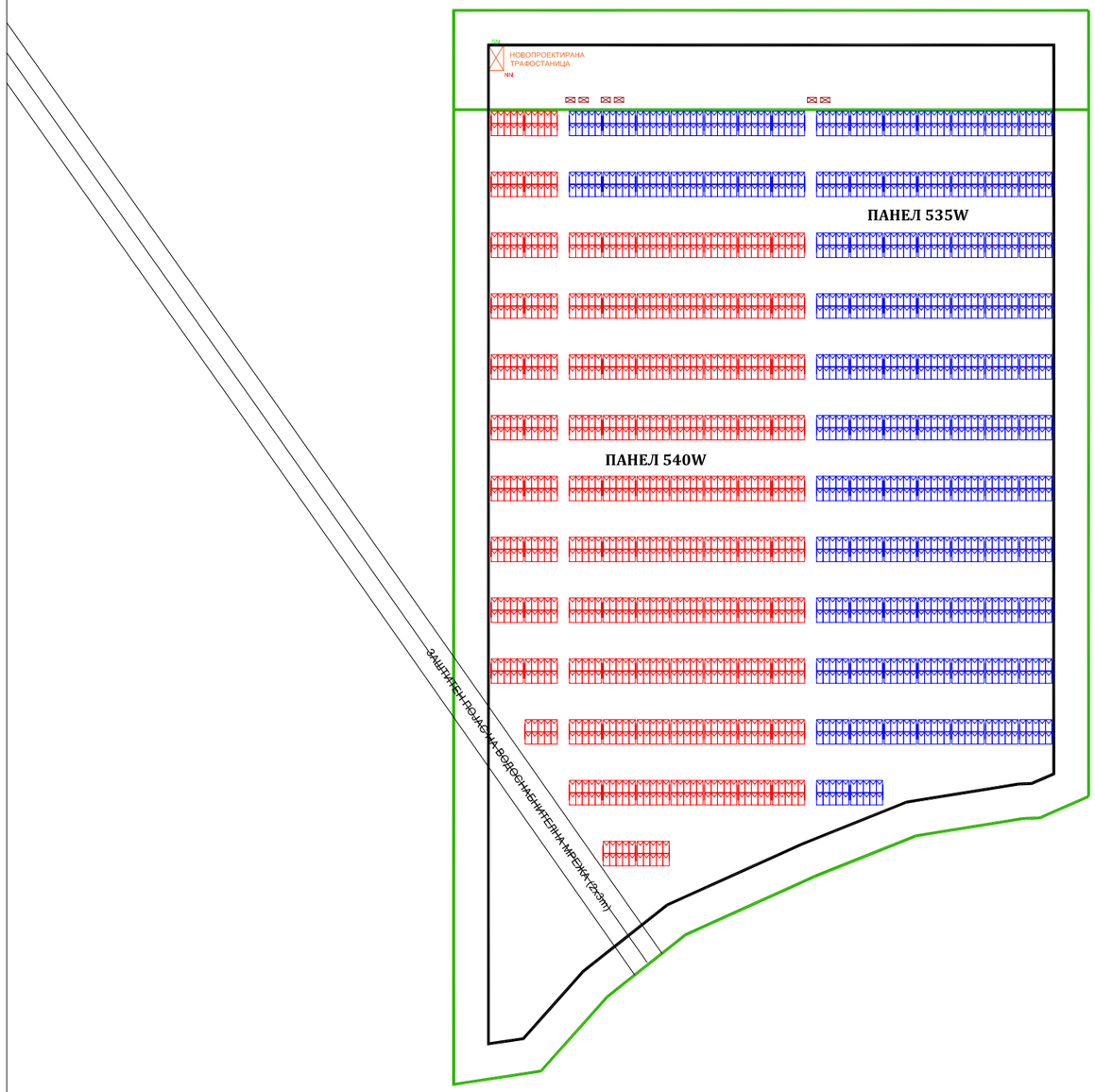

ЛЕГЕНДА

SN
NN

Новопроектирана ТР

Конструкција за инвертор

Тип 1-Конструкција со 10 X 535Wp PV модули

Тип 2-Конструкција со 10 X 540Wp PV модули

НАЗИВ И СОДРЖИНА НА ЦРТЕЖОТ:
СИТУАЦИЈА
ДИСПОЗИЦИЈА НА PV МОДУЛИ ПО ТИПОВИ

РЕВИДЕНТ:

ВИД НА ПРОЕКТ:
ИДЕЕН ПРОЕКТ

ФАЗА:
ЕЛЕКТРОТЕХНИКА

ОБЈЕКТ:
ФОТОВОЛТАИЧНА ЦЕНТРАЛА "ТИМ СОЛАР 1" ВО ОПШТИНА СВЕТИ НИКОЛЕ СО ИНСТАЛИРАНА МОЌНОСТ P=999,750 kW, КО АМЗАБЕГОВО ВОНГРАД, дел од КП 513/1, дел од КП 2418/1 и КП 2415/2

ИНВЕСТИТОР:
ТИМ-ИНЖЕНЕРИНГ Д.О.О.Е.Л Скопје

ИЗРАБОТИЛ:
Друштво за трговија и услуги
ИНТЕБАКО ДОО СКОПЈЕ

УПРАВИТЕЛ:
БЕНУН КАДРИЌ
дипл.економист

ОДГОВОРЕН ПРОЕКТАНТ:
ИВАНА ТАБАКОВСКА *дипл.ел.инж.*
Овластување бр. Б.4.1135

СОРАБОТНИЦИ:
ДАРКО ЃОРЃИЈОСКИ *дипл.ел.инж.*
НАТАЛИЈА СТОЈЧЕВСКА *дипл.ел.инж.*
НИКОЛА ВЕНКОВ *дипл.ел.инж.*
ДЕСАНКА МАРИНКОВИЌ *дипл.ел.инж.*

Интебако доо Скопје

ТЕХ. БРОЈ:	ДАТА:	РАЗМЕР:	ЦРТЕЖ БРОЈ:
ИП02-002/21	**февруари 2021**	**M=1:50**	**E.05**

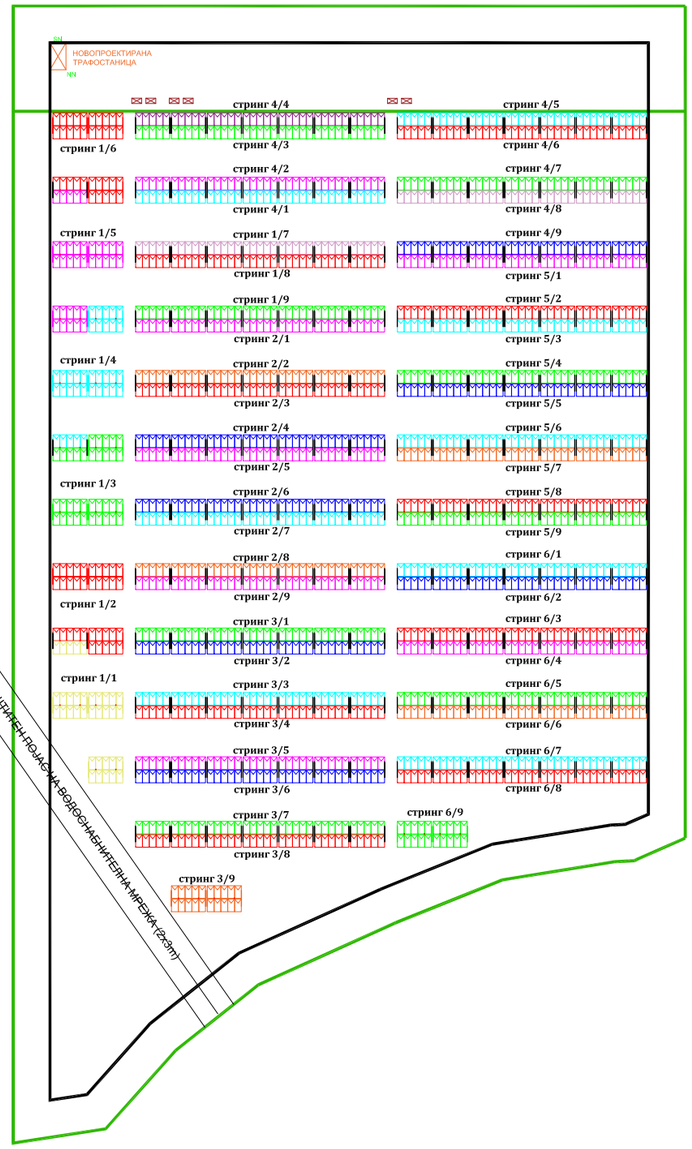

ЛЕГЕНДА

SN
NN

Новопроектирана ТР

Конструкција за инвертор

Конструкција со 10 X 535Wp/540Wp PV модули

стринг 3/11 — р.број на стринг во тој инвертор

р.број на инвертор

НАЗИВ И СОДРЖИНА НА ЦРТЕЖОТ:

СИТУАЦИЈА
ДИСПОЗИЦИЈА НА PV МОДУЛИ ПО СТРИНГОВИ

РЕВИДЕНТ:

ВИД НА ПРОЕКТ:
ИДЕЕН ПРОЕКТ

ФАЗА:
ЕЛЕКТРОТЕХНИКА

ОБЈЕКТ:
ФОТОВОЛТАИЧНА ЦЕНТРАЛА "ТИМ СОЛАР 1" ВО ОПШТИНА СВЕТИ НИКОЛЕ СО ИНСТАЛИРАНА МОЌНОСТ P=999,750 kW, КО АМЗАБЕГОВО ВОНГРАД, дел од КП 513/1, дел од КП 2418/1 и КП 2415/2

ИНВЕСТИТОР:
ДИМОТЕЖ ЕНЕРИНГ Д.О.О.Е.Л Скопје

ИЗРАБОТИЛ:
Друштво за трговија и услуги
ИНТЕБАКО ДОО СКОПЈЕ

УПРАВИТЕЛ:
БЕНУН КАДРИЌ
дипл.економист

ОДГОВОРЕН ПРОЕКТАНТ:
ИВАНА ТАБАКОВСКА *дипл.ел.инж.*
Овластување бр. Б.4.1135
СОРАБОТНИЦИ:
ДАРКО ЃОРЃИЈОСКИ *дипл.ел.инж.*
НАТАЛИЈА СТОЈЧЕВСКА *дипл.ел.инж.*
НИКОЛА ВЕНКОВ *дипл.ел.инж.*
ДЕСАНКА МАРИНКОВИЌ *дипл.ел.инж.*

Интебако доо Скопје

ТЕХ. БРОЈ:	ДАТА:	РАЗМЕР:	ЦРТЕЖ БРОЈ:
ИП02-002/21	**февруари 2021**	**M=1:50**	**E.06**

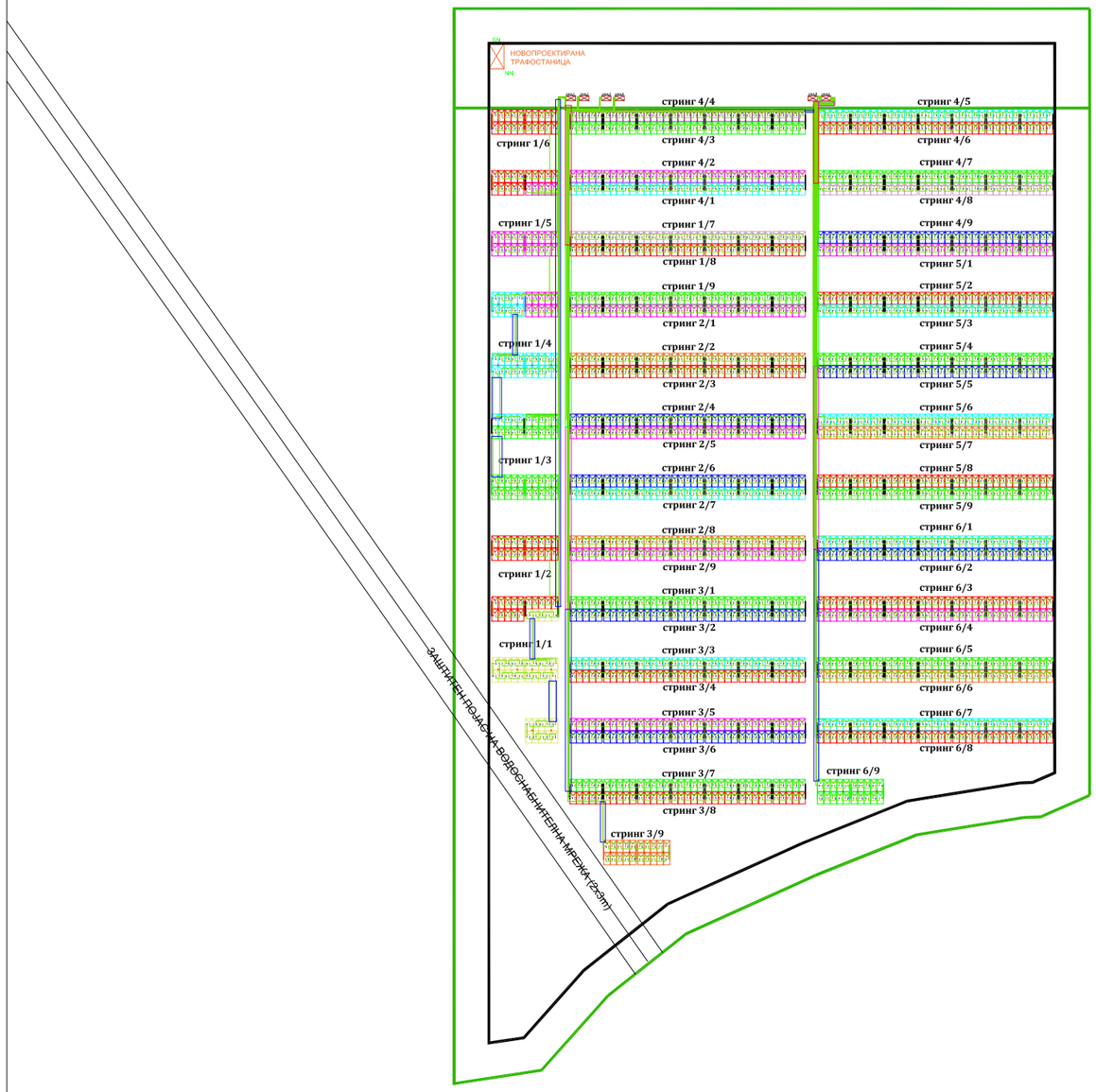

ЛЕГЕНДА

- Новопроектирана ТР
- Конструкција за инвертор
- Конструкција со 10 X 535Wp/540Wp PV модули
- НН кабел NAYY 1x120mm²
- постоечки среднонапонски кабел
- ФВ кабел 2XY-K 0.6/1 kV 1x4 mm²
- **ПНК канал 50**
- **ПНК канал 100**
- **ПНК канал 150**
- **ПНК канал 200**
- **ПНК канал 400**

НАЗИВ И СОДРЖИНА НА ЦРТЕЖОТ:
СИТУАЦИЈА
ДИСПОЗИЦИЈА НА PV КАБЕЛ И ПНК КАНАЛИ

РЕВИДЕНТ:

E

ВИД НА ПРОЕКТ:
ИДЕЕН ПРОЕКТ

ФАЗА:
ЕЛЕКТРОТЕХНИКА

ОБЈЕКТ:
ФОТОВОЛТАИЧНА ЦЕНТРАЛА "ТИМ СОЛАР 1" ВО ОПШТИНА СВЕТИ НИКОЛЕ СО ИНСТАЛИРАНА МОЌНОСТ P=999,750 kW, КО АМЗАБЕГОВО ВОНГРАД, дел од КП 513/1, дел од КП 2418/1 и КП 2415/2

ИЗРАБОТИЛ:
Друштво за трговија и услуги
ИНТЕБАКО ДОО СКОПЈЕ

УПРАВИТЕЛ:
БЕНУН КАДРИЌ
дипл.економист

ИНВЕСТИТОР:
ТИМ-ИНЖЕНЕРИНГ Д.О.О.Е.Л Скопје

ОДГОВОРЕН ПРОЕКТАНТ:
ИВАНА ТАБАКОВСКА *дипл.ел.инж.*
Овластување бр. Б.4.1135
СОРАБОТНИЦИ:
ДАРКО ГОРЃИЈОСКИ *дипл.ел.инж.*
НАТАЛИЈА СТОЈЧЕВСКА *дипл.ел.инж.*
НИКОЛА ВЕНКОВ *дипл.ел.инж.*
ДЕСАНКА МАРИНКОВИЌ *дипл.ел.инж.*

Интебако доо Скопје

ТЕХ. БРОЈ:	ДАТА:	РАЗМЕР:	ЦРТЕЖ БРОЈ:
ИП02-002/21	**февруари 2021**	**M=1:50**	**E.07**

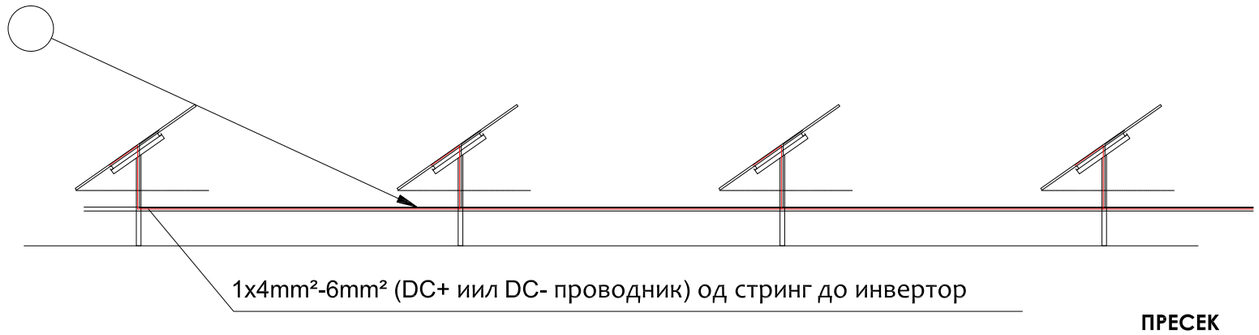

ПРЕСЕК

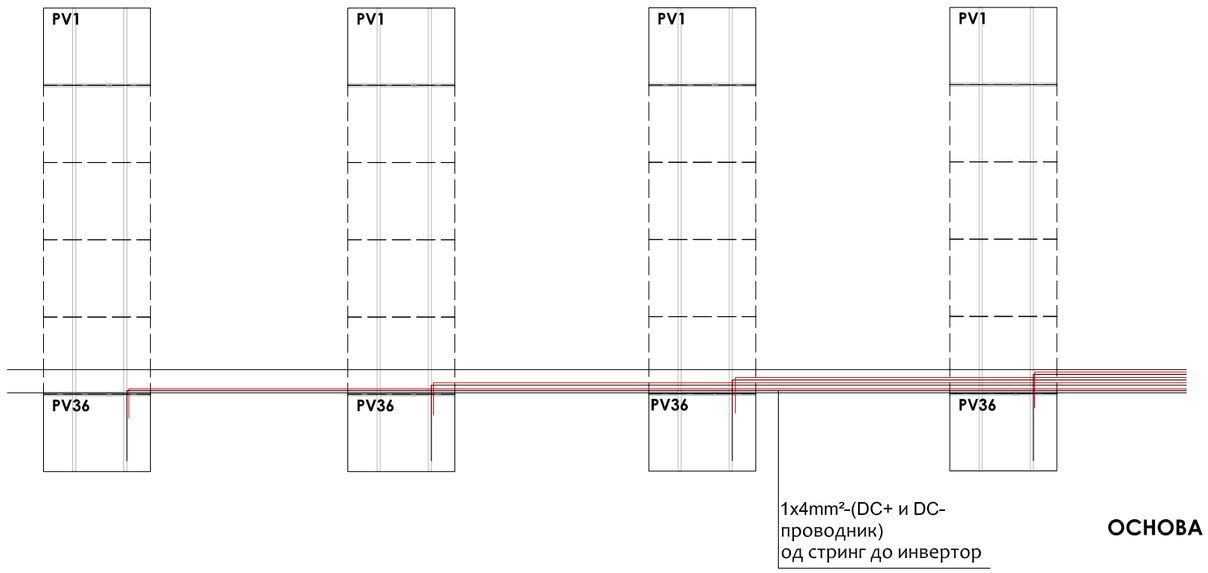

ОСНОВА

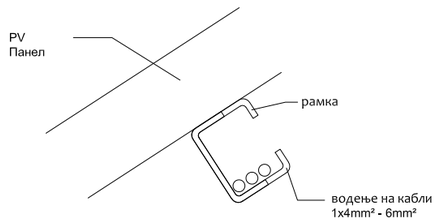

НАЗИВ И СОДРЖИНА НА ЦРТЕЖОТ:
СИТУАЦИЈА
ВОДЕЊЕ НА КАБЕЛ ТРАСА

РЕВИДЕНТ:

E

ВИД НА ПРОЕКТ:
ИДЕЕН ПРОЕКТ

ФАЗА:
ЕЛЕКТРОТЕХНИКА

ОБЈЕКТ:
ФОТОВОЛТАИЧНА ЦЕНТРАЛА "ТИМ СОЛАР 1" ВО ОПШТИНА СВЕТИ НИКОЛЕ СО ИНСТАЛИРАНА МОЌНОСТ P=999,750 kW, КО АМЗАБЕГОВО ВОНГРАД, дел од КП 513/1, дел од КП 2418/1 и КП 2415/2

ИНВЕСТИТОР:
ТИМ-ИНЖЕНЕРИНГ Д.О.О.Е.Л Скопје

ИЗРАБОТИЛ:
Друштво за трговија и услуги
ИНТЕБАКО ДОО СКОПЈЕ

УПРАВИТЕЛ:
БЕНУН КАДРИЌ
дипл.економист

ОДГОВОРЕН ПРОЕКТАНТ:
ИВАНА ТАБАКОВСКА *дипл.ел.инж.*
Овластување бр. Б.4.1135
СОРАБОТНИЦИ:
ДАРКО ЃОРЃИЈОСКИ *дипл.ел.инж.*
НАТАЛИЈА СТОЈЧЕВСКА *дипл.ел.инж.*
НИКОЛА ВЕНКОВ *дипл.ел.инж.*
ДЕСАНКА МАРИНКОВИЌ *дипл.ел.инж.*

Интебако доо Скопје

ТЕХ. БРОЈ:	ДАТА:	РАЗМЕР:	ЦРТЕЖ БРОЈ:
ИП02-002/21	**февруари 2021**	**M=1:100**	**E.08**

семејство од 10x PV модули

семејство од 10x PV модули

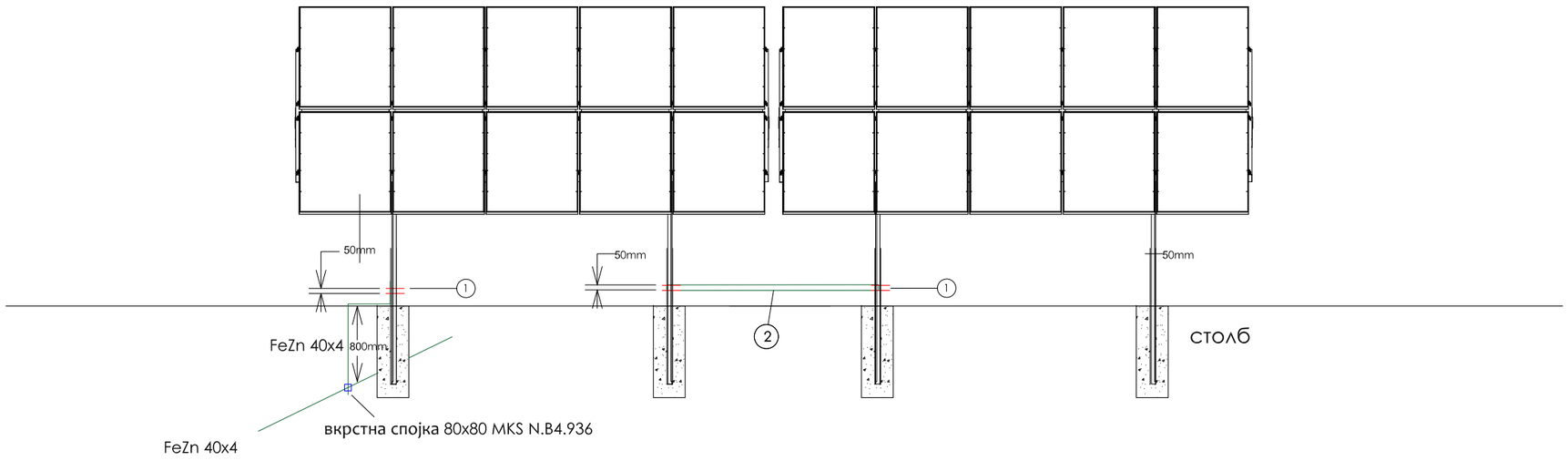

① M8x70 завртка, навртка, 2x рамна подлошка и еластична подлошка.

② PNK 50 - канал

НАЗИВ И СОДРЖИНА НА ЦРТЕЖОТ:
СИТУАЦИЈА
ЗАЗЕМЈУВАЊЕ НА PV - МОДУЛИ И ИЗЕДНАЧУВАЊЕ НА ПОТЕНЦИЈАЛ

РЕВИДЕНТ:

ВИД НА ПРОЕКТ:
ИДЕЕН ПРОЕКТ

ФАЗА:
ЕЛЕКТРОТЕХНИКА

ОБЈЕКТ:
ФОТОВОЛТАИЧНА ЦЕНТРАЛА "ТИМ СОЛАР 1" ВО ОПШТИНА СВЕТИ НИКОЛЕ СО ИНСТАЛИРАНА МОЌНОСТ P=999,750 kW, КО АМЗАБЕГОВО ВОНГРАД, дел од КП 513/1, дел од КП 2418/1 и КП 2415/2

ИНВЕСТИТОР:
ТИМ-ИНЖЕНЕРИНГ Д.О.О.Е.Л Скопје

ИЗРАБОТИЛ:
Друштво за трговија и услуги
ИНТЕБАКО ДОО СКОПЈЕ

УПРАВИТЕЛ:
БЕНУН КАДРИЌ
дипл.економист

ОДГОВОРЕН ПРОЕКТАНТ:
ИВАНА ТАБАКОВСКА *дипл.ел.инж.*
Овластување бр. Б.4.1135
СОРАБОТНИЦИ:
ДАРКО ЃОРЃИЈОСКИ *дипл.ел.инж.*
НАТАЛИЈА СТОЈЧЕВСКА *дипл.ел.инж.*
НИКОЛА ВЕНКОВ *дипл.ел.инж.*
ДЕСАНКА МАРИНКОВИЌ *дипл.ел.инж.*

Интебако доо Скопје

ТЕХ. БРОЈ:	ДАТА:	РАЗМЕР:	ЦРТЕЖ БРОЈ:
ИП02-002/21	**февруари 2021**	**М=1:50**	**E.09**

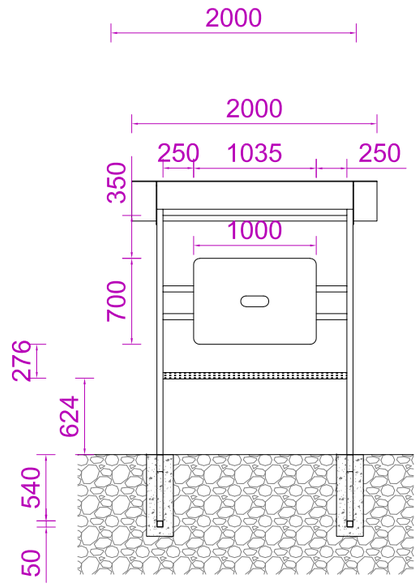

ПОГЛЕД ОД НАПРЕД

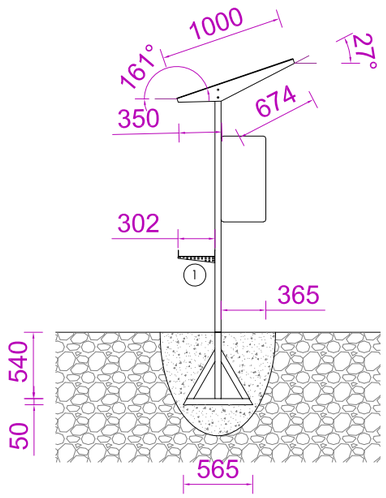

СТРАНИЧЕН ПОГЛЕД

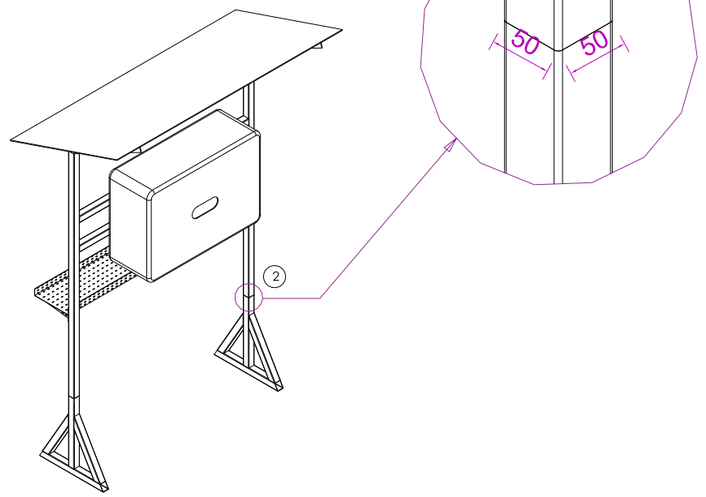

ИЗОМЕТАРСКИ ПРИКАЗ ОД НАПРЕД

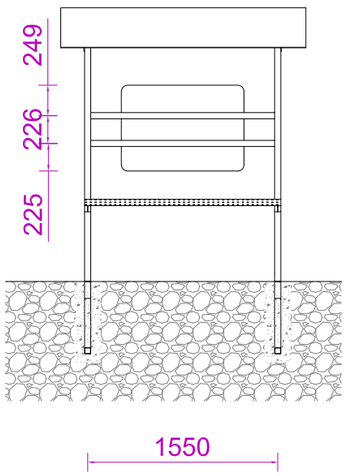

ПОГЛЕД ОД НАЗАД

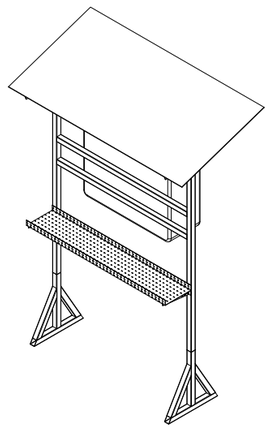

ИЗОМЕТАРСКИ ПРИКАЗ ОД НАЗАД

Изглед на конструкција за поставување на инвертор и детал на темелење

① - Конзола 300mm
- PNK канал 300mm

② Детал на метален профил 50mm x 50mm

НАЗИВ И СОДРЖИНА НА ЦРТЕЖОТ:
МЕТАЛНА КОНСТРУКЦИЈА ЗА ИНВЕРТОР

РЕВИДЕНТ:

E

ВИД НА ПРОЕКТ:
ИДЕЕН ПРОЕКТ

ФАЗА:
ЕЛЕКТРОТЕХНИКА

ОБЈЕКТ:
ФОТОВОЛТАИЧНА ЦЕНТРАЛА "ТИМ СОЛАР 1" ВО ОПШТИНА СВЕТИ НИКОЛЕ СО ИНСТАЛИРАНА МОЌНОСТ P=999,750 kW, КО АМЗАБЕГОВО ВОНГРАД, дел од КП 513/1, дел од КП 2418/1 и КП 2415/2

ИЗРАБОТИЛ:
Друштво за трговија и услуги
ИНТЕБАКО ДОО СКОПЈЕ

УПРАВИТЕЛ:
БЕНУН КАДРИЌ
дипл.економист

ИНВЕСТИТОР:
ТИМ-ИНЖЕНЕРИНГ Д.О.О.Е.Л Скопје

ОДГОВОРЕН ПРОЕКТАНТ:
ИВАНА ТАБАКОВСКА *дипл.ел.инж.*
Овластување бр. Б.4.1135
СОРАБОТНИЦИ:
ДАРКО ЃОРЃИЈОСКИ *дипл.ел.инж.*
НАТАЛИЈА СТОЈЧЕВСКА *дипл.ел.инж.*
НИКОЛА ВЕНКОВ *дипл.ел.инж.*
ДЕСАНКА МАРИНКОВИЌ *дипл.ел.инж.*

Интебако доо Скопје

ТЕХ. БРОЈ:	ДАТА:	РАЗМЕР:	ЦРТЕЖ БРОЈ:
ИП02-002/21	**февруари 2021**	**M=1:50**	**E.10**